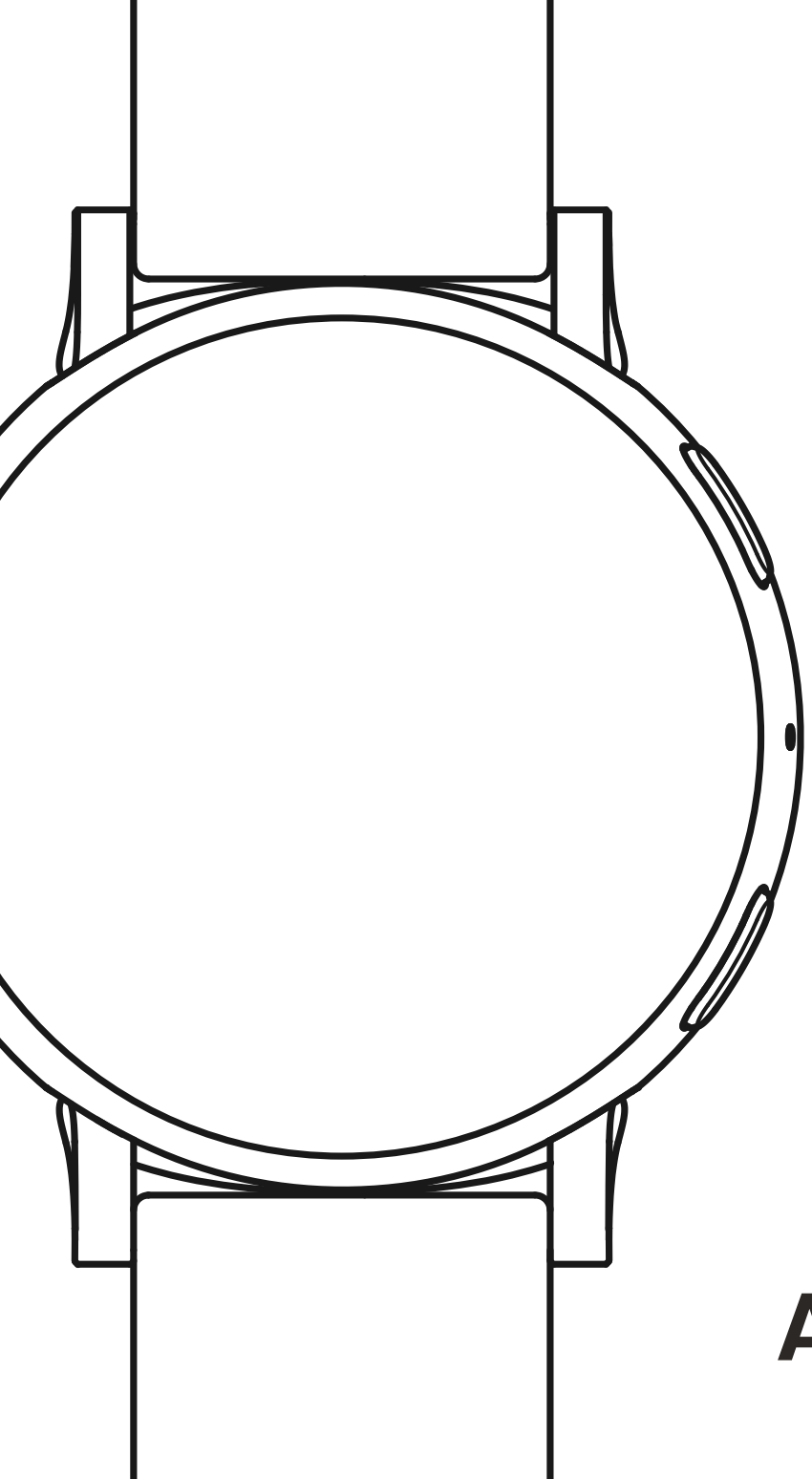

amazfit

# ACTIVE MAX

# A csomag tartalma

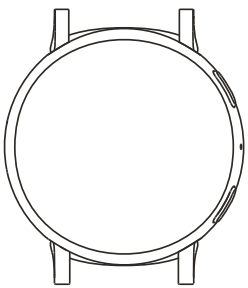

Óratest

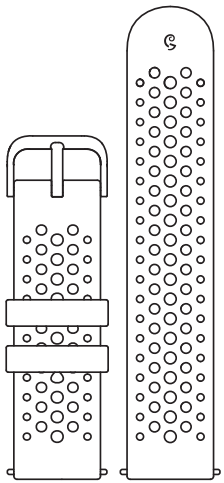

Óraszíj

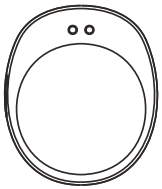

db töltőtalp

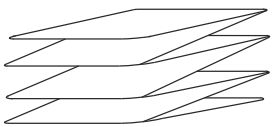

db használati útmutató

# Az óráról

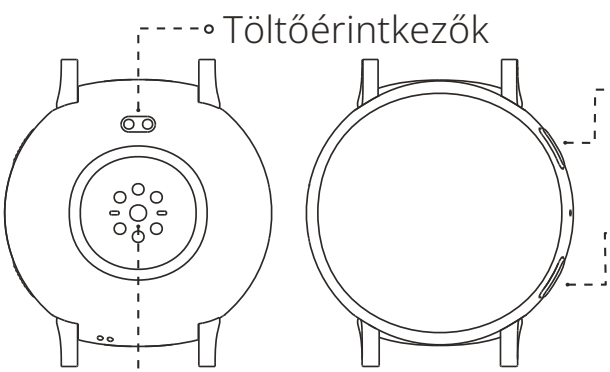


**Felső gomb:**

Az alkalmazáslista a felső gombra kattintva érhető el.

**Alsó gomb:**

Alkalmazás indításához nyomja meg az alsó gombot. Az óra be- és kikapcsolásához, illetve újraindításához tartsa lenyomva a felső gombot.

Megjegyzés: Ha az óra nem kapcsol be az alsó gomb lenyomva tartásával, töltse fel az órát, és próbálja újra.

# Az óra párosítása

A Zepp elengedhetetlenül fontos alkalmazás az órán. Tudományos alvási és edzési útmutatót, illetve személyre szabott engészségügyi szolgáltatásokat biztosít, amelyek hozzájárulnak egy egészséges életmódhoz.

1. Az alkalmazás letöltéséhez és telepítéséhez olvassa be mobiltelefonjával a jobb oldalon található QR-kódot, vagy keresse meg az alkalmazást a Google Play Áruházban vagy az Apple App Store-ban, majd töltse le és telepítse az alkalmazás legújabb verzióját.
2. Nyissa meg az ALKALMAZÁST, regisztráljon egy fiókot, majd jelentkezzen be.
3. Párosítsa az órát az alkalmazásban megjelenő utasítások szerint.

Zepp App letöltése

Megjegyzések:

1. A jobb felhasználói élmény érdekében használja az ALKALMAZÁS legfrissebb verzióját.
2. Az operációs rendszer ne legyen régebbi, mint Android 7.0, illetve iOS 15.0.
3. Ne párosítsa az órát közvetlenül a mobiltelefonja Bluetooth-kapcsolatával. Az órája helyes párosításához kövesse az alkalmazás lépéseit.

# Az óra töltése

1. Használjon Type-C USB kábelt a töltőbázis hálózati adapterhez vagy számítógéphez való csatlakoztatásához. Biztosítson biztonságos csatlakozást a megfelelő töltéshez.
2. Helyezze az órát a töltőtalpra. Ügyeljen az óra irányára és pozíciójára, hogy a hátoldali érintkezők jól illeszkedjenek a töltőtalphoz.
3. Amikor megkezdődik a töltés, a képernyő megjeleníti a töltés állapotát.

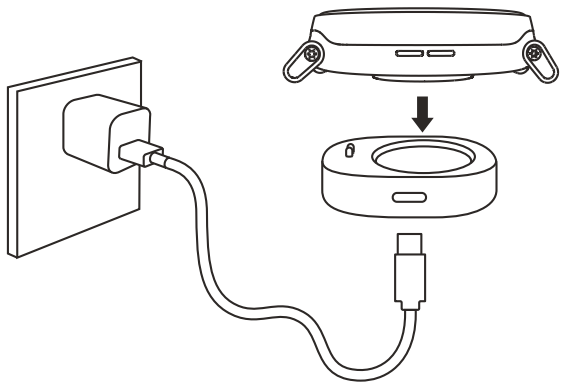

Megjegyzések:

1. Kérjük, azt a töltőtalpat használja, amely az óra tartozéka. Töltés előtt bizonyosodjon meg arról, hogy a töltőtalp nem nedves.
2. Az optimális töltési hatékonyság biztosítása érdekében javasolt egy legalább 1A áramerősségű töltőadapter használata.

# A karóra szíj összeszerelése és szétszerelése

1. Vegye ki a szíjat a csomagolódobozból, ügyelve arra, hogy a rövid szíj felül, a hosszú szíj alul legyen, és helyes irányban legyen.
2. Igazítsa a szíj rögzítő tüskéjét a fülnyíláshoz, először helyezze be az egyik végét, majd használja az ujját vagy egy eszközt a rugós rúd megnyomásához, hogy a másik vég beakadjon a fülnyílásba.
3. A telepítés után finoman húzza meg a szíjat, hogy megbizonyosodjon arról, hogy az biztonságosan van felszerelve.
4. Ha el szeretné távolítani a szíjat, kérjük, olvassa el az ábrát.

Megjegyzés: Ne szerelje szét önmaga a lünetta csavarjait, mivel ez a lünetta károsodásához vezethet.

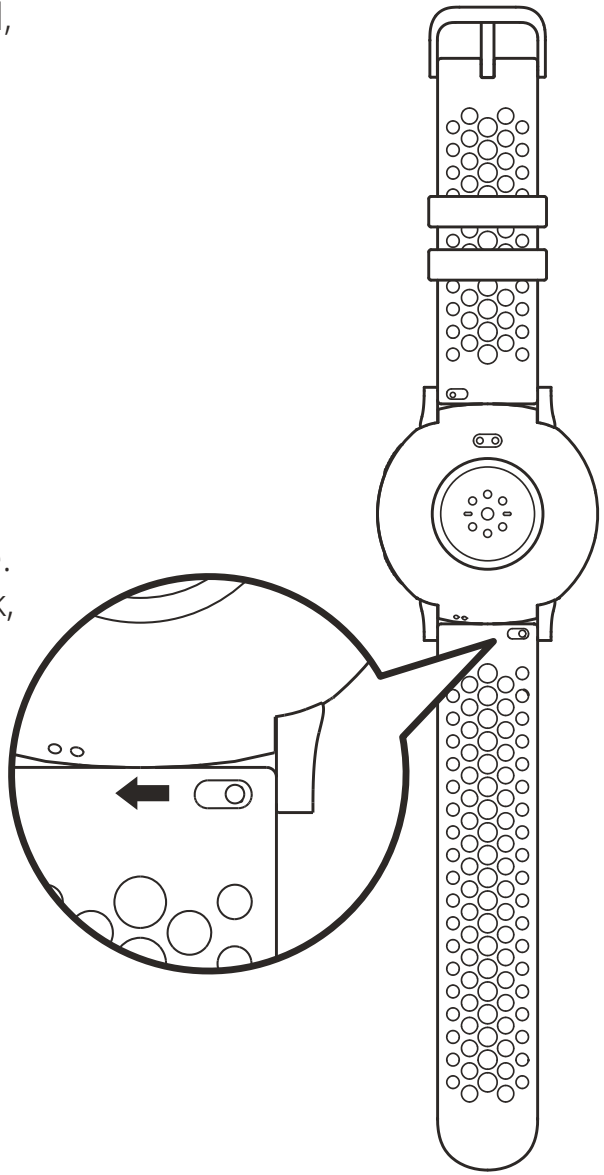

# Az óra viselése

1. A pulzus, a véroxigénszint és más adatok mérési pontosságának biztosítása érdekében úgy viselje az órát, hogy az a kézfejtől legalább egy ujjnyira helyezkedjen el, a szíj szorosságát pedig kényelmesre állítsa be.
2. Edzés közben viselje a lehető legszorosabbra állítva annak érdekében, hogy az óra ne rázkódjon. A pontosabb pulzusadatok biztosítása érdekében úgy viselje az órát, hogy az a kézfejtől legalább egy ujjnyira helyezkedjen el. Edzést követően meglazíthatja a szíjat annak érdekében, hogy az óra kényelmesen hordható legyen.
3. A vér oxigéntelítettségének mérésekor viselje helyesen az órát. Ne viselje az órát a csuklóízületen, tartsa egyenesen a karját, állítsa be kényelmesre (megfelelően szorosra) a szíjat, hogy elegendő hely maradjon az óra és a csuklója között, a mérési folyamat során pedig tartsa a karját mozdulatlanul.

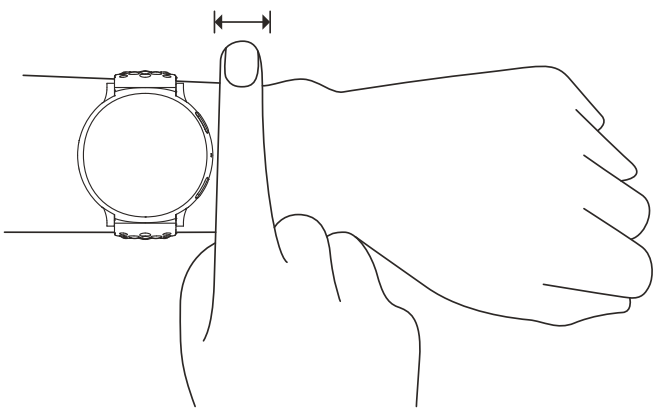

Megjegyzés: Külső tényezők (a kar megereszkedése, karlendítés, szőrzet, tetoválás stb.) hatására a mérés pontatlan eredményt hozhat, illetve mérési eredmény nélkül sikertelen maradhat.

## Alapvető paraméterek

Termékmodell: A2556/A2557
Működési hőmérséklet: 0°C–45°C
Bemenet: 5 V= 500 mA MAX
Vízállóság: 5 ATM
Bluetooth-verzió: V5.3
Bluetooth-frekvencia: 2400–2483,5 MHz
Bluetooth kimeneti teljesítménye: <13 dBm
Az óra Beállítások > Rendszer > Előírás oldalán megtekintheti a terméktanúsítvány részleteit.
Eszközkövetelmények: Olyan eszközök, amelyeken legalább Android 7.0 vagy iOS 15.0 operációs rendszer fut

A Bluetooth® szóvédjegy és logó a Bluetooth SIG, Inc. bejegyzett védjegye, és ezen védjegyeket az Anhui Huami Information Technology Co., Ltd. licenc alapján használja. Az összes védjegy és márkanév a hozzájuk tartozó jogbirtokos tulajdonát képezi.

## Akkumulátorbiztonság

1. Ebben az eszközben beépített akkumulátor található, amelyet nem lehet eltávolítani vagy kicserélni. Tilos az akkumulátort házilag szétszerelni, illetve átalakítani.
2. Az akkumulátor égetéssel vagy kemencében megsemmisítve, illetve mechanikai zúzás vagy vágás hatására robbanást idézhet elő.
3. Ha az akkumulátort olyan környezetben hagyja, ahol rendkívül magas a hőmérséklet, az robbanáshoz, illetve gyúlékony folyadék vagy gáz szivárgásához vezethet.

4. Ha az akkumulátor rendkívül alacsony légnyomásnak van kitéve, az robbanáshoz, illetve gyúlékony folyadék vagy gáz szivárgásához vezethet.
5. Ne használjon nem megfelelően minősített vagy nem kompatibilis hálózati adaptereket vagy adatkábeleket, mivel ez károsíthatja az órát és a tartozékokat, illetve tüzet, robbanást vagy egyéb veszélyt okozhat.

## Biztonsági figyelmeztetés

1. Akadályozza meg, hogy gyermekek vagy állatok a szájukba vegyék vagy lenyeljék a terméket vagy annak valamely alkatrészét, mert ez sérüléshez vezethet.
2. Ne helyezze a terméket rendkívül magas vagy alacsony hőmérsékletű környezetbe, mert kigyulladhat vagy felrobbanhat.
3. Ne helyezze a terméket hőforrás vagy nyílt láng, például sütő és elektromos fűtőberendezések közelébe.
4. Egyes személyeknél a műanyag, bőr, szálas anyag és egyéb anyagok allergiás bőrreakciókat válthatnak ki, és náluk a termékkel való hosszabb idejű érintkezés esetén bőrpír, duzzanat, gyulladás és hasonló tünetek jelentkezhetnek. Ha ilyen tüneteket észlel, kérjük, szüntesse be a termék használatát és forduljon orvosához.
5. Tilos a nem jóváhagyott vagy nem kompatibilis hálózati adapterek vagy adatkábelek használata, mert azok károsíthatják az órát és tartozékait, illetve használatuk egyebek mellett tűz- és robbanásveszélyes lehet.
6. A termék által létrehozott rádióhullámok befolyásolhatják a beültetett orvosi eszközök vagy személyes gyógyászati eszközök, például szívritmusszabályzók és hallókészülékek működését. Ilyen gyógyászati eszköz használata esetén annak gyártójánál kell tájékozódni az esetleges korlátozásokról.

7. Tilos az eszközt és tartozékait normál háztartási hulladékba helyezni. Az eszközt és tartozékait szíveskedjék a helyi előírások szerint hulladékba helyezni, és támogassa az újrahasznosítást.

## Javítás és karbantartás

1. Kerülje el, hogy szappan, kézfertőtlenítő, tusfürdő, testápoló és egyéb tisztítószerek érintkezzenek az órával, hogy megelőzze a maradvány vegyi anyagok által okozott bőrirritációt vagy az eszköz korrózióját, ami befolyásolhatja a vízállósági teljesítményét. Véletlen érintkezés esetén azonnal öblítse le tiszta vízzel, áztassa be az eszközt 30 percig, majd törölje szárazra egy tiszta, puha ruhával.
2. Úszás vagy izzadás után, miközben a készüléket viseli, kérjük, azonnal tisztítsa meg és szárítsa meg a készüléket, hogy biztosítsa annak jó teljesítményét.
3. Hosszú távú viselés után ajánlott alkohollal tisztítani a töltőérintkezőket, hogy elkerülje az izzadság, faggyú és szennyeződés hatását a töltési teljesítményre.
4. A világos színű óraszíj a foltok kialakulásának elkerülésére lehetőleg ne érjen sötét színű ruhákhoz.
5. Az óra nem használható könnyűbúvárkodás, zuhanyzás, melegvizes fürdőzés, szaunázás (gőzkamrák), merülés, búvárkodás, vízisíelés, valamint egyéb vízzel kapcsolatos és mélyvízi tevékenységek során, amelyek nagy sebességű vízáramlást vonnak maguk után. Miután az óra érintkezik a tengervízzel, kérjük, öblítse le a felszíni nyílásokat vagy csatlakozókat édesvízzel, hogy megakadályozza a maradék tengervíz kikristályosodását, ami befolyásolhatja az óra normál használatát.

6. Tilos az eszközt hosszabb ideig közvetlen napfénynek kitenni. A rendkívül magas vagy alacsony környezeti hőmérséklet meghibásodáshoz vezethet.
7. Szállítás során óvatosan járjon el. Tartsa az eszközt szárazon és páramentesen.
8. Ne viselje az órát MRI-vizsgálatok alatt és egyéb nagy mágnesességű környezetben. Ellenkező esetben az óra károsodhat.

## Garancia és visszavétel

Az Amazfit korlátozott garanciát biztosít az Amazfit termékekre a vásárlás eredeti dátumától kezdve a gyártási hibákkal kapcsolatban. A garanciaidőszak 12 hónap, de ez változhat a vásárlás országának helyi fogyasztóvédelmi törvényeitől függően. A garanciát az alkalmazandó fogyasztóvédelmi törvényeken felül biztosítjuk.

Hivatalos webhely: www.amazfit.com

Ellenőrizze a GYIK-et a weboldalon a hibaelhárítási információkért: support.amazfit.com/en/product-list

Megjegyzések:

- Ez a termék nem orvosi eszköz. Az adatok és mérések egyike sem szolgál orvosi diagnózis vagy egészségügyi megfigyelés céljára.
- Ha a terméket hosszabb ideig nem használja, tárolás előtt ajánlott kikapcsolni. Töltse fel az akkumulátort 6 havonta 100%-ra, hogy megelőzze a hosszú tárolás okozta túlzott kisütés miatti károsodást.