BOYA

Univerzális Lavalier Mikrofon

BY-M1S

Használati útmutató

Bevezetés

Köszönjük, hogy a BOYA terméket választotta!

A BOYA BY-M1S egy univerzális lavalier mikrofon, amely fényképezőgépekkel, okostelefonokkal és más felvevőeszközökkel egyaránt használható.

A mikrofon megbízható és problémamentes működésre lett tervezve. A zavartalan élmény érdekében kérjük, olvassa el figyelmesen ezt az útmutatót, és őrizze meg a későbbi felhasználás céljából.

A csomag tartalma

- BY-M1S lavalier mikrofon x1
- Ruhacsipesz x1
- Szivacs szélvédő x1
- Tépőzár x1

A termék felépítése

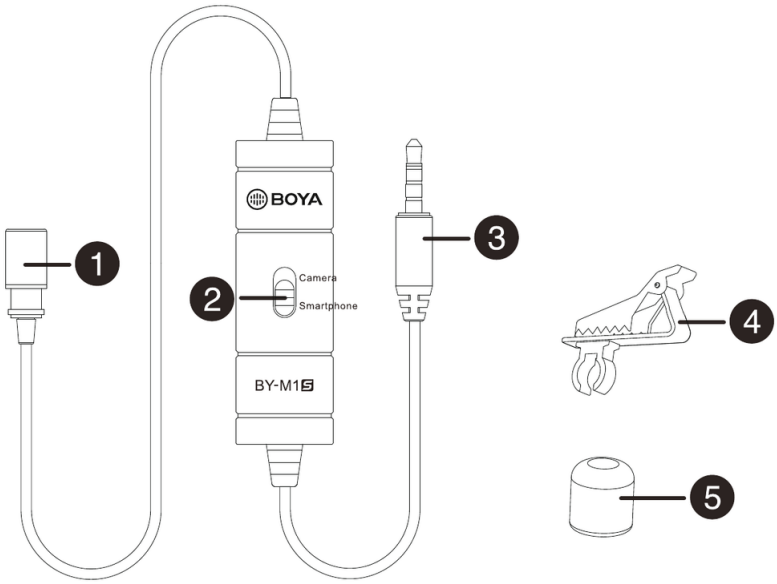

① Mindenirányú (omnidirekcionális) mikrofonkapszula

- Érzékeli a hangot. A hang a kapszula tetején található nyílásokon keresztül jut be.

② Kamera/Okostelefon kapcsoló

- Kamera: fényképezőgépekhez vagy más, 3,5 mm-es TRS hangbemenettel rendelkező eszközökhöz.
- Okostelefon: okostelefonokhoz vagy más, 3,5 mm-es TRRS hangbemenettel rendelkező eszközökhöz.

③ 3,5 mm-es csatlakozó

- A mikrofont okostelefonhoz, fényképezőgéphez, kamkorderhez vagy más felvevőeszközhöz csatlakoztatja.

④ Ruhacsipesz

⑤ Szivacs szélvédő

A mikrofon használata

A mikrofon rögzítése a ruhacsipeszhez

- Illessze a mikrofont a ruhacsipeszen található műanyag hurokba.

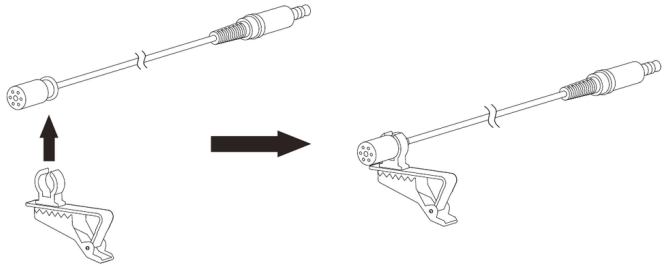

A mikrofon rögzítése a ruházatra

- Rögzítse a mikrofont a ruhája elülső részére a ruhacsipesz segítségével, körülbelül 20 cm-re (8 hüvelyk) a szájától.
  - Javasoljuk, hogy mindig használja a szivacs szélvédőt a szélzaj elkerülése érdekében, még beltéri felvétel esetén is.

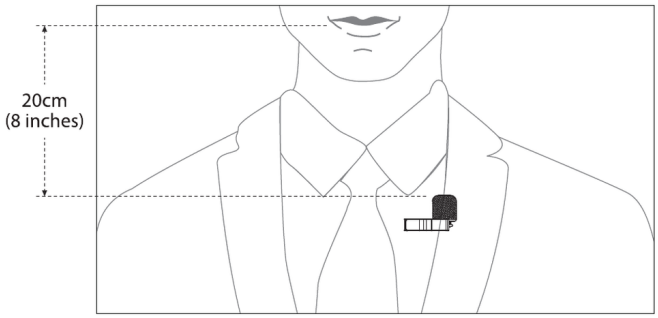

Tippek és megjegyzések

① Hurkolja meg lazán a mikrofon kábelét a ruha belső oldalán.

- Ez további húzásmentesítést biztosít a mikrofon kábelének, és szigetelést nyújt a nem kívánt zajokkal szemben.

② Egy fontos esemény rögzítése előtt vegyen fel, majd játsszon le egy rövid tesztfelvételt a csatlakoztatott mikrofonnal.

- Így meggyőződhet arról, hogy a hangfelvétel megfelelően működik.

A mikrofon használata okostelefonnal

1. Rögzítse a mikrofont a ruházatára (lásd az előző utasításokat).

2. Állítsa a Kamera/Okostelefon kapcsolót Okostelefon állásba.

3. Csatlakoztassa a 3,5 mm-es csatlakozót az okostelefonja hangkimeneti aljzatához.

4. Nyisson meg egy hang- vagy videófelvevő alkalmazást, és kezdje el a felvételt.

A mikrofon használata fényképezőgéppel

1. Rögzítse a mikrofont a ruházatára (lásd az előző utasításokat).

2. Állítsa a Kamera/Okostelefon kapcsolót Kamera állásba.

3. Csatlakoztassa a 3,5 mm-es csatlakozót DSLR fényképezőgépe, kompakt fényképezőgépe vagy kamkordere hangbemeneti aljzatához, és kezdje el a felvételt.

> **⚠ Megjegyzés**
> Nem minden fényképezőgép rendelkezik mikrofonbemenettel. Ezt a fényképezőgép gyártójával egyeztetve ellenőrizze. Sok fényképezőgépen a mikrofonbemenethez hasonló megjelenésű fejhallgató-, távvezérlő- és egyéb csatlakozó is található. Győződjön meg róla, hogy a megfelelő bemenetet használja.

A mikrofon használata laptoppal

> ⚠ **Megjegyzés**
> A BOYA BY-M1S kizárólag olyan laptoppal használható, amelynek fejhallgató- és mikrofoncsatlakozója egy közös (kombinált) aljzatban van kialakítva.

1. Rögzítse a mikrofont a ruházatára (lásd az előző utasításokat).

2. Állítsa a Kamera/Okostelefon kapcsolót Okostelefon állásba.

3. Csatlakoztassa a 3,5 mm-es csatlakozót a laptopja hangbemeneti aljzatához.

4. Nyisson meg egy hangrögzítő alkalmazást, és kezdje el a felvételt.

A mikrofon használata egyéb eszközökkel

1. Rögzítse a mikrofont a ruházatára (lásd az előző utasításokat).

2. Állítsa a Kamera/Okostelefon kapcsolót Kamera állásba.

3. Csatlakoztassa a 3,5 mm-es csatlakozót az eszköze (hangfelvevő, erősítő stb.) hangbemeneti aljzatához, majd kezdje el a felvételt.

Jellemzők

- Csipeszes mikrofon okostelefonokhoz, fényképezőgépekhez, kamkorderekhez, hangfelvevőkhöz, számítógépekhez és más audio-/videófelvevő eszközökhöz
- Kiváló minőségű kondenzátormikrofon, amely ideális a pontos hangfelvételhez
- Mindenirányú (omnidirekcionális) hangfelvételi karakterisztika a rugalmas, egyszerű használatért
- Alacsony kezelési zaj

Műszaki adatok

Mikrofonkapszula	Kondenzátor kapszula
Iránykarakterisztika	Mindenirányú (omnidirekcionális)
Érzékenység	30 dB, ±3 dB, f=1 kHz, Pin=1 Pa, 0 dB=1 V/Pa
Frekvenciaátvitel	50 Hz – 20 kHz
Jel-zaj viszony	78 dB
Kimeneti impedancia	600 Ω
Csatlakozó	3,5 mm-es (1/8") jack
Tápellátás	Külső eszközről biztosított
Kábelhossz	6,0 m
Tömeg	68 g

Iránykarakterisztika

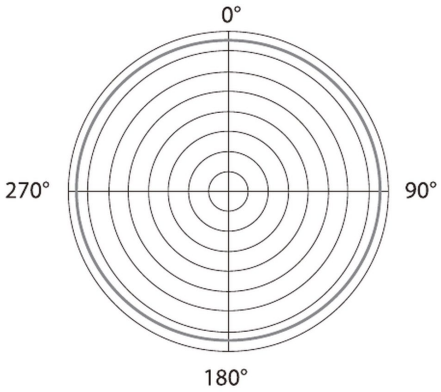

Frekvenciaátvitel

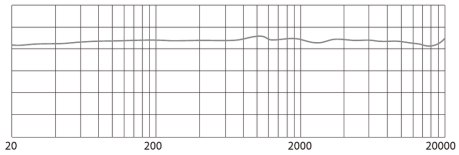

Gyártó

SHENZHEN JIAYZ PHOTO INDUSTRIAL., LTD.

A BOYA embléma a Shenzhen Jiayz Photo Industrial, Ltd. bejegyzett és tulajdonában lévő védjegye.

Cím: Guangdong tartomány, Shenzhen, Longhua körzet, Guanlan utca, Dalang közösség, Dalang ipari övezet A16, Kína

Tel.: 400 6131096

E-mail: sales@boya-mic.com

www.boya-mic.com / www.jiayz.com