BOYA

Univerzális szív alakú (kardioid) mikrofon
BY-MM1

Használati útmutató

Használati útmutató

Köszönjük, hogy a BOYA BY-MM1 mikrofont választotta!

A BOYA BY-MM1 egy szív alakú (kardioid) mikrofon, amelyet kifejezetten a beépített mikrofonokkal készült videófelvételek hangminőségének javítására terveztek.

A csomag TRS és TRRS kimeneti kábelt is tartalmaz, így okostelefonokkal, kamerákkal, videokamerákkal, hangfelvevőkkel, számítógépekkel és más audio-/videófelvevő eszközökkel egyaránt használható.

A BY-MM1 kompakt méretű és könnyű, alumínium szerkezetű kialakítású, így forgatás közben nem jelent terhet. Plug and play működésű, nincs szükség elemre, tehát nem kell aggódnia az akkumulátor állapota miatt. A csomag tartalmaz egy rezgéscsillapító tartót (shock mount) is, amely hatékonyan csökkenti a nem kívánt rezgéseket, valamint a kábel- és kezelési zajokat. Emellett egy szőrmés szélvédő is tartozék, amelyet kifejezetten a szél és a környezeti zaj csökkentésére terveztek kültéri felvételekhez, hogy a hang kristálytiszta maradjon.

Jellemzők

- Kompakt, kamerára szerelhető mikrofon
- Kompatibilis okostelefonokkal, DSLR fényképezőgépekkel, hagyományos videokamerákkal, számítógépekkel stb.
- Strapabíró fém szerkezet
- Nincs szükség elemre
- Professzionális szőrmés szélvédő tartozékként

Műszaki adatok

Átalakító:	Elektret kondenzátor
Iránykarakterisztika:	Szív alakú (kardioid)
Frekvenciaátvitel:	35–18 kHz +/-3dB
Érzékenység:	-42dB +/-1dB / 0dB=1V/Pa, 1kHz
Jel-zaj viszony:	76dB SPL
Csatlakozó:	3,5 mm-es TRS és TRRS csatlakozó
Méretek:	Φ22 × 81 mm
Nettó tömeg:	86 g

⚠ Figyelem

- Az eszköz első használata előtt olvassa el figyelmesen ezt a használati útmutatót. Mindent tartalmaz, amit a személyi sérülések és az anyagi károk elkerülése érdekében tudnia kell.
- Szigorúan tartsa be a használati útmutatóban található biztonsági megjegyzéseket.
- Tartsa biztonságos helyen ezt a használati útmutatót. Ha eladja a berendezést, vagy továbbadja másnak, adja át vele együtt ezt a használati útmutatót is.

1. A használati útmutató megfelelő megértése

1.1 Jelölések az eszközön

Ez a szimbólum (CE) azt jelzi, hogy az eszköz megfelel az összes vonatkozó uniós irányelv biztonsági követelményeinek.

Hulladékkezelés és környezetvédelem

Az elektromos és elektronikus készülékeket, valamint az elemeket tilos a háztartási hulladékkal együtt ártalmatlanítani. A felhasználó törvényileg köteles az elhasznált elektromos és elektronikus készülékeket, valamint elemeket az erre kijelölt gyűjtőhelyeken vagy az értékesítés helyén leadni. A részleteket a nemzeti jogszabályok határozzák meg. A terméken, illetve a csomagoláson található szimbólum ezekre a rendelkezésekre utal. Az újrahasznosítás, az anyagérzékeny hulladékkezelés, illetve a hulladék berendezések és elemek bármely más formájú újrahasznosítása fontos hozzájárulás környezetünk védelméhez.

A csomag tartalma

① Szőrmés szélvédő

② Mikrofon

③ 3,5 mm-es audio jack

④ Rezgéscsillapító tartó (shock mount)

⑤ 3,5 mm-es audio kimeneti kábel

⑥ 3,5 mm–TRS audio kimeneti kábel

⑦ 3,5 mm–TRRS audio kimeneti kábel

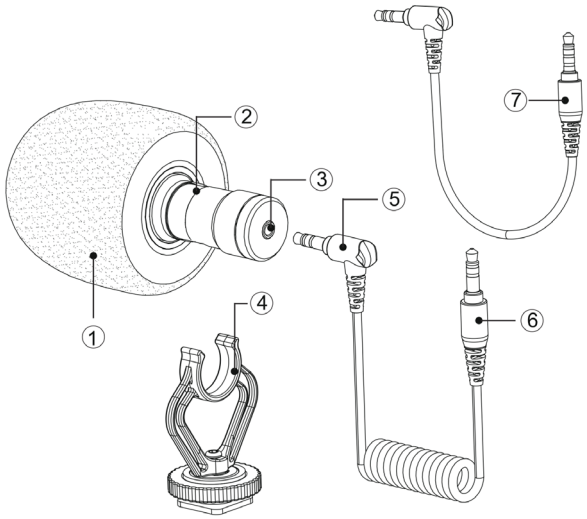

Mi a különbség?

① 3,5 mm-es TRRS csatlakozó – okostelefonhoz, táblagéphez vagy Mac-hez

② 3,5 mm-es TRS csatlakozó – fényképezőgépekhez, videokamerákhoz, hangfelvevőkhöz és más audio-/videófelvevő eszközökhöz

① 3.5 mm TRRS connector
-For Smartphone, tablet or Mac

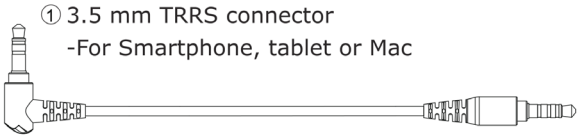

② 3.5 mm TRS connector
-For cameras, camcorders, audio recorders and other audio/video recording devices.

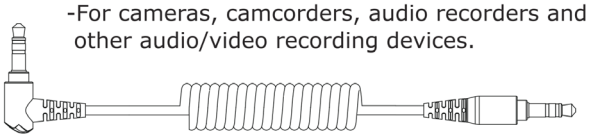

A mikrofon használata okostelefonnal, táblagéppel vagy Mac-kel

1. Csatlakoztassa a 3,5 mm-es TRRS csatlakozót okostelefonja, táblagépe vagy Mac-e audio bemeneti aljzatához.
2. Nyissa meg a hang- vagy videófelvevő alkalmazást, és kezdje el a felvételt.

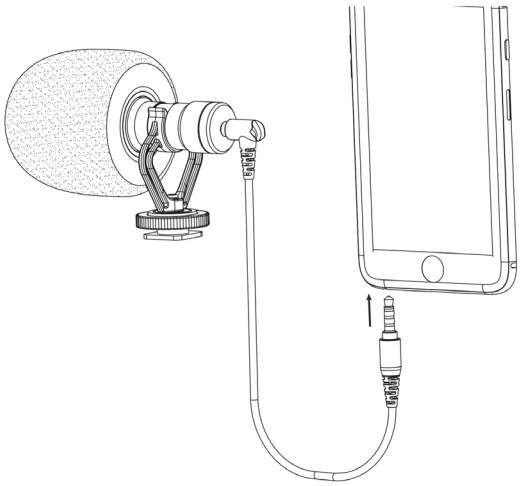

A mikrofon használata fényképezőgépekkel, videokamerákkal, hangfelvevőkkel és más audio-/videófelvevő eszközökkel

1. Rögzítse a mikrofont a fényképezőgép vakupapucsába (hot shoe).

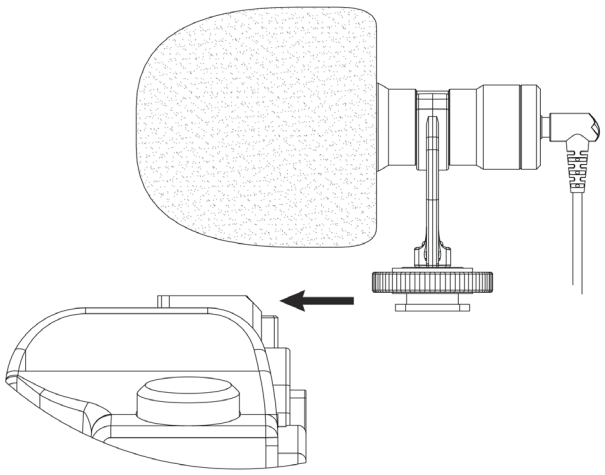

2. Csatlakoztassa a 3,5 mm-es TRS csatlakozót az eszköz (hangfelvevő, erősítő, számítógép, laptop) audio bemeneti aljzatához.

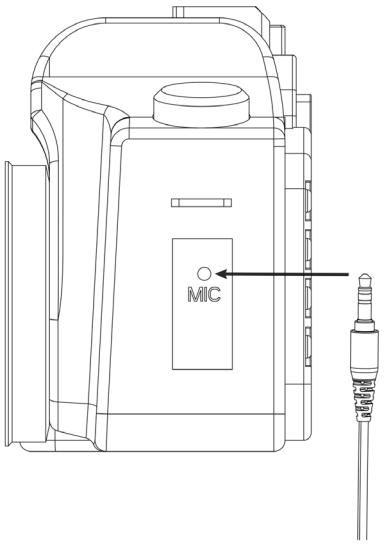

Műszaki jellemzők (grafikonok)

A grafikonok a mikrofon frekvenciaátvitelét (fent), illetve iránykarakterisztikáját, azaz a hangfelvétel érzékenységét a különböző irányokban (lent) mutatják.

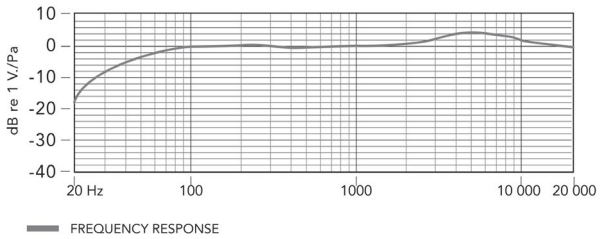

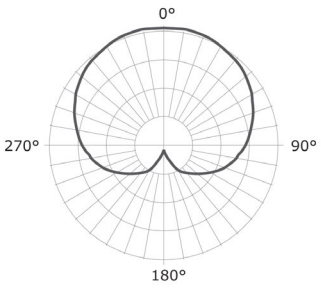

Hibaelhárítás

Ha bármilyen problémája adódik a BY-MM1 összetevőinek használata során, nézze át az alábbi ellenőrzőlistát.

Ha a probléma továbbra is fennáll, forduljon a helyi viszonteladóhoz, vagy vegye fel velünk közvetlenül a kapcsolatot: sales@boya-mic.com.

Probléma	Megoldás
A mikrofon nem működik	Győződjön meg róla, hogy a megfelelő audio csatlakozót használja: 1) Okostelefonhoz, táblagéphez vagy Mac-hez a hajlékony 3,5 mm-es kábelt használja. 2) Más eszközökhöz a 3,5 mm-es egyenes kábelt használja.
Túl sok környezeti zaj kerül rögzítésre	Győződjön meg róla, hogy a mikrofon a lehető legközelebb van a felvétel alanyához. Zajos környezetben bizonyos mértékű háttérzaj elkerülhetetlen.

www.boya-mic.com

V01

SHENZHEN JIAYZ PHOTO INDUSTRIAL., LTD.
A BOYA logó a Shenzhen Jiayz Photo Industrial, Ltd. bejegyzett és tulajdonában lévő védjegye.

Cím: A16 épület, Guichuang Dongli Intelligens Terminál Ipari Park, Dafu közösség, Guanlan utca, Longhua kerület, Shenzhen város, Guangdong tartomány, Kína

E-mail: sales@boya-mic.com

www.boya-mic.com / www.jiayz.com