BOYA

Asztali mikrofon

BOYA K3

Használati útmutató

Nyilatkozat

Kérjük, használat előtt figyelmesen olvassa el ezt a kézikönyvet, és szigorúan az utasításoknak megfelelően üzemeltesse és tárolja a terméket. Kérjük, őrizze meg a kézikönyvet későbbi felhasználásra. Ha a használati útmutatón kívül további segítségre van szüksége, forduljon a viszonteladójához, vagy írjon nekünk e-mailt a support@boya-mic.com címre.

Óvintézkedések

1. Ne használja a mikrofont víz alatt, és ne tegye ki esőnek. Tárolja hűvös, száraz helyen.

2. A mikrofont normál hőmérsékleten használja és tárolja. Ne mozgassa gyakran meleg és hideg környezet között. Tartsa távol hőforrásoktól, például fűtőtestektől és sütőktől.

3. Használat és tárolás közben tartsa távol portól és nedvességtől.

4. Kerülje a mikrofont érő erős ütéseket és ütközéseket.

5. Ne helyezze a mikrofont hangfalak közelébe, hogy elkerülje a visszacsatolásból (visszhangból) eredő zavaró hangokat.

6. A legjobb hangfelvételi minőség érdekében ne tartsa a kezét a mikrofonra, illetve ne fogja körbe azt.

Általános bemutatás

A K3 egy RGB világítással és dinamikus fényeffektusokkal felszerelt asztali mikrofon, amely divatos stílust és hangulatot kölcsönöz játékhoz vagy élő közvetítéshez. Alján rezgéscsillapító tartóval rendelkezik a kezelési zajok minimalizálása érdekében, valamint beépített túlvezérlés-gátlóval a hirtelen hangcsúcsok tompítására. A mikrofon LED-kijelzője lehetővé teszi állapotának egyszerű nyomon követését felvétel közben. Emellett egyetlen érintéssel elnémítható, ami segít elkerülni a kínos pillanatokat élő közvetítés közben. A K3 mikrofon erősítésszabályzó tárcsával rendelkezik a bemeneti érzékenység gyors beállításához. A mellékelt adapter 3/8" és 5/8" menettel kompatibilis, így a legtöbb állványhoz illeszkedik. A K3 mikrofon kiváló hangminőséget biztosít, akár számítógéphez, PS5-höz, PS4-hez, akár Mac-hez csatlakoztatva.

Termékfelépítés

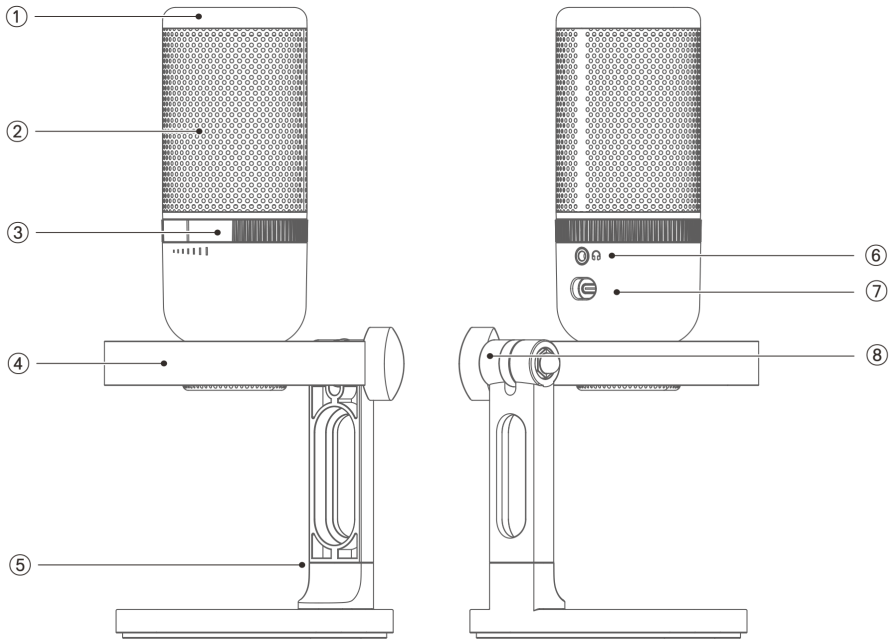

① Némító gomb / RGB fényeffekt-kapcsoló / Zajszűrés gomb

Némítás: érintse meg egyszer könnyedén a mikrofon tetejét a némítás be- vagy kikapcsolásához. Amikor a mikrofon némítva van, az RGB fény gyorsan pirosan villog.

Zajszűrés: érintse meg kétszer könnyedén a mikrofon tetejét a zajszűrés be- vagy kikapcsolásához. Bekapcsoláskor az RGB fény kétszer gyorsan zölden villan, kikapcsoláskor kétszer gyorsan kéken villan.

RGB fényeffekt: nyomja meg és tartsa lenyomva a tetejét az RGB fény be- vagy kikapcsolásához.

② RGB fény

③ Erősítésszabályzó tárcsa

Forgassa jobbra a hangerő növeléséhez, balra a csökkentéséhez.

④ Rezgéscsillapító tartó

⑤ Asztali állvány

⑥ 3,5 mm-es fejhallgató-csatlakozó

Csatlakoztasson fejhallgatót a hang monitorozásához.

⑦ USB-C kimenet

Hang továbbítására szolgál más eszközökhöz, például okostelefonhoz, táblagéphez vagy számítógéphez.

⑧ Állítógomb

Lazítsa meg ezt a gombot a mikrofon szögének beállításához a jobb hangfelvétel érdekében.

Tartozékok felszerelése

A K3 asztalon is használható, vagy konzolkarra (boom arm) is felszerelhető, így különböző felvételi helyzetekhez egyaránt alkalmazható.

Asztali állvány felszerelése

Rögzítse a mikrofont az asztali állványra az alábbi ábrán látható módon:

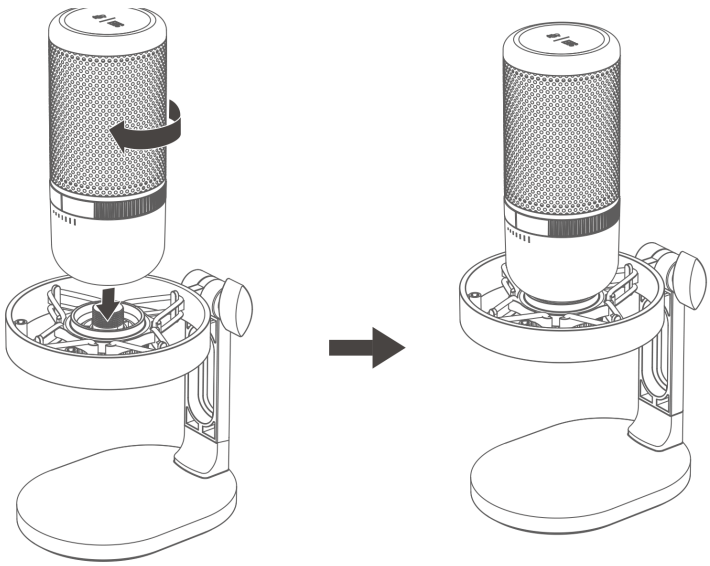

Konzolkar (boom arm) felszerelése

1. Forgassa el az állítógombot az óramutató járásával ellentétes irányba, hogy levegye a mikrofont az asztali állványról.

2. Szerelje fel a mellékelt adaptert a rezgéscsillapító tartóra, majd csavarozza rá a konzolkarra.

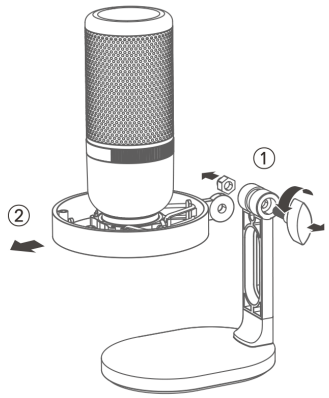

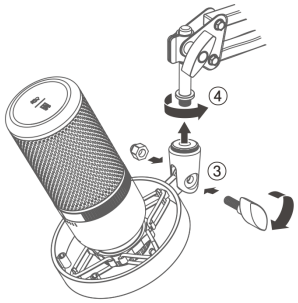

Szélvédő (pop filter) felszerelése

Igazítsa a szélvédő alját a rezgéscsillapító tartón található két nyíláshoz, majd illessze a helyére az alábbi ábrán látható módon.

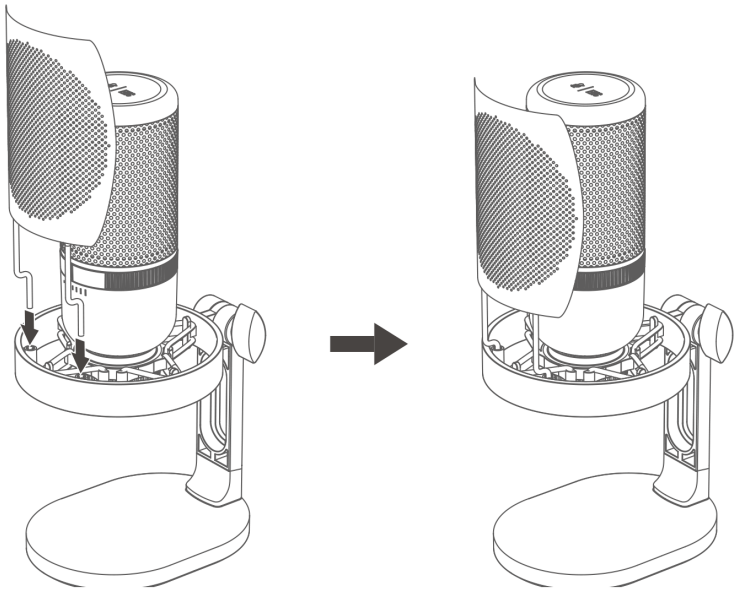

Kezelési útmutató

Mikrofon aktiválása

Csatlakoztassa a mikrofont telefonjához, számítógépéhez vagy más eszközéhez a mellékelt adatkábellel. Számítógéphez csatlakoztatva szükség lehet a programbeállítások elvégzésére. A részletekért lásd a „Programbeállítások” fejezetet.

Mikrofon elhelyezése

A jobb felvételi minőség érdekében helyezze a mikrofont 5–15 cm (2–6 hüvelyk) távolságra a hangforrástól.

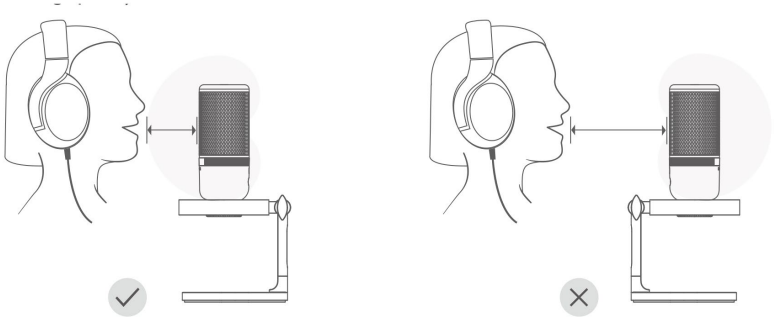

Némítás funkció

Érintse meg egyszer könnyedén a mikrofon tetejét a némítás be- vagy kikapcsolásához. Némítás esetén az RGB fény gyorsan pirosan villog.

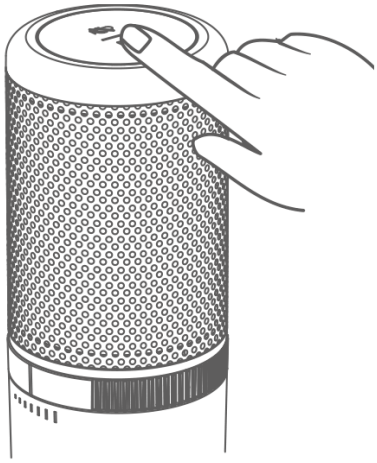

Erősítés beállítása

Forgassa az erősítésszabályzó tárcsát jobbra a hangerő növeléséhez, balra a csökkentéséhez.

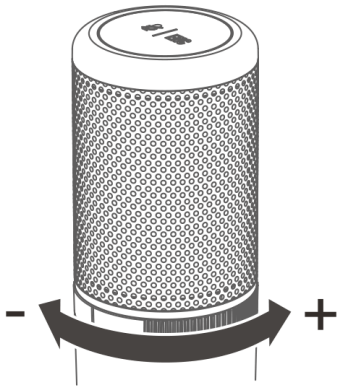

Zajszűrés

Érintse meg kétszer könnyedén a mikrofon tetejét a zajszűrés be- vagy kikapcsolásához. Ha a felvételi környezet zajos, javasolt a zajszűrés bekapcsolása. Bekapcsoláskor az RGB fény kétszer gyorsan zölden villog, kikapcsoláskor kétszer gyorsan kéken villog.

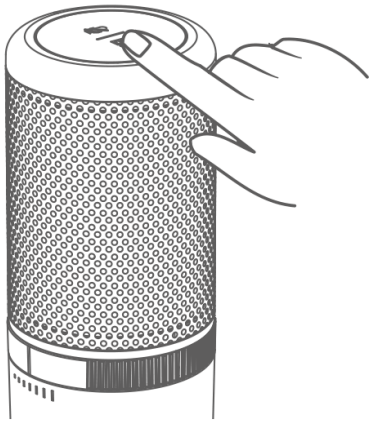

Programbeállítások

Programbeállítás Mac rendszeren

1. Csatlakoztassa a K3-at Mac számítógépéhez a mellékelt adatkábellel.
2. Nyissa meg a Rendszerbeállításokat, majd válassza a Hang ikont.
3. A Bemenet (Input) fülön válassza a K3-at bemeneti eszközként.
4. A Kimenet (Output) fülön válassza a K3-at kimeneti eszközként.

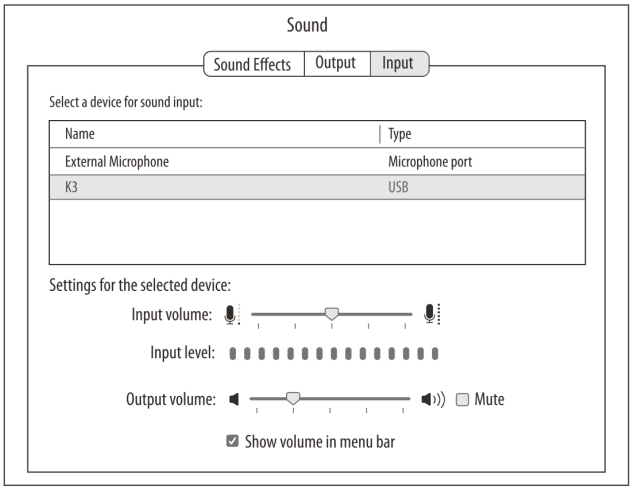

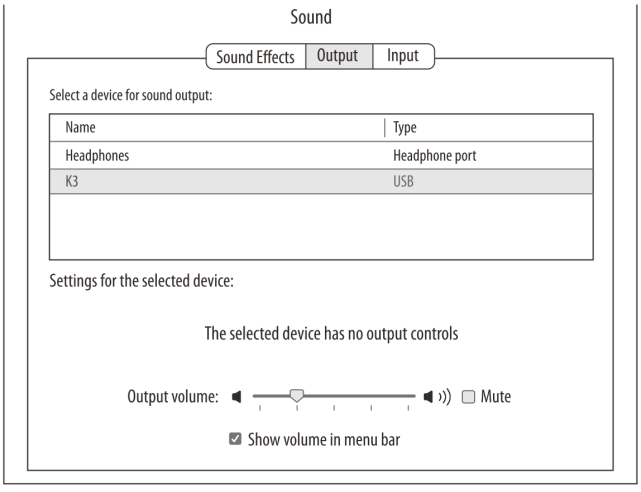

Windows rendszerbeállítás

1. Csatlakoztassa a K3-at számítógépéhez a mellékelt adatkábellel.
2. Lépjen a Beállítások > Rendszer > Hang menüpontra.
3. A Lejátszás (Playback) fülön válassza a K3-at alapértelmezett eszközként.
4. A Felvétel (Recording) fülön válassza a K3-at alapértelmezett eszközként.

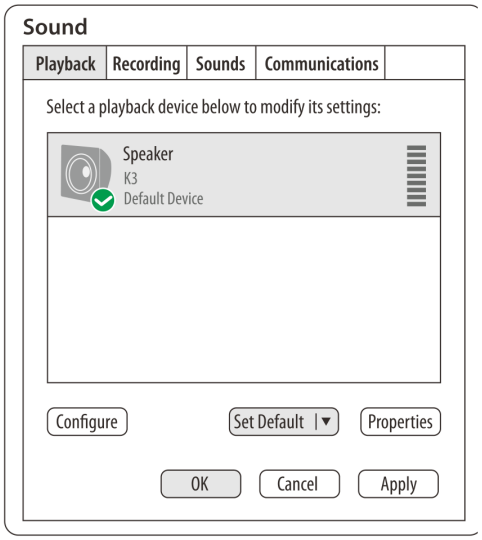

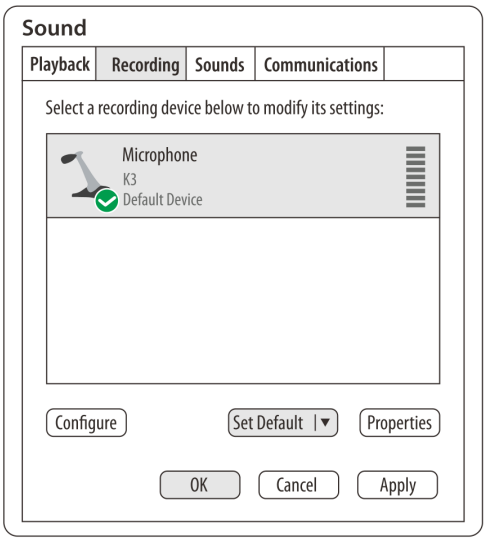

Műszaki adatok

Akusztikai elv	Kondenzátor mikrofon
Iránykarakterisztika	Szuperkardioid
Frekvenciaátvitel	20 Hz – 20 000 Hz
Érzékenység (maximális erősítés)	-11 dBFS, 80 dB SPL mellett
Érzékenység (minimális erősítés)	-39 dBFS, 80 dB SPL mellett
Mintavételi frekvencia	48 kHz
Bitmélység	16/24 bit
Jel-zaj viszony	75 dB
Maximális hangnyomásszint (SPL)	108 dB SPL
Minimális kimeneti impedancia	16 Ω
Csatlakozók	3,5 mm-es fejhallgató-csatlakozó (monitorozáshoz), USB-C kimenet (USB 2.0 Hi-Speed)
Méretek	86 × 117 × 249 mm (az asztali állvánnyal együtt)
Tömeg	kb. 415 g (az asztali állvánnyal együtt)
Tápellátás	5 V, 200 mA (max.)
Operációs rendszer követelmények	Windows 10.0 vagy újabb, macOS 10.15 vagy újabb, Android 9.0 vagy újabb, iPadOS* 14 vagy újabb (USB-C porttal rendelkező Apple-eszköz szükséges)
Üzemi hőmérséklet	0 °C – +40 °C (32 °F – 104 °F)
Tárolási hőmérséklet	-20 °C – +70 °C (-4 °F – 158 °F), 10–95% páratartalom, nem lecsapódó

Iránykarakterisztika

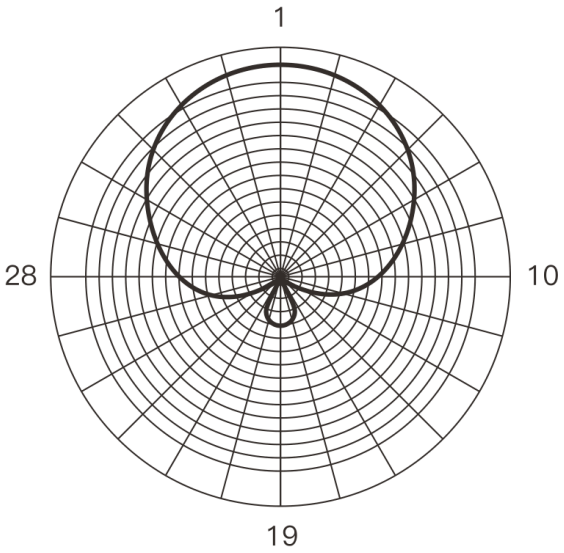

Frekvenciaátvitel

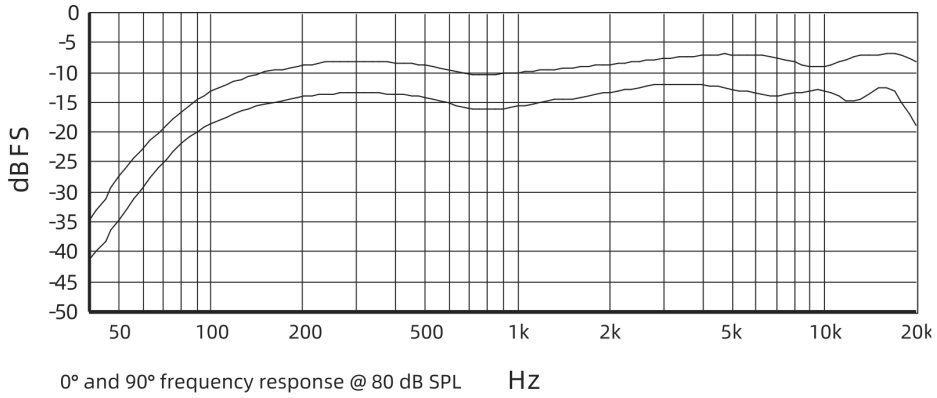

0° and 90° frequency response @ 80 dB SPL

0°- és 90°-os frekvenciaátvitel, 80 dB SPL mellett

A csomag tartalma

K3 mikrofon × 1

Szélvédő (pop filter) × 1

Asztali állvány (rezgéscsillapító tartóval) × 1

USB-C – USB-C / USB-A adatkábel (1,8 m) × 1

3/8" – 5/8" menetes adapter

SHENZHEN JIAYZ PHOTO INDUSTRIAL., LTD.

A BOYA logó a Shenzhen Jiayz Photo Industrial., Ltd. bejegyzett védjegye és tulajdona.

Tel.: 400 6131096

E-mail: sales@boya-mic.com

www.boya-mic.com / www.jiayz.com