BOYA

Asztali mikrofon

BOYA K9

Használati útmutató

Magyar fordítás az eredeti gyártói (BOYA) használati útmutató alapján.

Nyilatkozat

Köszönjük, hogy a BOYA terméket választotta! Kérjük, a használat előtt figyelmesen olvassa el ezt a kézikönyvet, és az eszközt szigorúan az utasításoknak megfelelően üzemeltesse és tárolja. Kérjük, őrizze meg a kézikönyvet későbbi felhasználásra. Ha a használati útmutatóban foglaltakon túl további segítségre van szüksége, forduljon a viszonteladóhoz, vagy írjon nekünk a következő e-mail címre: support@boya-mic.com

Óvintézkedések

1. Ne használja a mikrofont víz alatt, és ne tegye ki esőnek. Tárolja hűvös, száraz helyen.
2. A mikrofont normál hőmérsékleten használja és tárolja. Ne mozgassa gyakran meleg és hideg környezet között. Tartsa távol a hőforrásoktól, például fűtőtestektől és sütőktől.
3. Használat és tárolás közben tartsa távol a portól és a nedvességtől.
4. Kerülje az erős ütéseket és a mikrofont érő ütközéseket.
5. Ne helyezze a mikrofont hangszórók közelébe, hogy elkerülje a visszacsatolást (hangvisszhangot).
6. A legjobb hangfelvételi karakterisztika érdekében ne tartsa a kezét a mikrofonhoz szorítva.

Általános bemutatás

A K9 egy asztali mikrofon, amely RGB világítással és dinamikus fényeffektusokkal rendelkezik, így stílust és hangulatot kölcsönöz játék közben vagy élő közvetítés során. Alján rezgéscsillapító tartó (shock mount) található a kezelési zajok minimalizálására, valamint beépített szivacsbetét a plozív hangok (például a „p” hangok) tompítására. LED-kijelzője lehetővé teszi a mikrofon állapotának azonnali ellenőrzését, az egyszerű koppintással működő némítás funkció pedig segít elkerülni a kínos pillanatokat élő közvetítés közben. Ez a mikrofon három iránykarakterisztikával rendelkezik, így szinte bármilyen felvételi helyzethez alkalmazkodik. Erősítésszabályzó gombbal van felszerelve a bemeneti érzékenység gyors beállításához. A mellékelt adapter 3/8″ és 5/8″ menettel kompatibilis, így a legtöbb állványhoz illeszkedik. A K9 mikrofon kiváló hangminőséget biztosít, akár PC-hez, PS5-höz, PS4-hez vagy Mac-hez csatlakoztatva.

Termékfelépítés

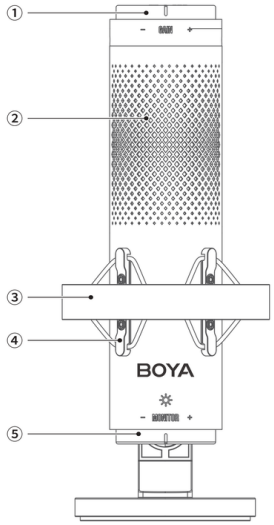

Elölnézet

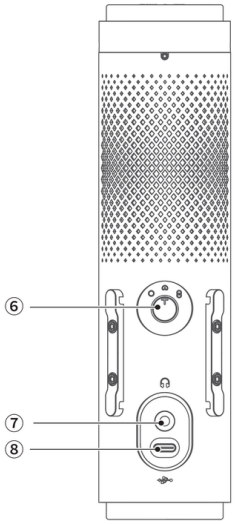

Hátulnézet

① Erősítés gomb / Némítás gomb / Zajszűrés gomb

- Erősítés: Forgassa el a gombot a mikrofon bemeneti erősítésének beállításához.
- Némítás: Koppintson egyszer könnyedén a gomb tetejére a mikrofon némításához vagy a némítás feloldásához.
- Zajszűrés: Nyomja meg és tartsa lenyomva a gomb tetejét a zajszűrés be- vagy kikapcsolásához.

② RGB fény

③ Rezgéscsillapító tartó (pop filterrel / szélvédő szűrővel)

④ Állítógomb

Lazítsa meg ezt a gombot a mikrofon szögének beállításához a jobb hangfelvétel érdekében.

⑤ Fülhallgató-hangerő gomb / RGB fényeffektus-kapcsoló

- Forgassa el a gombot a fülhallgató hangerejének beállításához.
- A gomb egyben RGB fényeffektus-kapcsolóként is funkcionál, amellyel a különböző fényeffektusok között válthat.

Művelet	Fényeffektus
A mikrofon alját megnyomva tartva	A fény be- vagy kikapcsolása
A mikrofon alját könnyedén megkoppintva végiglépkedhet a fényeffektusokon	Lila fény Sötétkék fény Világoskék fény Zöld fény Sárga fény Cián-zöld fény Piros fény Fehér fény Többszínű körforgás Többszínű átmenet

Megjegyzés: Némítás módban a fényeffektusok nem válthatók.

⑥ Iránykarakterisztika-váltó gomb

Forgassa el a gombot a három iránykarakterisztika – gömbirányú, szív alakú (kardioid) és kétirányú – közötti váltáshoz.

Iránykarakterisztika	Leírás
Gömbirányú	A mikrofon körül minden irányból érkező hangot érzékeli. Ideális környezeti hangok vagy több személy egyidejű felvételéhez.
Szuperkardioid	A mikrofon előtt közvetlenül érkező hangot érzékeli. Kiválóan alkalmas podcastekhez, élő közvetítéshez és egyéb hangfelvételekhez.
Kétirányú	A mikrofon elejéről és hátuljáról érkező hangot egyaránt érzékeli. Kiválóan alkalmas személyes, szemtől szembeni interjúk rögzítésére.

⑦ 3,5 mm-es fülhallgató-csatlakozó

Csatlakoztasson fülhallgatót a hang monitorozásához.

⑧ USB-C kimeneti port

Hangkimenetre használható okostelefonokhoz, táblagépekhez vagy számítógépekhez való csatlakoztatáshoz.

A pop filter felszerelése

Illessze a pop filter (szélvédő szűrő) alját a rezgéscsillapító tartó két nyílásához, majd az alábbi ábrán látható módon pattintsa a helyére.

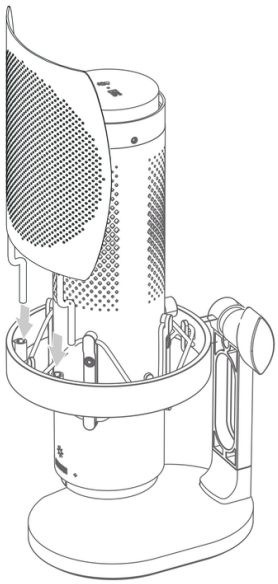

A mikrofonkar (boom arm) felszerelése

1) Forgassa el az állítógombot az óramutató járásával ellentétes irányba, hogy levegye a mikrofont az asztali állványról.

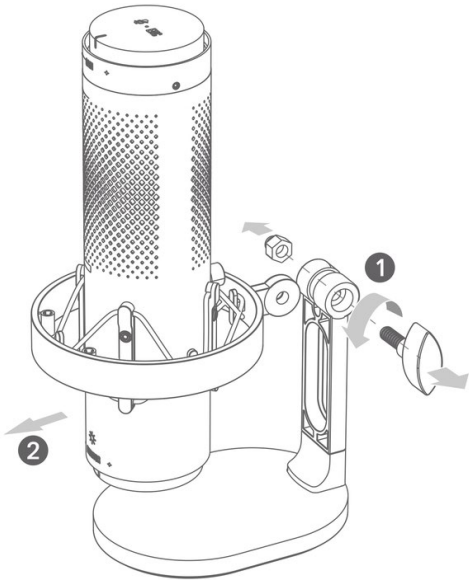

2) A mellékelt 5/8″–3/8″ menetes adapter segítségével csavarja a mikrofont a mikrofonkarra az alábbi ábrán látható módon.

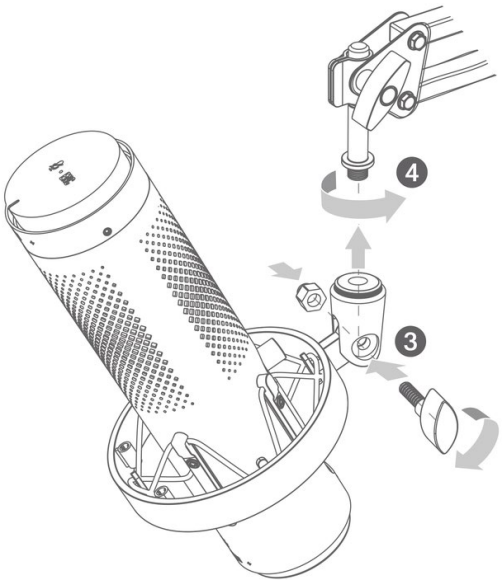
4
3

Kezelési útmutató

Mikrofon aktiválása

Csatlakoztassa a mikrofont telefonjához, számítógépéhez vagy más eszközéhez a mellékelt adatkábellel. Számítógéphez történő csatlakoztatáskor szükség lehet a program beállításainak elvégzésére. A részletekért lásd a „Program beállítások” című részt.

Mikrofon elhelyezése

Helyezze a mikrofont 5–15 cm (2″–6″) távolságra a hangforrástól, és válassza ki a felvétel minőségének javításához a megfelelő iránykarakterisztikát.

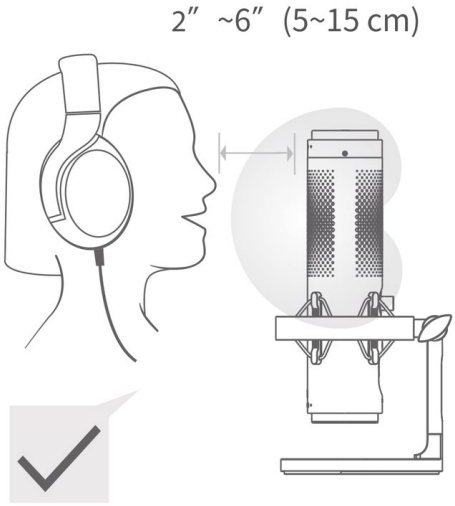

5–15 cm (2"–6") — megfelelő

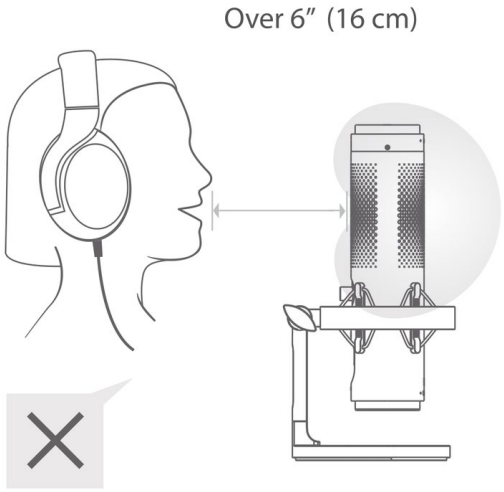

6" (16 cm) felett — kerülendő

Némítás funkció

Koppintson egyszer könnyedén a mikrofon tetejére a némításhoz vagy a némítás feloldásához. Némítás esetén az RGB fény gyorsan, piros színnel villog.



Koppintson egyszer

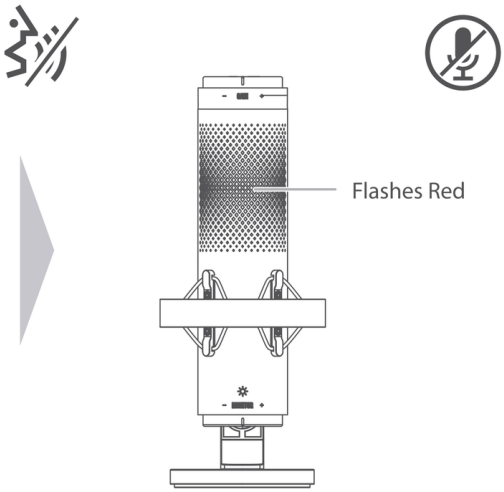

Piros villogás némításkor

Erősítés és fülhallgató-hangerő beállítása

Erősítés: Forgassa jobbra az erősítés növeléséhez, balra a csökkentéséhez.

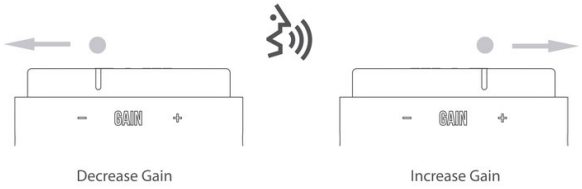

Fülhallgató hangereje: Forgassa jobbra a fülhallgató hangerejének növeléséhez, balra a csökkentéséhez.

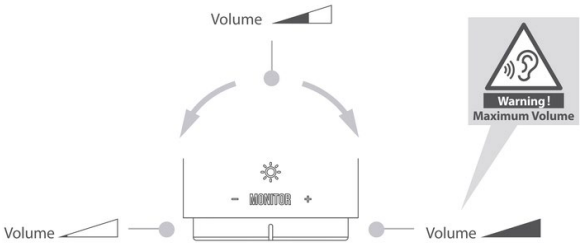

Zajszűrés

Nyomja meg és tartsa lenyomva a mikrofon tetejét a zajszűrés be- vagy kikapcsolásához. Zajos környezetben történő felvétel esetén javasolt a zajszűrés bekapcsolása. A zajszűrés bekapcsolásakor az RGB fény kétszer gyorsan zölden villan, kikapcsolásakor pedig kétszer gyorsan kéken villan.



Press and hold to enable or
disable noise cancellation

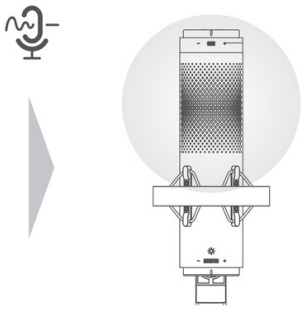

Program beállítások

Mac rendszerbeállítás

1. Csatlakoztassa a K9-et a számítógéphez a mellékelt adatkábellel.
2. Nyissa meg a Rendszerbeállításokat (System Preferences), majd válassza a Hang (Sound) ikont.
3. Az Input (bemenet) fülön válassza ki a K9-et bemeneti eszközként.
4. Az Output (kimenet) fülön válassza ki a K9-et kimeneti eszközként.

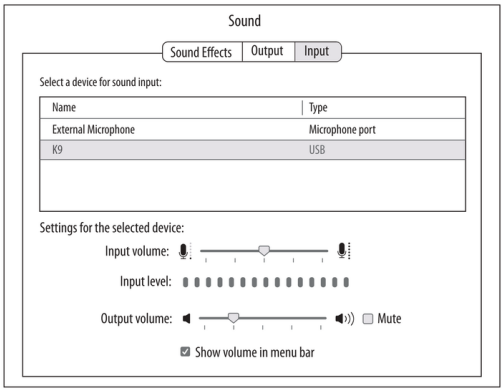

Input (bemenet) fül

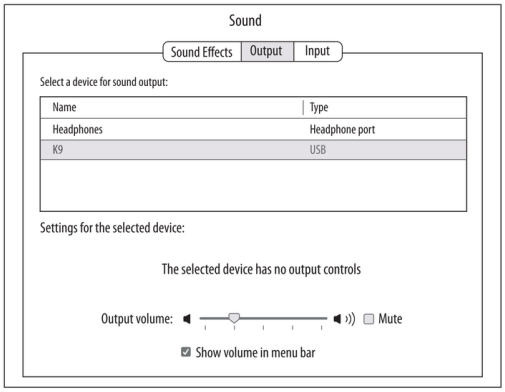

Output (kimenet) fül

Windows rendszerbeállítás

1. Csatlakoztassa a K9-et a számítógéphez a mellékelt adatkábellel.
2. Lépjen a Beállítások > Rendszer > Hang (Settings > System > Sound) menüpontra.
3. A Playback (lejátszás) fülön válassza a K9-et alapértelmezett eszközként.
4. A Recording (felvétel) fülön válassza a K9-et alapértelmezett eszközként.

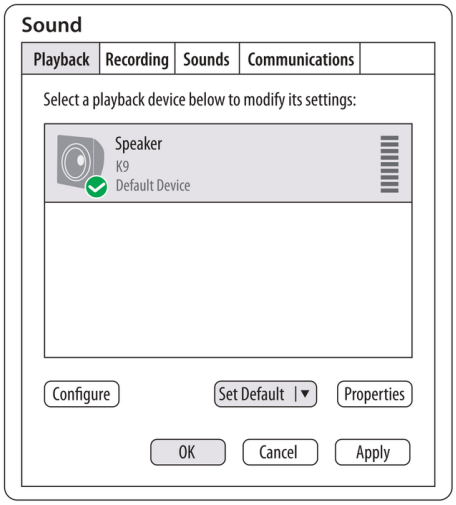

Playback (lejátszás) fül

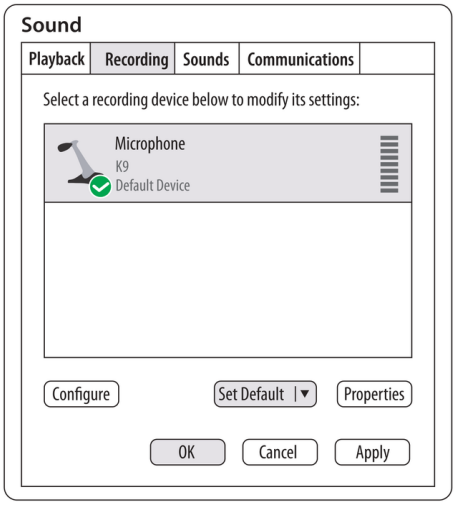

Recording (felvétel) fül

Műszaki adatok

Akusztikai elv	Kondenzátor mikrofon
Iránykarakterisztika	Gömbirányú, szuperkardioid, kétirányú
Frekvenciaátvitel	20 Hz – 20 kHz
Érzékenység (max. erősítés)	-10 dBFS, 80 dB SPL mellett
Érzékenység (min. erősítés)	-46 dBFS, 80 dB SPL mellett
Mintavételezési frekvencia	48 kHz
Bitmélység	16/24 bit
Maximális hangnyomásszint (SPL)	108 dB SPL
Minimális kimeneti impedancia	16 Ω
Csatlakozók	3,5 mm-es fülhallgató-csatlakozó (monitorozáshoz), USB-C kimenet (USB-C 2.0 Hi-Speed)
Méretek	86 × 117 × 249 mm (asztali állvánnyal együtt)
Tömeg	kb. 599 g (asztali állvánnyal együtt)
Tápellátás	5 V, 200 mA (max.)
Operációs rendszer követelmények	Windows 10.0 vagy újabb, macOS 10.15 vagy újabb, Android 9.0 vagy újabb, iPadOS* 14 vagy újabb (Apple-eszközök esetén USB-C port szükséges)
Üzemi hőmérséklet	0 °C – +40 °C (32 °F – 104 °F)
Tárolási hőmérséklet	-20 °C – +70 °C (-4 °F – 158 °F); 10–95%, páralecsapódás nélkül

Iránykarakterisztika

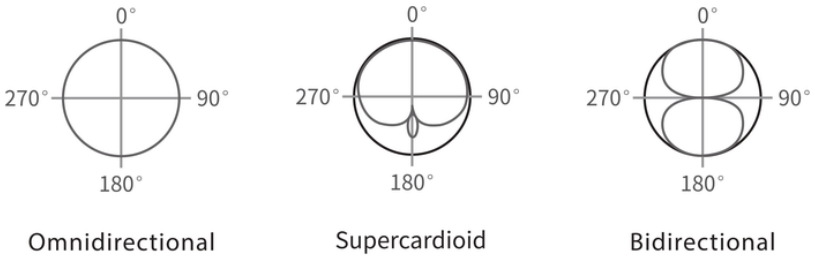

Frekvenciaátvitel

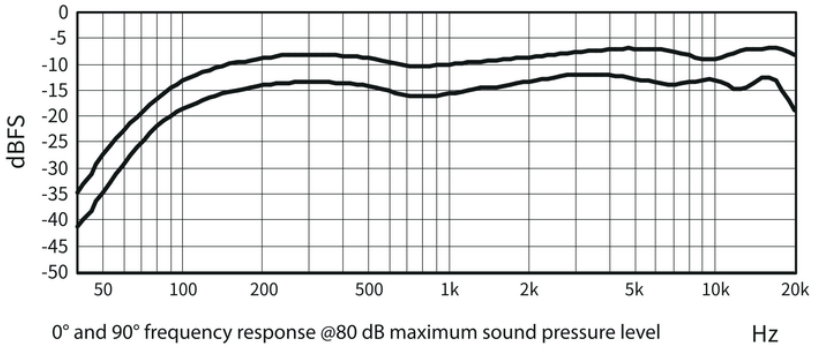

0° és 90°-os frekvenciaátvitel, 80 dB maximális hangnyomásszint mellett (Hz)

A csomag tartalma

- K9 mikrofon (rezgéscsillapító tartóval) × 1
- Pop filter (szélvédő szűrő) × 1
- Asztali állvány × 1
- USB-C – USB-C / USB-A adatkábel (1,8 m) × 1
- 5/8″–3/8″ menetes adapter