BOYA

Feljavított szuper mini vezeték nélküli mikrofon AI zajszűréssel

BOYA mini 2

Használati útmutató

Nyilatkozat

Kérjük, használat előtt figyelmesen olvassa el ezt a kézikönyvet, és szigorúan az utasításoknak megfelelően üzemeltesse és tárolja az eszközt. Kérjük, őrizze meg a kézikönyvet a későbbi tájékozódás céljából. Ha a használati útmutatóban foglaltakon túl további segítségre van szüksége, forduljon a viszonteladójához, vagy írjon nekünk e-mailt a következő címre: support@boya-mic.com

Figyelmeztetések

1. Szakképzetlen személyek számára szigorúan tilos a készüléket saját kezűleg szétszerelni.
2. Tartsa távol hőforrásoktól, például radiátoroktól vagy reflektoroktól.
3. Ne távolítsa el az akkumulátort szakember segítsége nélkül.
4. A készüléket kizárólag puha, száraz ruhával tisztítsa.
5. Használat és tárolás közben tartsa távol portól és nedvességtől.
6. A legjobb felvételi karakterisztika érdekében ne tartsa a kezét a mikrofonkapszula fedeléhez érintve (ne takarja el kézzel a mikrofonkapszulát).

Általános bemutatás

A BOYA mini 2 egy feljavított, szuper mini vezeték nélküli mikrofonrendszer, amely továbbfejlesztett AI zajszűrési technológiával, 80 dB jel-zaj viszonnyal és 120 dB maximális hangnyomásszinttel (SPL) rendelkezik, és támogatja a 24 bites hangfelvételt. A megnövelt teljesítmény ellenére könnyű és hordozható maradt, kompatibilis okostelefonokkal, táblagépekkel és más eszközökkel, hogy tiszta, professzionális minőségű hangot biztosítson.

A BOYA mini 2 emellett a BOYA Central alkalmazáson keresztül lehetővé teszi a paraméterek beállítását is: a felhasználók módosíthatják az erősítést, és EQ (hangszínszabályzó) beállításokat alkalmazhatnak a különböző felvételi igényekhez. Az egyes adók egyetlen töltéssel akár 6 órán át használhatók, a töltőtok pedig 30 órára növeli a teljes üzemidőt. Ideális tartalomkészítéshez, élő közvetítéshez, vlogoláshoz és mobil újságíráshoz.

Jellemzők

- 5 grammos, hüvelykujjnyi méretű mikrofon a diszkrét viseletért
- Feljavított AI zajszűrés, akár -40 dB
- 48 kHz / 24 bites hang, 80 dB jel-zaj viszony, 120 dB maximális hangnyomásszint
- Limiter és biztonsági (safety) hangsáv a torzításmentes hangért
- BOYA Central alkalmazás az erősítés és az EQ szabályozásához
- 6 óra üzemidő adónként, tokkal együtt akár 30 óra

Termékfelépítés

Adóegység (BOYA mini 2-TX)

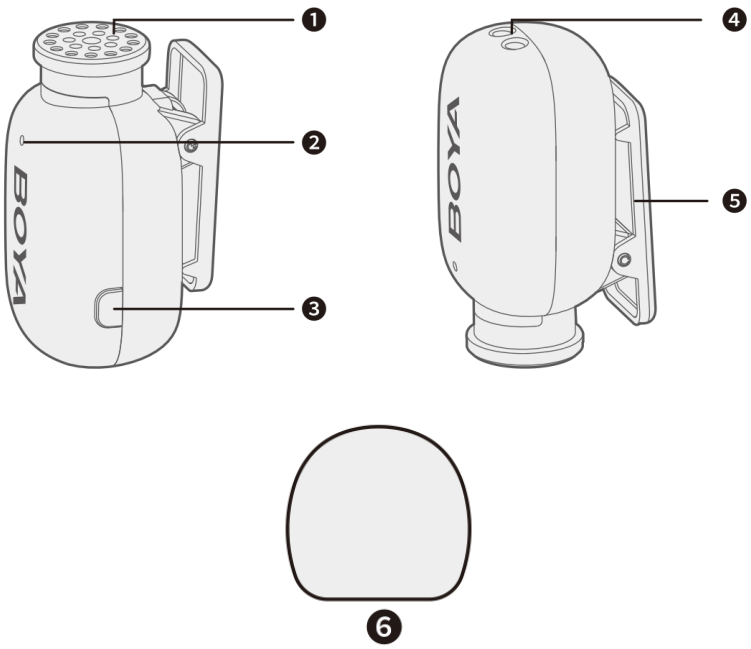

① Beépített kondenzátor mikrofon

② Jelzőfény

Állapot	Jelzés
Nincs párosítva	Lassan villog kék színnel
Párosítás folyamatban	Gyorsan villog kék színnel (5 percig)
Sikeresen párosítva	Folyamatos kék fény
Zajszűrés bekapcsolva	Folyamatos zöld fény
Némítás bekapcsolva	Lassan villog piros színnel
Alacsony akkumulátorszint	Gyorsan villog piros színnel
Töltés	Folyamatos piros fény
Firmware frissítés	Felváltva villog piros és zöld színnel

Megjegyzés:

- Párosítási módban az adó jelzőfénye 5 percig gyorsan villog kék színnel, miközben a vevővel próbál párosodni. Az időkorlát lejárta után az adó kilép a párosítási módból, jelzőfénye pedig ismét lassan villog kék színnel.
- Kérjük, töltse fel az adót, ha jelzőfénye gyorsan villog piros színnel, különben az adó 10 perc múlva automatikusan kikapcsol.
- Az adó(k) párosítás hiányában 10 perc után automatikusan kikapcsol(nak). Ez a funkció alapértelmezés szerint be van kapcsolva, szükség esetén a BOYA Central alkalmazáson keresztül kikapcsolható.

③ Bekapcsológomb

- Tartsa lenyomva 2 másodpercig a be- vagy kikapcsoláshoz.
- Kikapcsolt állapotban tartsa lenyomva 5 másodpercig a párosítási mód eléréséhez.
- Nyomja meg egyszer a zajszűrés be- vagy kikapcsolásához.

- Nyomja meg kétszer a videófelvétel indításához vagy leállításához, ha a vevő okostelefonhoz csatlakozik és párosítva van az adóval. Ez a funkció csak olyan okostelefonokon támogatott, ahol a hangerőgomb kamerazárként is funkcionál.

Megjegyzés:

- Az adó(k) automatikusan bekapcsol(nak), amint kiveszik a töltőtokból, és automatikusan kikapcsol(nak), amint visszahelyezik.
- A zajszűrés alapértelmezés szerint ki van kapcsolva. Ez a funkció nem kapcsolható be vagy ki, ha az adó(k) nincs(enek) párosítva a vevővel.

④ Töltőérintkezők

⑤ Övcsipesz

⑥ Habszivacs szélvédő

Lightning vevő (BOYA mini 2-RXD)

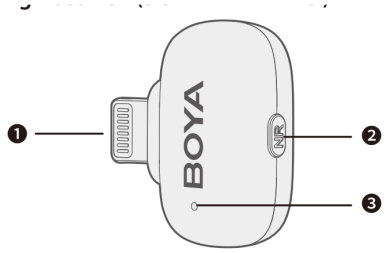

① Lightning csatlakozó

Lightning porttal rendelkező iOS-eszközökhöz csatlakoztatható.

② Zajszűrés gomb

- Tartsa lenyomva 5 másodpercig a párosítási mód eléréséhez.
- Nyomja meg egyszer a zajszűrés be- vagy kikapcsolásához.
- Nyomja meg kétszer a mikrofon némításához vagy a némítás feloldásához.

③ Jelzőfény

Állapot	**Jelzés**
Nincs párosítva	Lassan villog kék színnel
Párosítás folyamatban	Gyorsan villog kék színnel (5 percig)
Sikeresen párosítva	Folyamatos kék fény
Zajszűrés bekapcsolva	Folyamatos zöld fény
Némítás bekapcsolva	Lassan villog piros színnel
Firmware frissítés	Felváltva villog piros és zöld színnel

USB-C vevő (BOYA mini 2-RXU)

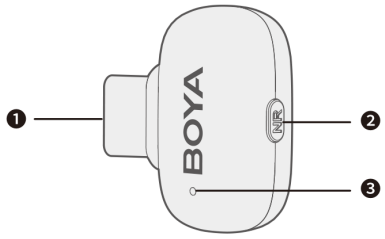

① USB-C csatlakozó

Csatlakoztatható iPhone 15-höz vagy újabb modellekhez, Android okostelefonokhoz, táblagépekhez, számítógépekhez és más USB-C eszközökhöz.

② Zajszűrés gomb

- Tartsa lenyomva 5 másodpercig a párosítási mód eléréséhez.
- Nyomja meg egyszer a zajszűrés be- vagy kikapcsolásához.
- Nyomja meg kétszer a mikrofon némításához vagy a némítás feloldásához.

③ Jelzőfény

Állapot	Jelzés
Nincs párosítva	Lassan villog kék színnel
Párosítás folyamatban	Gyorsan villog kék színnel (5 percig)
Sikeresen párosítva	Folyamatos kék fény
Zajszűrés bekapcsolva	Folyamatos zöld fény
Némítás bekapcsolva	Lassan villog piros színnel
Firmware frissítés	Felváltva villog piros és zöld színnel

CC töltőtok (BOYA mini 2-CC)

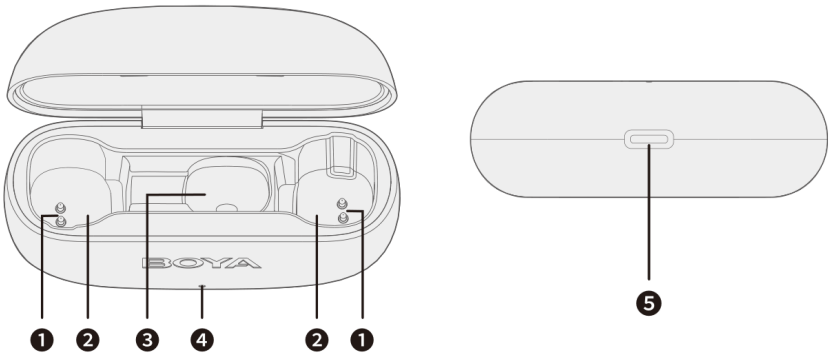

① Töltőérintkezők

Az adók töltéséhez.

② Adórekeszek

③ Vevőrekesz

④ Töltési/hátralévő akkumulátorszint-jelző

Ha a töltőtok áramforráshoz csatlakozik, ez a jelzőfény a tok töltési állapotát mutatja.

Állapot	Akkumulátorszint (tok)	Jelzés
Alacsony töltöttség	30% vagy az alatt	Villog piros színnel
Töltés	31%–99%	Villog zöld színnel
Teljesen feltöltve	100%	Folyamatos zöld fény

Ha a töltőtok NINCS áramforráshoz csatlakoztatva, és az adó(ka)t töltés céljából behelyezik, ez a jelzőfény a tok hátralévő akkumulátorszintjét mutatja.

Akkumulátorszint (tok)	Jelzés
5% vagy az alatt	Villog piros színnel
6%–30%	Folyamatos piros fény
31%–100%	Folyamatos zöld fény

Megjegyzés:

- Kérjük, mielőbb töltse fel a töltőtokot, ha jelzőfénye pirosan villog.
- Ha a töltőtok lemerült, az adó(k) behelyezéskor nem kapcsol(nak) ki automatikusan.
- A töltőtoknak körülbelül 2 órára van szüksége, hogy az adót 0%-ról 100%-ra feltöltse.

⑤ USB-C töltőport

A töltőtok töltéséhez.

Mágneses töltőkábel

Egyszerűen tartsa a töltőt az adó töltőérintkezőinek közelébe, ahol a mágnesek segítségével automatikusan a helyére pattan.


BOYA

Használat

1. Az adó(k) automatikusan bekapcsol(nak), amint kiveszik a töltőtokból. Az adó(k) az övcsipesszel a ruházatra rögzíthető(k).
2. Csatlakoztassa a Lightning csatlakozót egy iOS-eszközhöz, vagy az USB-C csatlakozót egy USB-C eszközhöz.
3. Az adó(k) és a vevő gyárilag előre párosítva kerülnek kiszállításra, ezért bekapcsoláskor automatikusan párosodnak. Sikeres párosítás esetén jelzőfényeik folyamatos kék fénnyel világítanak.

Ha nincsenek párosítva, kövesse az alábbi lépéseket:

Az adó(k) párosítása a vevővel

① Csatlakoztassa a vevőt a megfelelő eszközhöz, majd tartsa lenyomva a zajszűrés gombot 5 másodpercig. A jelzőfény gyorsan villogni kezd kék színnel, jelezve a párosítási mód aktiválódását.

② Kikapcsolt adó esetén tartsa lenyomva a bekapcsológombot 5 másodpercig. A jelzőfénye gyorsan villogni kezd kék színnel, jelezve a párosítási mód aktiválódását.

③ Sikeres párosítás esetén az adó és a vevő jelzőfénye egyaránt folyamatos kék fénnyel világít.

4. Indítson el egy videó- vagy hangfelvevő alkalmazást.
5. Egyes telefonok alapértelmezés szerint a beépített mikrofont használhatják, ezért előfordulhat, hogy a felvevő alkalmazásban át kell váltania a külső mikrofonra (BOYA mini 2).
6. Készen áll a felvétel elkezdésére.

Tippek:

1. Javasoljuk, hogy felvétel előtt készítsen egy mintafelvételt, és játssza le, hogy ellenőrizze a hangerőszint megfelelőségét.
2. Zajos környezetben a felvétel minőségének javítása érdekében javasolt egyszer megnyomni az adó bekapcsológombját vagy a vevő zajszűrés gombját a zajszűrés bekapcsolásához. A zajszűrés mindkét adón egyidejűleg be- vagy kikapcsol. Az optimális zajszűrési szintet a BOYA Central alkalmazáson keresztül is kiválaszthatja.
3. Felvétel után helyezze vissza az eszközt a töltőtokba a töltéshez.

Megjegyzés:

A 2,4 GHz-es vezeték nélküli frekvencia miatt a jel könnyen gyengülhet. Kerülje az akadályokat, például falakat és épületeket, valamint a 2,4 GHz-es jelet használó eszközök – például nagy teljesítményű Wi-Fi antennák, rádiók stb. – közelségét.

Alkalmazás információk

Töltse le a BOYA Central alkalmazást a QR-kód beolvasásával, vagy keresse ki a „BOYA Central” kifejezést az alkalmazásboltjában. Miután a BOYA mini 2-t a Lightning vagy USB-C vevőn keresztül csatlakoztatta okostelefonjához, az alkalmazás segítségével ellenőrizheti az akkumulátor- és bemeneti szinteket, beállíthatja a mikrofonerősítést, a zajszűrést és a felvételi módot, valamint firmware-frissítéseket végezhet – mindezt a felvételi élmény javítása érdekében.

Megjegyzés: iOS 15.6 vagy újabb, illetve Android 7.0 vagy újabb verzió szükséges.

Hibaelhárítás

Ha problémákba ütközik a készülék használata során, kérjük, először tekintse át az alábbi ellenőrzőlistát. Ha a probléma nem oldható meg, forduljon a viszonteladó vevőszolgálatához.

Nincs hang a készülékből, vagy nincs hang külső eszközhöz csatlakoztatva

Győződjön meg róla, hogy a vevő csatlakozója megfelelően kapcsolódik az eszközéhez.

A készülék hatótávolsága korlátozott, és a hang gyakran szaggatott

Győződjön meg róla, hogy nincs interferencia az adó(k) és a vevő között. Ha a szaggatott hang továbbra is gyakran előfordul, forduljon ügyfélszolgálatunkhoz.

A töltőtok nem tölti a készüléket

① Győződjön meg róla, hogy a töltőérintkezők megfelelően érintkeznek. Törölje le a töltőérintkezőket egy tiszta ruhával, és próbálja újra.

② Ha ellenőrizni szeretné, hogy a mágneses erő gyengült-e, vagy a töltőérintkezők nem érintkeznek-e megfelelően, nyomja lejjebb a töltőtokba helyezett készüléket, amíg a töltőérintkezők teljesen nem érintkeznek, és nézze meg, elkezd-e töltődni. Ha a készülék továbbra sem töltődik, forduljon ügyfélszolgálatunkhoz.

Műszaki adatok

Adó

Jellemző	Érték
Átviteli típus	2,4 GHz-es digitális frekvencia (2402–2480 MHz)
Moduláció	GFSK
Iránykarakterisztika	Mindenirányú (omnidirekcionális)
Antenna	FPC
Hatótávolság	Akár 100 m (akadálymentes környezetben)
RF kimeneti teljesítmény	< 10 dBm
Torzítás	≤ 0,1%
Frekvenciaátvitel	20 Hz – 20 kHz
Érzékenység	-32 dB
Max. hangnyomásszint	120 dB
Mintavételi frekvencia	48 kHz
Bitmélység	24 bit
Jel-zaj viszony	≥ 80 dB
Hangbemenet	Beépített kondenzátor mikrofonkapszula
Akkumulátor kapacitása	65 mAh
Áramellátás	Beépített lítium-ion akkumulátor (5V / 0,1A)
Beépített akkumulátor üzemideje	Kb. 6 óra (kikapcsolt zajszűréssel) / kb. 4,5 óra (bekapcsolt zajszűréssel)
Töltési idő	Kb. 2 óra
Tömeg	5 g
Méretek	31 × 15 × 16,4 mm
Üzemi hőmérséklet	5 °C – 45 °C
Tárolási hőmérséklet	-20 °C – 55 °C

Lightning vevő / USB-C vevő

Jellemző	Érték
Átviteli típus	2,4 GHz-es digitális frekvencia (2402–2480 MHz)
Moduláció	GFSK
Antenna	Kerámia antenna
Hatótávolság	Akár 100 m (akadálymentes környezetben)
RF kimeneti teljesítmény	< 10 dBm
Torzítás	≤ 0,1%

Jellemző	Érték
Frekvenciaátvitel	20 Hz – 20 kHz
Mintavételi frekvencia	48 kHz
Bitmélység	24 bit
Jel-zaj viszony	> 80 dB
Hangkimenet	Lightning vagy USB-C digitális kimenet
Áramellátás	Külső eszközről táplálva
Tömeg	USB-C vevő: 2,5 g; Lightning vevő: 3 g
Méretek	USB-C vevő: 23,2 × 22,4 × 10,1 mm; Lightning vevő: 23,2 × 22,6 × 10,1 mm
Üzemi hőmérséklet	5 °C – 45 °C
Tárolási hőmérséklet	-20 °C – 55 °C

CC töltőtok

Jellemző	Érték
Akkumulátor kapacitása	260 mAh
Töltési idő	Kb. 2 óra (5V / 1A)
Töltőport	USB-C port
Töltési ciklusok	Több mint egyszer (2× adó egyszerre)
Tömeg	29 g
Méretek	67,4 × 48,4 × 22,5 mm
Üzemi hőmérséklet	5 °C – 45 °C
Tárolási hőmérséklet	-20 °C – 55 °C

Csomag tartalma

BOYA mini 2-01

- Adó ×2
- USB-C vevő ×1
- Lightning vevő ×1
- Töltőtok ×1
- USB-C – USB-A adatkábel ×1

BOYA mini 2-02

- Adó ×2
- USB-C vevő ×1
- Töltőtok ×1
- USB-C – USB-A adatkábel ×1

BOYA mini 2-01, Space Gray

- Adó ×2
- USB-C vevő ×1
- Lightning vevő ×1
- Töltőtok ×1
- USB-C – USB-A adatkábel ×1

BOYA mini 2-02, Space Gray

- Adó ×2
- USB-C vevő ×1
- Töltőtok ×1
- USB-C – USB-A adatkábel ×1

BOYA mini 2-03

- Adó ×2
- Lightning vevő ×1
- Töltőtok ×1
- USB-C – USB-A adatkábel ×1

BOYA mini 2-04

- Adó ×2
- USB-C vevő ×1
- Hordtáska ×1
- Mágneses töltőkábel ×2

BOYA mini 2-05

- Adó ×1
- USB-C vevő ×1
- Töltőtok ×1
- USB-C – USB-A adatkábel ×1

BOYA mini 2-05, Space Gray

- Adó ×1
- USB-C vevő ×1
- Töltőtok ×1
- USB-C – USB-A adatkábel ×1

BOYA mini 2-06

- Adó ×1
- USB-C vevő ×1
- Hordtáska ×1
- Mágneses töltőkábel ×1

BOYA mini 2-07

- Adó ×1
- Lightning vevő ×1
- Hordtáska ×1
- Mágneses töltőkábel ×1

www.boyamic.com

SHENZHEN JIAYZ PHOTO INDUSTRIAL., LTD.

A BOYA logó a Shenzhen Jiayz Photo Industrial., Ltd. bejegyzett és tulajdonában álló védjegye.

深圳市长丰影像器材有限公司

地址：广东省深圳市龙华区观湖大富社区径贝工业区智能终端产业园A16栋

Tel.: 400 6131096

E-mail: support@boya-mic.com

www.boyamic.com / www.jiayz.com