DJI FLIP

Felhasználói kézikönyv

v1.0 2025.01

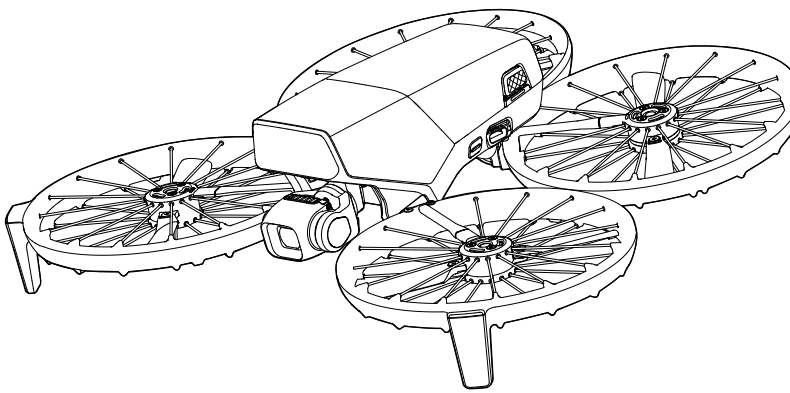

A jelen dokumentum a DJI szerzői jogi védelme alatt áll, az összes jog fenntartása mellett. Hacsak a DJI másképp nem rendelkezik, Ön nem jogosult a jelen dokumentumot vagy annak bármely részét felhasználni, sem másoknak engedélyezni a dokumentum felhasználását a dokumentum sokszorosítása, átruházása vagy értékesítése útján. A jelen dokumentumra és annak tartalmára kizárólag a DJI termékek üzemeltetésére vonatkozó utasításokként hivatkozzon. A dokumentumot tilos egyéb célokra használni.

A különböző verziók közötti eltérés esetén az angol nyelvű verzió lesz az irányadó.

Kulcsszavak keresése

Egy témakör megtalálásához keressen rá bizonyos kulcsszavakra, mint például „akkumulátor” és „telepítés”. Ha Adobe Acrobat Reader programban olvassa ezt a dokumentumot, a kereséshez nyomja meg a Ctrl+F billentyűket Windows rendszeren, illetve a Command+F billentyűket Mac rendszeren.

Navigálás egy témakörhöz

A témakörök teljes listáját a tartalomjegyzékben találja. Az adott szakaszra ugráshoz kattintson egy témakörre.

A dokumentum kinyomtatása

Ez a dokumentum támogatja a nagy felbontású nyomtatást.

 © 2025 DJI Minden jog fenntartva.

A jelen kézikönyv használata

Jelmagyarázat

⚠ Fontos　　Tanácsok és tippek　　Referencia

Olvassa el a használat előtt

A DJI™ oktatóvideókat és a következő dokumentumokat biztosítja:

1. „Biztonsági irányelvek”
2. „Rövid üzembehelyezési útmutató”
3. „Felhasználói kézikönyv”

Javasoljuk, hogy nézze meg az összes oktatóvideót, továbbá az első használat előtt olvassa el a „Biztonsági irányelveket”. Az első használat előtt mindenképpen tekintse át a „Rövid üzembehelyezési útmutató”, és további információért olvassa el ezt a „Felhasználói kézikönyv”.

Oktatóvideók

Látogasson el az alábbi címre, vagy olvassa be a QR-kódot, és nézze meg az oktatóvideókat, amelyek bemutatják a termék biztonságos használatát:

https://www.dji.com/flip/video

A DJI Fly alkalmazás letöltése

Repülés közben mindenképpen használja a DJI Fly alkalmazást. A legújabb verzió letöltéséhez olvassa be a QR-kódot.

© 2025 DJI Minden jog fenntartva.

- A képernyős távirányítón már telepítve van a DJI Fly alkalmazás. A képernyő nélküli távirányító használata esetén le kell töltenie a DJI Fly alkalmazást mobileszközére.
- Ellenőrizze a DJI Fly által támogatott Android és iOS operációsrendszer-verziókat. Ehhez látogasson el a következő oldalra: https://www.dji.com/downloads/djiapp/dji-fly.
- A DJI Fly felhasználói felülete és funkciói a szoftververzió frissítésével változhatnak. A tapasztalt felhasználói élmény a használt szoftververziótól függ.

* A fokozott biztonság érdekében a repülés 30 méter (98,4 láb) magasságra és 50 méter (164 láb) hatótávolságra korlátozódik, ha repülés közben nem kapcsolódik az alkalmazáshoz, illetve nincs abba bejelentkezve. Ez a DJI Fly alkalmazásra és a DJI drónnal kompatibilis összes alkalmazásra vonatkozik.

A DJI Assistant 2 letöltése

A DJI ASSISTANT™ 2 (Consumer Drones Series) alkalmazást innen töltheti le:

https://www.dji.com/downloads/softwares/dji-assistant-2-consumer-drones-series

- Az eszköz üzemi hőmérséklete -10–40 °C. Nem felel meg a katonai fokozatú felhasználás szabványos üzemi hőmérsékletének (-55–125 °C), amely a nagyobb környezeti változatosság kibírásához szükséges. Az eszközt üzemeltesse rendeltetésének megfelelően, és kizárólag olyan alkalmazásokhoz használja, amelyeknél az üzemihőmérséklet-tartományra vonatkozó követelmények teljesülnek.

 © 2025 DJI Minden jog fenntartva.

Tartalom

A jelen kézikönyv használata 3

Jelmagyarázat 3
Olvassa el a használat előtt 3
Oktatóvideók 3
A DJI Fly alkalmazás letöltése 3
A DJI Assistant 2 letöltése 4

1 Termékleírás 10

1.1 Első használat 10
A drón előkészítése 10
A távirányító előkészítése 12
DJI RC 2 12
DJI RC-N3 13
Aktiválás 13
Firmware-frissítés 14
1.2 Áttekintés 14
Drón 14
DJI RC 2 távirányító 15
DJI RC-N3 távirányító 16

2 Repülésbiztonság 18

2.1 Repülési korlátozások 18
GEO (Geospatial Environment Online) rendszer 18
Repülési korlátok 18
Repülési magassági és távolsági korlátok 18
GEO-zónák 20
GEO-zónák feloldása 20
2.2 A repülési környezetre vonatkozó követelmények 21
2.3 A drón felelős működtetése 22
2.4 Repülés előtti ellenőrzőlista 23

3 Repülés 25

3.1 Tenyérvezérlés 25
Megjegyzés 25
Üzemmódok váltása 27
Tenyérből történő felszállás/leszállás és Smart Snaps 28
3.2 Mobilalkalmazás-vezérlés 31
Megjegyzés 31
A DJI Flip csatlakoztatása 32
3.3 RC vezérlés 32

© 2025 DJI Minden jog fenntartva.

Automatikus felszállás 32
Automatikus leszállás 33
A motorok elindítása és leállítása 33
A motorok elindítása 33
A motorok leállítása 33
A motorok leállítása repülés közben 34
A drón vezérlése 34
Fel- és leszállási eljárások 35
Tenyérvezérlés 36
FocusTrack 36
MasterShots 38
QuickShots 39
Hyperlapse 40
Sebességtartás 40
Hangrögzítés az alkalmazáson keresztül 41
3.4 Videófelvételre vonatkozó javaslatok és tippek 41

4 Drón 43

4.1 Repülési mód 43
4.2 A drón állapotjelzői 44
4.3 Visszatérés a kiindulópontra 44
Megjegyzés 45
Aktiválási módszer 47
RTH-eljárás 47
4.4 Automatikus leszállás 48
Aktiválási módszer 48
Leszállásvédelem 48
4.5 Érzékelőrendszer 50
Megjegyzés 50
4.6 Propellerek 52
Megjegyzés 53
A propellerek cseréje 54
4.7 Intelligens repülési akkumulátor 56
Megjegyzés 56
Akkumulátor telepítése és eltávolítása 58
Az akkumulátor használata 59
Az akkumulátor töltése 60
Töltő használata 60
Az akkumulátortöltő-elosztó használata 61
Akkumulátorvédelmi mechanizmusok 65
4.8 Stabilizátor és kamera 66
Stabilizátorra vonatkozó figyelmeztetések 66

 © 2025 DJI Minden jog fenntartva.

A stabilizátor üzemmódjai 67
Stabilizátorszög 67
Kamerára vonatkozó figyelmeztetések 67
4.9 Fényképek és videók tárolása és exportálása 68
Tárolás 68
Exportálás 68
4.10 QuickTransfer (Gyors átvitel) 69

5 Távirányító 71
5.1 DJI RC 2 71
Műveletek 71
Be- és kikapcsolás 71
Az akkumulátor töltése 71
A stabilizátor és a kamera vezérlése 72
Repülési mód kapcsoló 72
Flight Pause/RTH (Repülés szüneteltetése/RTH) gomb 72
Testre szabható gombok 73
A távirányító LED-jei 73
Állapotjelző LED 73
Az akkumulátor töltöttségét jelző LED-ek 74
A távirányító figyelmeztető jelzései 74
Optimális jelátviteli zóna 74
A távirányító csatlakoztatása 75
Az érintőképernyő használata 75
5.2 DJI RC-N3 77
Műveletek 77
Be- és kikapcsolás 77
Az akkumulátor töltése 77
A stabilizátor és a kamera vezérlése 77
Repülési mód kapcsoló 78
Flight Pause/RTH (Repülés szüneteltetése/RTH) gomb 78
Testre szabható gomb 78
Az akkumulátor töltöttségét jelző LED-ek 79
A távirányító figyelmeztető jelzései 79
Optimális jelátviteli zóna 79
A távirányító csatlakoztatása 80

6 Függelék 82
6.1 Specifikációk 82
6.2 Kompatibilitás 82
6.3 Firmware-frissítés 82
6.4 Repülésrögzítő 83

© 2025 DJI Minden jog fenntartva.

6.5 Repülés utáni ellenőrző lista 83
6.6 Karbantartással kapcsolatos utasítások 83
6.7 Hibaelhárítási eljárások 84
6.8 Kockázatok és figyelmeztetések 85
6.9 Ártalmatlanítás 85
6.10 C0-tanúsítvány 86
A távirányító figyelmeztetései 87
EASA-közlemény 87
Eredeti utasítások 88
6.11 Értékesítés utáni információk 88

 © 2025 DJI Minden jog fenntartva.

Termékleírás

© 2025 DJI Minden jog fenntartva.

1 Termékleírás

1.1 Első használat

Kattintson a hivatkozásra, vagy olvassa be a QR-kódot az oktatóvideók megtekintéséhez.

https://www.dji.com/flip/video

A drón előkészítése

1. Nyomja meg a jobb és a bal oldalt is a stabilizátorvédő eltávolításához. Távolítsa el és dobja ki a szemétbe az eldobható gumi védőelemet.

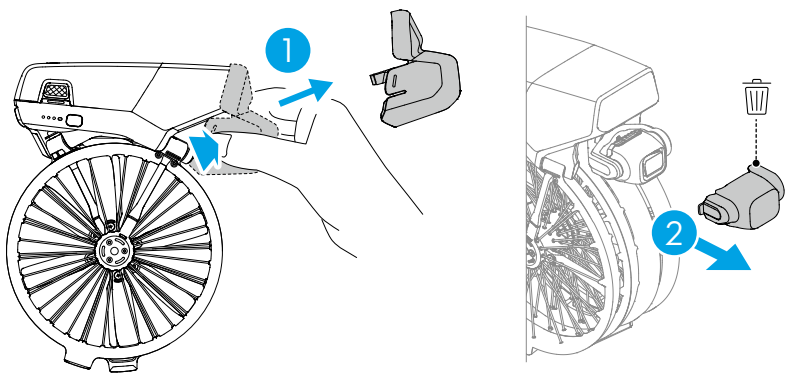

⚠ • Ez eldobható gumi védőelem nem használható fel újra.

2. Az aktiváláshoz töltse az akkumulátort, amíg az akkumulátor szintjelző LED-jei nem világítanak.

 © 2025 DJI Minden jog fenntartva.

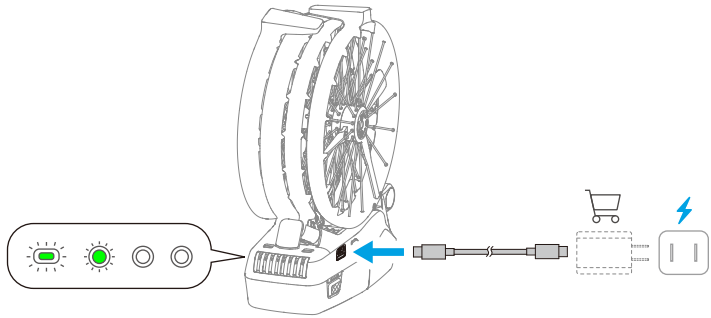

3. Hajtsa ki az első és hátsó karokat a képen látható módon.

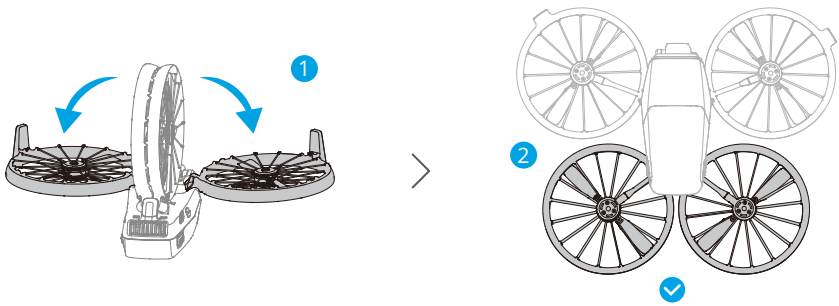

- **Automatikus bekapcsolás:** Bármelyik hátsó kar kihajtása automatikusan bekapcsolja a drónt.
- **Automatikus kikapcsolás:** Mindkét hátsó kar behajtása elindítja a kikapcsolás automatikus visszaszámlálását. A visszaszámlálás közben a drón testén található valamelyik gomb megnyomásával megszakíthatja a kikapcsolást.
- **Manuális bekapcsolás/kikapcsolás:** Nyomja meg egyszer, majd ismét, és tartsa lenyomva a bekapcsológombot a drón be- vagy kikapcsolásához.

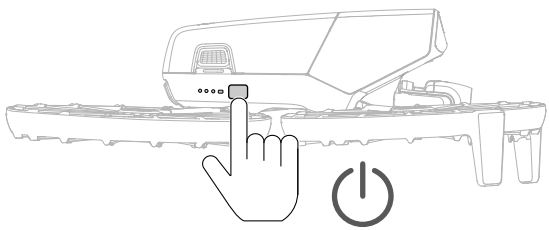

- Az automatikus be-/kikapcsolás a kar ki-/behajtásával funkció alapértelmezetten be van kapcsolva. A funkciót letilthatja a DJI Fly

© 2025 DJI Minden jog fenntartva.

alkalmazásban, ha a drón kapcsolódik a távirányítóhoz. Frissítse a drón firmware-ét és a DJI Fly alkalmazást a legfrissebb verzióra. Máskülönben lehetséges, hogy a funkció nem érhető el.

- Ha drón éppen hozzáfér az albumhoz, állományokat tölt le vagy firmware-frissítést végez, a két hátsó kar behajtása nem kapcsolja ki a drónt.
- Ha az aktuális repülés során ütközés történik, ennél a repülésnél nem fog működni az automatikus kikapcsolás funkció.

⚠
- A drón bekapcsolása előtt győződjön meg arról, hogy eltávolította a stabilizátor védőelemét, és az összes kart kihajtotta. Ha ezt elmulasztja, az hatással lehet a drón öndiagnosztikájára.
- Javasoljuk, hogy rögzítse a stabilizátor védőelemét, amikor a drón nincs használatban.

A távirányító előkészítése

DJI RC 2

1. Vegye ki a botkormányokat a tárolónyílásokból, és szerelje fel azokat a távirányítóra.

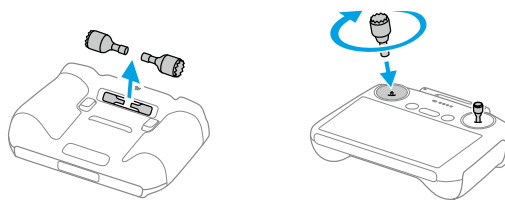

2. Hajtsa ki az antennákat.

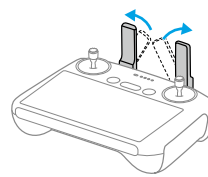

3. A távirányítót az első használat előtt aktiválni kell, az aktiváláshoz pedig internetkapcsolat szükséges. Nyomja meg egyszer, majd nyomja meg ismét és tartsa lenyomva a bekapcsológombot a távirányító bekapcsolásához. A távirányító aktiválásához kövesse a képernyőn megjelenő utasításokat.

 © 2025 DJI Minden jog fenntartva.

DJI RC-N3

1. Vegye ki a botkormányokat a tárolónyílásokból, és szerelje fel őket a távirányítóra.
2. Húzza ki a mobileszköztartót. Válassza ki a megfelelő távirányító-kábelt a mobileszközén lévő port típusának megfelelően (alapértelmezés szerint USB-C csatlakozóval ellátott kábel csatlakoztatva van). Helyezze mobileszközét a tartóba, majd a kábel távkapcsolót ábrázoló logó nélküli végét csatlakoztassa a mobileszközhöz. Győződjön meg arról, hogy a mobileszköze biztonságosan rögzítve van a helyén.

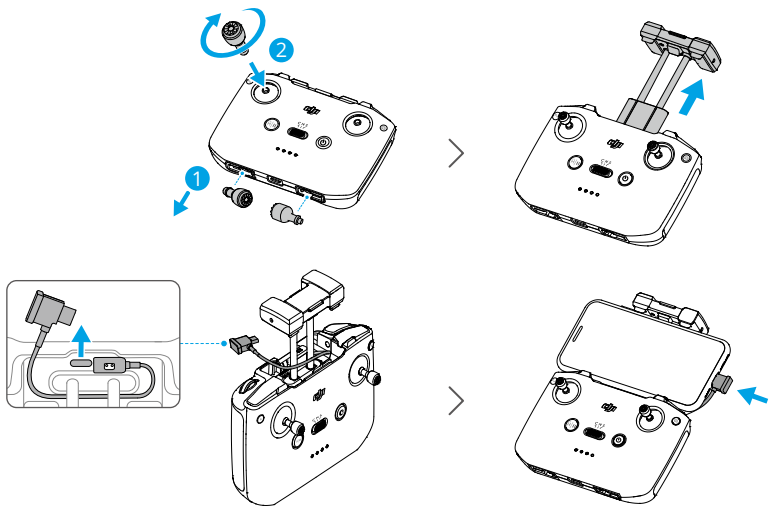

- Ha Androidos mobileszköz használata esetén egy USB csatlakoztatásra vonatkozó kérdés jelenik meg, válassza a „csak töltés” lehetőséget. Ha más lehetőséget választ, a csatlakozás sikertelen lehet.
- Állítsa be úgy a mobileszköztartót, hogy a mobileszköz stabilan legyen rögzítve.

Aktiválás

A drónt az első használat előtt aktiválni kell. Nyomja meg, majd nyomja meg ismét és tartsa lenyomva a bekapcsológombot a drón és a távirányító bekapcsolásához, és kövesse a képernyőn megjelenő utasításokat a drón aktiválásához a DJI Fly alkalmazás segítségével. Az aktiváláshoz internetkapcsolat szükséges.

© 2025 DJI Minden jog fenntartva.

Firmware-frissítés

A DJI Fly alkalmazásban egy üzenet jelenik meg, amikor firmware-frissítés érhető el. Amikor a rendszer kéri, az optimális felhasználói élmény biztosítása érdekében mindig frissítse a firmware-t.

1.2 Áttekintés

Drón

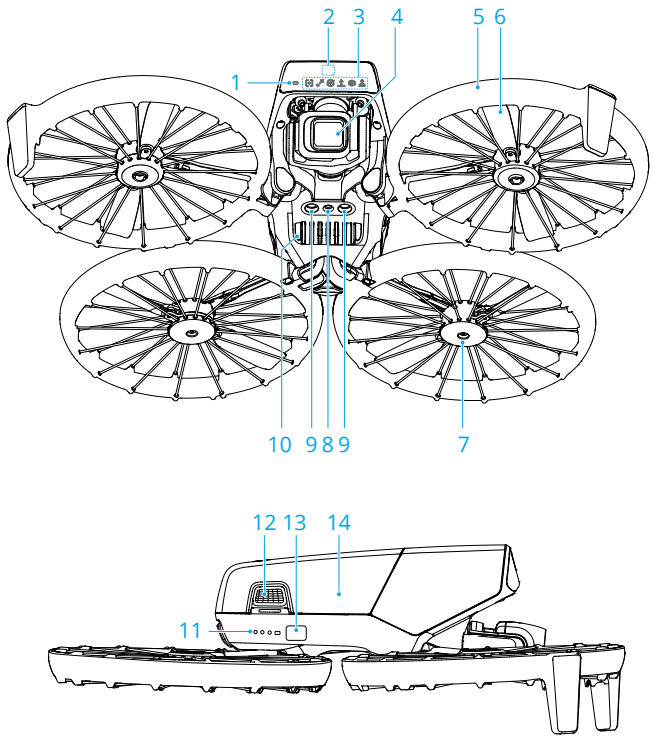

 © 2025 DJI Minden jog fenntartva.

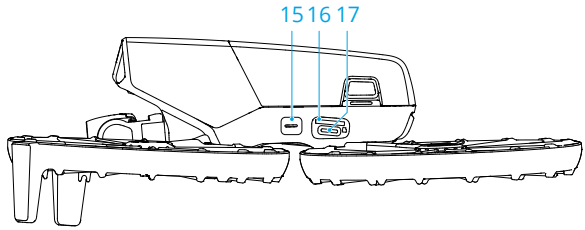

1. A drón állapotjelzője
2. Előrenéző háromdimenziós infravörös érzékelőrendszer
3. Üzemmód-jelzők
4. Stabilizátorkamera
5. A drón karjai
6. Propellerek
7. Motorok
8. Lefelé néző látásrendszer
9. Lefelé néző infravörös érzékelőrendszer
10. Hangszóró
11. Az akkumulátor töltöttségét jelző LED-ek
12. Akkumulátorkapcsok
13. Bekapcsoló gomb
14. Intelligens repülési akkumulátor
15. Üzemmód gomb
16. microSD-kártyanyílás
17. USB-C-port

DJI RC 2 távirányító

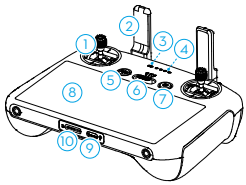

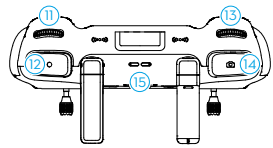

1. Botkormányok
2. Antennák
3. Állapotjelző LED
4. Az akkumulátor töltöttségét jelző LED-ek
5. Flight Pause/Return to Home (RTH) (Repülés szüneteltetése/visszatérés a kiindulópontra (RTH)) gomb
6. Repülési mód kapcsoló
7. Bekapcsológomb
8. Érintőképernyő
9. USB-C-port
10. microSD-kártyanyílás
11. A stabilizátor tárcsája
12. Felvétel gomb
13. Kameravezérlő tárcsa

© 2025 DJI Minden jog fenntartva.

14. Élességállítás/exponáló gomb
15. Hangszóró
16. A botkormányok tárolónyílásai
17. Testre szabható C2 gomb
18. Testre szabható C1 gomb

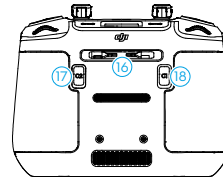

DJI RC-N3 távirányító

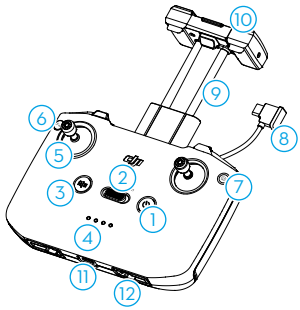

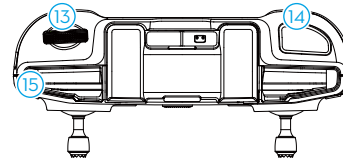

1. Bekapcsológomb
2. Repülési mód kapcsoló
3. Flight Pause/Return to Home (RTH) (Repülés szüneteltetése/visszatérés a kiindulópontra (RTH)) gomb
4. Az akkumulátor töltöttségét jelző LED-ek
5. Botkormányok
6. Testre szabható gomb
7. Fotó/videó gomb
8. Távirányító-kábel
9. Mobileszköztartó
10. Antennák
11. USB-C-port
12. A botkormányok tárolónyílásai
13. A stabilizátor tárcsája
14. Exponáló/felvétel gomb
15. A mobileszköz nyílása

 © 2025 DJI Minden jog fenntartva.

Repülésbiztonság

© 2025 DJI Minden jog fenntartva.

2 Repülésbiztonság

A repülést megelőző előkészületek elvégzését követően javasoljuk, hogy fejlessze a reptetési készségeit, és gyakorolja a biztonságos repülést. Válasszon megfelelő területet a repüléshez az alábbi repülési követelményeknek és korlátozásoknak megfelelően. A repülés során szigorúan tartsa be a helyi törvényeket és előírásokat. Az eszköz biztonságos használata érdekében repülés előtt olvassa el a „Biztonsági irányelveket".

2.1 Repülési korlátozások

GEO (Geospatial Environment Online) rendszer

A DJI Geospatial Environment Online (GEO) rendszer egy globális információs rendszer, amely valós idejű repülésbiztonsági információkat és korlátozásokkal kapcsolatos frissítéseket nyújt, valamint megakadályozza, hogy a pilóta nélküli légi járművek korlátozott légtérben repüljenek. Kivételes körülmények között a korlátozott területek feloldhatók, hogy lehetővé tegyék a repüléseket. Ezt megelőzően a kívánt repülési területen lévő aktuális korlátozási szint alapján be kell nyújtania egy feloldási kérelmet. Előfordulhat, hogy a GEO-rendszer nem teljesen felel meg a helyi jogszabályoknak és szabályozásoknak. Ön felel a saját repülésbiztonságáért, és egyeztetnie kell a helyi hatóságokkal a vonatkozó jogi és szabályozási követelményekkel kapcsolatban, mielőtt korlátozott területen történő repülés céljából feloldást kérne. A GEO-rendszerre vonatkozó további információkért látogasson el a https://fly-safe.dji.com weboldalra.

Repülési korlátok

Biztonsági okokból alapértelmezés szerint repülési korlátok vannak érvényben a drón biztonságos működtetésének elősegítése érdekében. Magasság és a távolsági repülési korlátok beállítására van lehetőség. A magassági és távolsági korlátok, valamint a GEO-zónák egymással együttműködve gondoskodnak a repülési biztonságról, ha a globális navigációs műholdrendszer (GNSS) rendelkezésre áll. Ha a GNSS nem áll rendelkezésre, akkor csak a magasság korlátozható.

Repülési magassági és távolsági korlátok

A maximális magasság korlátozza a drón repülési magasságát, a maximális távolság pedig korlátozza a drón a kiindulóponttól számított repülési sugarát. Ezek a korlátok a DJI Fly alkalmazás segítségével módosíthatók a repülésbiztonság javítása érdekében.

 © 2025 DJI Minden jog fenntartva.

- Tenyérvezérlés és a Mobilalkalmazás-vezérlés esetén a maximális repülési magasság 30 m, a maximális repülési távolság pedig 50 m. Ezek a korlátok a DJI Fly alkalmazásban nem módosíthatók. A következő információk a drón távirányító-eszközökkel való használatára vonatkoznak.

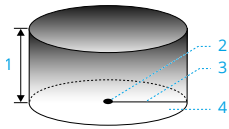

1. Max. magasság
2. Kiindulópont (vízszintes pozíció)
3. Max. távolság
4. A drón magassága felszálláskor

Erős GNSS-jel

	Repülési korlátozások	Értesítés a DJI Fly alkalmazásban
Max. magasság	A drón magassága nem lépheti túl a DJI Fly alkalmazásban megadott értéket.	Elérte a maximális repülési magasságot.
Max. távolság	A drón és a kiindulópont közötti, egyenes vonalban mért távolság nem haladhatja meg a DJI Fly alkalmazásban megadott maximális repülési távolságot.	Elérte a maximális repülési távolságot.

Gyenge GNSS-jel

	Repülési korlátozások	Értesítés a DJI Fly alkalmazásban
Max. magasság	• A magasság a felszállási ponttól számított 30 méterre van korlátozva, ha a megvilágítás kielégítő. • A magasság a talajszint fölött 2 méterre van korlátozva, ha a megvilágítás nem kielégítő, és a 3D infravörös érzékelőrendszer működik. • A magasság a felszállási ponttól számított 30 méterre van korlátozva, ha a megvilágítás nem kielégítő, és az infravörös érzékelőrendszer nem működik.	Elérte a maximális repülési magasságot.
Max. távolság	Nincs korlátozás	

© 2025 DJI Minden jog fenntartva.

⚠
- A 2 méter vagy 30 méter magassághatár a drón minden bekapcsolásakor automatikusan eltávolításra kerül, amint a GNSS-jel erőssé válik (GNSS-jelerősség ≥ 2), és a határérték nem lép hatályba akkor sem, ha a GNSS-jel később gyengül.
- Ha a drón az inercia (tehetetlenség) miatt túllépi a beállított repülési tartományt, a drón irányítható marad, de nem repülhet távolabb.

GEO-zónák

A DJI GEO-rendszer biztonságos repülési helyszíneket jelöl ki, kockázati szinteket és biztonsági értesítéseket biztosít az egyes repülésekhez, valamint információt nyújt a korlátozott légtérről. Az összes korlátozott repülési terület GEO-zónának minősül, amelyek tovább vannak bontva Korlátozott zónákra, Engedélyköteles zónákra, Figyelmeztetési zónákra, Emelt szintű figyelmeztetési zónákra és Magassági zónákra. Ezeket az információkat valós időben tekintheti meg a DJI Fly alkalmazásban. A GEO-zónák konkrét repülési területek, beleértve többek között a repülőtereket, a nagy rendezvények helyszíneit, a vészhelyzetek (például erdőtüzek) helyszínét, a nukleáris erőműveket, börtönöket, kormányzati területeket és katonai létesítményeket. Alapértelmezés szerint a GEO-rendszer korlátozza az olyan zónákból induló vagy ilyenek zónákban zajló repüléseket, amelyek biztonsági vagy védelmi problémákat jelenthetnek. A GEO-zóna térkép, amely a világ minden táján található GEO-zónákról átfogó információkat tartalmaz, elérhető a hivatalos DJI weboldalon: https://fly-safe.dji.com/nfz/nfz-query.

GEO-zónák feloldása

A különböző felhasználók igényeinek kielégítésére a DJI két feloldási módot kínál: Önfeloldás és egyéni feloldás. A feloldást a DJI Fly Safe weboldalon kérheti.

Az **önfeloldás** az Engedélyköteles zónák feloldására szolgál. Az önfeloldás elvégzéséhez feloldási kérelmet kell benyújtania a DJI Fly Safe weboldalon keresztül a https://fly-safe.dji.com webcímen. A feloldási kérelem jóváhagyása után szinkronizálhatja a feloldási licencet a DJI Fly alkalmazáson keresztül. A zóna feloldásához elindíthatja vagy közvetlenül a jóváhagyott Engedélyköteles zónába reptetheti a drónt, és a DJI Fly utasításait követve feloldhatja a zónát.

Az **egyéni feloldás** speciális igényű felhasználók számára készült. Kijelöli a felhasználó által meghatározott egyedi repülési tartományokat, és a különböző felhasználók igényeire szabott repülésiengedély-dokumentumokat biztosít. Ez a feloldási lehetőség minden országban és régióban elérhető, és a DJI Fly Safe weboldalán keresztül igényelhető a https://fly-safe.dji.com webcímen.

 © 2025 DJI Minden jog fenntartva.

⚠ • A repülés biztonsága érdekében a drón a belépést követően nem tud kirepülni a feloldott zónából. Ha a kiindulópont a feloldott zónán kívül esik, a drón nem fog tudni visszatérni a kiindulópontra.

2.2 A repülési környezetre vonatkozó követelmények

1. NE REPÜLJÖN rossz időjárási körülmények között, például erős szélben, hóban, esőben és ködben.
2. Kizárólag nyílt területeken repüljön. A magas épületek és a nagy fémszerkezetek hatással lehetnek a fedélzeti iránytű és a GNSS-rendszer pontosságára. Ezért NE szálljon fel erkélyről, illetve az épületektől számított 15 m-en belülről. Repülés közben tartson legalább 15 m-es távolságot az épületektől. Felszállás után győződjön meg róla, hogy megérkezik a „Home Point is updated" (kiindulópont frissítve) értesítés, mielőtt folytatná a repülést. Ha a drón épületek közelében szállt fel, akkor a kiindulópont pontossága nem garantálható. Ilyen esetben fordítson különös figyelmet a drón aktuális helyzetére az automatikus RTH közben. Amikor a drón közel van a kiindulóponthoz, javasolt megszakítani az automatikus RTH-t, és helyette manuálisan irányítani a drónt a megfelelő helyen történő landoláshoz.
3. A drónnal látótávolságon (VLOS) belül repüljön. Kerülje a GNSS-jeleket blokkoló hegyeket és fákat. Kerülje az akadályokat, embertömegeket, fákat és víztömegeket (javasolt magasság legalább 6 méterrel a víz felszíne felett). Biztonsági okokból NE REPÜLJÖN az drónnal repülőterek, autóutak, vasútállomások, vasútvonalak, városközpontok és egyéb érzékeny területek közelében, ha csak erre a helyi előírások értelmében nem kapott erre engedélyt vagy jóváhagyást.
4. Ha a GNSS-jel gyenge, a drónnal csak jó megvilágítású és láthatóságú környezetben szabad repülni. Előfordulhat, hogy a látásrendszer gyenge fényviszonyok között nem működik megfelelően. A drónnal csak nyílt területen repüljön.
5. Csökkentse minimálisra az interferenciát úgy, hogy elkerüli az erősen elektromágneses helyek, például a villanyvezetékek, az alapállomások, az elektromos alállomások és az adótornyok közelségét.
6. A drón és akkumulátorának teljesítménye korlátozott, ha a drón nagy magasságban repül. Repüljön óvatosan. NE REPÜLJÖN a megadott magasság felett.
7. A repülési magasság hatással van a drón féktávolságára. Minél nagyobb a magasság, annál nagyobb a féktávolság. Nagy magasságban történő repüléskor a repülés biztonsága érdekében megfelelő féktávolságot kell tartani.

© 2025 DJI Minden jog fenntartva.

8. A drón a sarkvidékeken nem tud GNSS-t használni. Ehelyett használja a látásrendszert.
9. NE SZÁLLJON FEL mozgó tárgyakról, például autóról, hajóról vagy repülőgépről.
10. NE SZÁLLJON FEL egyszínű felületekről, illetve olyan erősen tükröződő felületekről, mint például egy gépjármű teteje.
11. NE szálljon fel vagy landoljon homokkal borított felületeken, például sivatagban vagy tengerparton. NE szálljon fel vagy landoljon füvön vagy avarral vagy más kisméretű könnyű anyaggal borított felületen. Ennek célja, hogy elkerülhető legyen, hogy homok, fű, levelek vagy más idegen anyag kerüljön a drón alkatrészeibe, és károsítsa a motorokat, a stabilizátort vagy a propellereket.
12. NE ÜZEMELTESSE a drónt tűz- vagy robbanásveszélyes környezetben.
13. A drónt, a távirányítót, az akkumulátort, az akkumulátor töltőjét és az akkumulátortöltő-elosztót száraz környezetben üzemeltesse.
14. NE HASZNÁLJA a drónt, a távirányítót, az akkumulátort, az akkumulátor töltőjét és az akkumulátortöltő-elosztót balesetek, tűz, robbanások, árvíz, szökőár, lavina, földcsuszamlás, földrengés, por, homokvihar, sós permet vagy gombák közelében.
15. NE MŰKÖDTESSE a drónt madárrajok közelében.

2.3 A drón felelős működtetése

A komoly sérülés és vagyoni kár elkerülése érdekében tartsa be a következő szabályokat:

1. Ügyeljen arra, hogy NE álljon altatószerek, alkohol vagy kábítószer hatása alatt, illetve győződjön meg arról, hogy NEM szenved szédüléstől, fáradtságtól, hányingertől vagy más olyan tünettől, amely ronthatja a drón biztonságos kezelését illető képességét.
2. Leszállás után először a drónt, majd a távirányítót kapcsolja ki.
3. NE ejtsen le, ne indítson el, ne lőjön ki és ne szórjon ki semmilyen veszélyes terhet épületekre, személyekre vagy állatokra, mert ez személyi sérülést vagy anyagi károkat okozhat.
4. NE HASZNÁLJA a drónt, ha az véletlenül megsérült, lezuhant, illetve nincs jó állapotban.
5. Feltétlenül gondoskodjon megfelelő előzetes képzésről, és rendelkezzen vészhelyzetekre vagy incidensek bekövetkeztére vonatkozó vészhelyzeti tervekkel.
6. Gondoskodjon repülési tervről. NE REPTESSE a drónt felelőtlen módon.
7. A kamera használata során tartsa tiszteletben mások magánszféráját. Ügyeljen arra, hogy betartsa a helyi adatvédelmi jogszabályokat, előírásokat és erkölcsi normákat.
8. NE HASZNÁLJA a jelen terméket az általános személyes használaton kívül más célokra.

 © 2025 DJI Minden jog fenntartva.

9. NE HASZNÁLJA illegális vagy nem megfelelő célokra, például kémkedésre, katonai műveletekre vagy engedély nélküli nyomozásra.
10. NE HASZNÁLJA a jelen terméket mások jó hírnevének megsértésére, visszaélésre, zaklatásra, kukkolásra, fenyegetésre vagy más módon mások törvényes jogainak, például a magánélethez és a nyilvánossághoz való jogának megsértésére.
11. NE HATOLJON BE mások magántulajdonába.

2.4 Repülés előtti ellenőrzőlista

1. Távolítson el minden védőelemet a drónról.
2. Győződjön meg arról, hogy az intelligens repülési akkumulátor és a propellerek biztonságosan vannak rögzítve.
3. Győződjön meg arról, hogy a távirányító, a mobileszköz és az intelligens repülési akkumulátor teljesen fel van töltve.
4. Győződjön meg arról, hogy a drón karjai ki vannak hajtva.
5. Győződjön meg arról, hogy a stabilizátor és a kamera megfelelően működik.
6. Győződjön meg arról, hogy semmi sem akadályozza a motorokat, és megfelelően működnek.
7. Győződjön meg arról, hogy a DJI Fly alkalmazás a drónhoz történő csatlakoztatása sikeres volt.
8. Győződjön meg arról, hogy az összes kameraobjektív és érzékelő tiszta.
9. Kizárólag eredeti DJI alkatrészeket, illetve a DJI által engedélyezett alkatrészeket használjon. A nem engedélyezett alkatrészek a rendszer meghibásodását okozhatják, és veszélyeztethetik a repülés biztonságát.
10. Győződjön meg arról, hogy az **Obstacle Avoidance Action (Akadályelkerülési művelet)** be van-e állítva a DJI Fly alkalmazásban, valamint hogy a **Max Altitude (Max. magasság)**, a **Max Distance (Max. távolság)** és az **Auto RTH Altitude (Automatikus RTH-magasság)** értéke a helyi törvényeknek és szabályozásoknak megfelelően van-e beállítva.

© 2025 DJI Minden jog fenntartva.

Repülés

 © 2025 DJI Minden jog fenntartva.

3 Repülés

A DJI Flip többféle vezérlési módszert támogat a különböző helyzetekhez, hogy megfeleljen az Ön igényeinek. A repülés előtt győződjön meg róla, hogy ismeri az egyes vezérlési módszerek értesítését és használatát.

- A DJI Flip-t NE ÉRINTSE meg repülés közben. Ellenkező esetben a DJI Flip elsodródhat és ütközés történhet.
- NE reptesse a DJI Flip-t közvetlenül ütközés, illetve erős ütés vagy rázkódás után. Lehet, hogy a DJI Flip nem lesz képes stabil repülésre.

3.1 Tenyérvezérlés

Javasoljuk, hogy kattintson az alábbi hivatkozásra, vagy olvassa be a QR-kódot az oktatóvideó megtekintéséhez.

https://www.dji.com/flip/video

Tenyérvezérlés során a tenyérből történő fel- és leszállás is elérhető. A DJI Flip mód gombjával több Smart Snaps rögzítést is elérhet. A téma megerősítése után a DJI Flip felvétel közben automatikusan repül. Az egyes üzemmódok paramétereinek beállításához csatlakozzon a DJI Fly alkalmazáshoz a Wi-Fi funkciót használva. Példaként az alapértelmezett beállításokat használjuk.

Megjegyzés

- Tenyérvezérlés alkalmazása előtt kapcsolja ki a drónhoz csatlakoztatott távvezérlő eszközöket.
- Győződjön meg arról, hogy a repülési környezet megfelel a repülési követelményeknek, és hogy probléma esetén vagy vészhelyzetben azonnal tudja irányítani és visszahozni a DJI Flip-t. Olyan helyzetekben, amikor a DJI nem tudja elemezni az incidens okát, előfordulhat, hogy a DJI nem tud garanciális és egyéb értékesítés utáni szolgáltatásokat nyújtani.

© 2025 DJI Minden jog fenntartva.

- Tenyérvezérlés alkalmazása előtt győződjön meg arról, hogy a DJI Flip előzőleg Wi-Fi-n keresztül csatlakozott az okostelefonján lévő DJI Fly alkalmazáshoz. Az alkalmazás nélküli Tenyérvezérlés esetén, ha a DJI Flip repülés közben meghibásodik, a baleset elkerülése érdekében választhatja, hogy Wi-Fi-n keresztül csatlakozik a DJI Fly alkalmazáshoz, és manuálisan irányítja a drónt.
- Győződjön meg róla, hogy nyílt és akadálymentes környezetben repül, ahol nincs jelinterferencia.
- Tenyérvezérlés esetén a DJI Flip maximális repülési magassága 30 m, a maximális repülési távolság pedig 50 m.
- A Visszatérés a kiindulópontra (RTH) funkciót a Tenyérvezérlés nem támogatja. Tartsa a látótávolságot (VLOS) az ellenőrzött területen belül.
- NE REPÜLJÖN víz felett.
- A DJI Flip automatikusan leszáll a következő helyzetekben. Ügyeljen a működési környezet figyelésére, hogy elkerülje a DJI Flip elveszést vagy a leszállás miatti sérülést.
  - Kritikusan alacsony akkumulátortöltöttség
  - A helymeghatározási sikertelen, és a DJI Flip Helyzet módba lép.
  - A DJI Flip ütközést észlel, de nem zuhan le.
- A tenyérről történő felszálláskor vagy leszálláskor tartsa be a következő szabályokat:
  - Amikor csak lehetséges, a DJI Flip-t szélcsendes környezetben üzemeltesse.
  - **Felszálláskor alulról fogja a drón testének oldalait.NE tegye ujjait a propellerek forgási hatótávjába.Ha a nyitott tenyeréről száll fel a drónnal, fontos, hogy teljesen nyissa szét ujjait, hogy ne érjen hozzá a propellerekhez.**
  - NE HAJTSON VÉGRE fel- vagy leszállást mozgás közben. Ellenkező esetben a DJI Flip elsodródhat és ütközés történhet. Leszállás közben előfordulhat, hogy a DJI Flip nem állítja le a motorokat, amikor a keze mozog.
  - NE DOBJA FEL a DJI Flip-t felszállás közben.
  - NE FOGJA meg kézzel a DJI Flip-t.
  - A tenyerére való leszálláshoz helyezze a kezét közvetlenül a DJI Flip alá, nehogy leessen a leszállás után.
  - **Leszálláskor, helyezze tenyerét a drón alá, és várja meg, amíg a drón leszáll.Ügyeljen újra, hogy teljesen nyújtsa ki ujjait, hogy azok ne érhessenek hozzá a propellerekhez.A leszállás során NE próbálja megfogni a drón testének két oldalát, ahogy azt a felszállásnál tette.**

 © 2025 DJI Minden jog fenntartva.

- Olyan környezetben szálljon fel, ahol elegendő megvilágítás és gazdagon texturált felület van. NE REPÜLJÖN olyan környezetbe, amelynek megvilágítása jelentősen eltér a jelenlegi helyétől.
- Ha a DJI Flip nem hajtja végre a tenyérből történő felszállást vagy leszállást, kövesse a DJI Flip hangüzenetét a hibaelhárításhoz, vagy csatlakozzon a DJI Fly alkalmazáshoz a részletekért. **A hangutasítás az angol vagy a mandarin nyelvet támogatja az alkalmazás legutóbbi kapcsolódása során történt nyelvi beállításnak megfelelően.Más nyelvek nem támogatottak.**

Üzemmódok váltása

Az üzemmódok közötti váltáshoz nyomja meg az üzemmód gombot.

A módváltás után a DJI Flip hangutasítással jelzi a kiválasztott módot, és a megfelelő mód visszajelzője világítani fog.

Nyomja meg és tartsa lenyomva a tenyérből történő felszállás végrehajtásához.

A tenyérből történő felszállást a visszaszámláló hangüzenet vége előtt, az üzemmód gomb egyszeri megnyomásával törölheti.

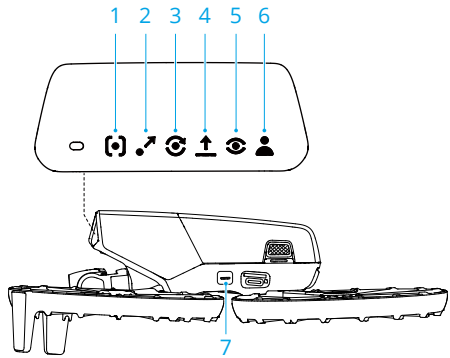

1. **Követés**
2. **Dronie**
3. **Circle**
4. **Rocket**
5. **Spotlight**
6. **Egyéni**
   - **DirectionTrack**

© 2025 DJI Minden jog fenntartva.

- **Helix**
- **Boomerang**

7. **Üzemmód gomb**

Tenyérből történő felszállás/leszállás és Smart Snaps

⚠
- A Smart Snaps használata során ügyeljen a helyi adatvédelmi jogszabályok és előírások betartására.
- A Smart Snaps csak emberek követését támogatja.
- A tenyérből történő felszállás és leszállás tenyérvezérlés, mobilalkalmazás-vezérlés és távirányítós vezérlés esetén támogatott. A különbséget az jelenti, hogy távirányítós vezérlés esetén a tenyérvezérlés Smart Snaps funkciója nem támogatott, és a felszállás előtt az alany megerősítése szükséges.

1. Kapcsolja be a DJI Flip-t. Tartsa mozdulatlanul, és várja meg, amíg a rendszer öndiagnosztikája befejeződik.
2. Ügyeljen arra, hogy elegendő helye legyen a manőverezéshez az előre beállított paramétereknek, például a távolságnak és a magasságnak megfelelően. Nyomja meg az üzemmód gombot a kívánt üzemmód kiválasztásához.
3. A tenyérből történő felszálláskor kövesse az alábbi lépéseket

 © 2025 DJI Minden jog fenntartva.

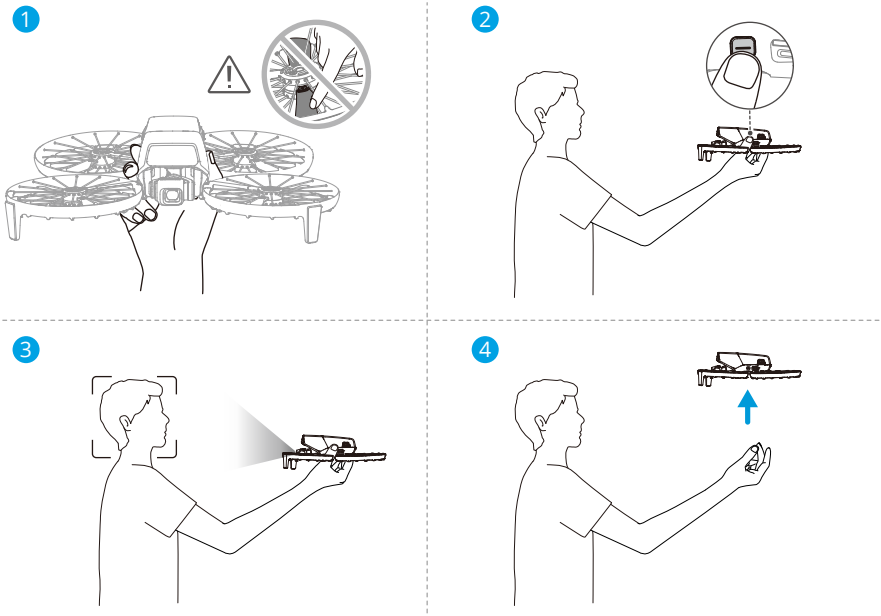

a. Tenyérből történő felszálláshoz a téma megerősítése szükséges. Fogja meg alulról a drón két oldalát úgy, hogy a kamera az alany felé nézzen. Ügyeljen arra, hogy a keze ne takarja el a kamerát, és ne legyen felszállást akadályozó tárgy.

⚠ • NE tegye ujjait a propellerek forgási hatótávjába!

b. Nyújtsa ki a karját, fordítsa a kamerát a téma felé, és tartsa stabilan. Nyomja le és tartsa lenyomva az üzemmód gombot. A DJI Flip hangjelzéssel jelzi a kiválasztott módot, visszaszámol, majd automatikusan felszáll.

- Ha a téma akadályozva, vagy a környezet megvilágítása nem megfelelő, a felszállás meghiúsulhat.
- A tenyérből történő felszállás leállításához nyomja meg egyszer az mód gombot, mielőtt a visszaszámlálás véget érne.
- Tenyérből történő felszálláskor a DJI Flip a felszállás után rövid ideig hátrafelé repül. A repülés biztonsága érdekében figyeljen a DJI Flip hátuljára.

4. A DJI Flip a kiválasztott módnak és az előre beállított paramétereknek megfelelően megkezdi a felvételt vagy a fényképezést.
5. Tenyérre történő leszállás:

© 2025 DJI Minden jog fenntartva.

DirectionTrack módban nézzen a DJI Flip irányába és maradjon mozdulatlan. Várja meg, amíg a DJI Flip előrefelé repül, mielőtt végrehajtaná a tenyérre történő leszállást.

Más módokban győződjön meg arról, hogy a DJI Flip egyhelyben lebeg, haladjon felé, majd hagyja, hogy a drón végrehajtsa a tenyérre történő leszállás.

A tenyérre történő leszálláshoz kövesse az alábbi utasításokat.

a. Győződjön meg arról, hogy DJI Flip egyhelyben lebeg. Mozogjon a DJI Flip felé, nyújtsa ki a karját, majd tegye a kezét közvetlenül a drón alá.

b. Tartsa kezét mozdulatlanul. Ügyeljen újra, hogy teljesen nyújtsa ki ujjait, hogy azok ne érhessenek hozzá a propellerekhez. Várja meg, hogy a DJI Flip automatikusan landoljon.

⚠ • Leszálláskor, helyezze tenyerét a drón alá, és várja meg, amíg a drón leszáll. Ügyeljen újra, hogy teljesen nyújtsa ki ujjait, hogy azok ne érhessenek hozzá a propellerekhez. A leszállás során NE próbálja megfogni a drón testének két oldalát, ahogy azt a felszállásnál tette.

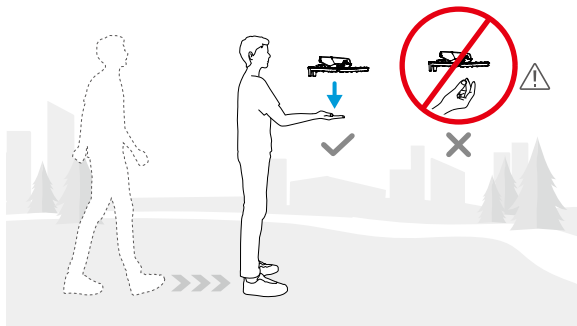

• A tenyérre történő leszállás során a DJI Flip kissé felemelkedhet, majd a tenyéren landol. Tartsa mozdulatlanul a kezét, és nyújtsa ki az ujjait a folyamat során.

6. Csatlakoztassa az DJI Flip-t a DJI Fly alkalmazáshoz a felvételek megtekintéséhez és rövid videók készítéséhez.

• A Követés, a Spotlight és a DirectionTrack módokban a DJI Flip egyhelyben fog lebegni, ha a kamera felvétel közben elveszíti a témát. Futtassa a DJI Fly alkalmazást az okostelefonján Wi-Fi-n keresztül, hogy repülés közben csatlakozzon a DJI Flip-hoz. A csatlakozáshoz az okostelefonnak korábban csatlakoznia kell a DJI Fly-hoz. A Vezérlés nézetben győződjön meg róla, hogy a feladat már leállt, válassza ki a **Manual Control (Kézi vezérlés)** lehetőséget

 © 2025 DJI Minden jog fenntartva.

a módok listájából, majd a virtuális joystickok segítségével szálljon le a DJI Flip-val.

3.2 Mobilalkalmazás-vezérlés

Javasoljuk, hogy kattintson az alábbi hivatkozásra, vagy olvassa be a QR-kódot az oktatóvideó megtekintéséhez.

https://www.dji.com/flip/video

A Mobilalkalmazás-vezérlés használatához csatlakoztassa a DJI Flip-t az okostelefon DJI Fly alkalmazásához Wi-Fi-n keresztül, és irányítsa a DJI Flip-t az alkalmazásból. Mobilalkalmazás-vezérlés esetén a Tenyérvezérlés összes funkciója elérhető. Az alkalmazásban paramétereket állíthat be és Smart Snaps-et készíthet. További funkciók, például a kézi vezérlés, a hangfelvétel és a hangvezérlés is támogatott.

Megjegyzés

- A Mobilalkalmazás-vezérlés használata előtt kapcsolja ki a drónhoz csatlakoztatott távirányító-eszközöket. Ha nem kapcsolja ki, a drón automatikusan leválasztja a kapcsolatot a többi eszközről, amikor az okostelefon Wi-Fi-n keresztül csatlakozik, és az alkalmazásban megnyitja a Vezérlés nézetet.

- Győződjön meg róla, hogy nyílt és akadálymentes környezetben repül, ahol nincs jelinterferencia. Ellenkező esetben az alkalmazás megszakíthatja a kapcsolatot az DJI Flip-val, ami befolyásolhatja a repülés biztonságát.
- Mobilalkalmazás-vezérlés használata esetén a DJI Flip maximális repülési magassága 30 m, a maximális repülési távolság pedig 50 m.
- A Visszatérés a kiindulópontra (RTH) funkciót a Mobilalkalmazás-vezérlés nem támogatja. Tartsa a látótávolságot az ellenőrzött területen belül.
- NE REPÜLJÖN víz felett.

© 2025 DJI Minden jog fenntartva.

- A DJI Flip automatikusan leszáll a következő helyzetekben. Ügyeljen a működési környezet figyelésére, hogy elkerülje a DJI Flip elveszését vagy a leszállás közbeni sérülését.
  - Kritikusan alacsony akkumulátortöltöttség
  - A helymeghatározási sikertelen, és a DJI Flip Helyzet módba lép.
  - A DJI Flip ütközést észlel, de nem zuhan le.

A DJI Flip csatlakoztatása

1. Kapcsolja be a DJI Flip drónt és várja meg, amíg az önellenőrzése befejeződik.
2. Engedélyezze a Bluetooth-t, a Wi-Fi-t és a helymeghatározást az okostelefonon.
3. Az alkalmazás kezdőképernyőjének jobb alsó sarkában érintse meg a **Connection Guide (Csatlakozási útmutató)** lehetőséget, válassza ki az eszköz típusát, majd válassza a **Connect via Mobile Device (Csatlakozás mobileszközön)** lehetőséget.
4. Válassza ki a kívánt eszközt a keresési eredmények közül. A sikeres csatlakoztatás után megjelenik a Vezérlés nézet. Amikor első alkalommal csatlakoztatja az okostelefont a DJI Flip drónhoz, a jóváhagyáshoz meg kell nyomnia és lenyomva kell tartania a DJI Flip a bekapcsoló gombját.

- A DJI Fly kezdőképernyőjén a Wi-Fi csatlakozáshoz a QuickTransfer vagy a Wi-Fi eszközök panelre is koppinthat.
- A DJI Flip-hoz csatlakoztatott okostelefon módosításához kapcsolja ki a Bluetooth-t és a Wi-Fi-t az éppen csatlakoztatott okostelefonon, mielőtt csatlakozna DJI Flip-t az új okostelefonhoz.

3.3 RC vezérlés

Automatikus felszállás

1. Indítsa el a DJI Fly alkalmazást, és lépjen a kameranézetbe.
2. Végezze el a repülés előtti ellenőrző lista összes lépését.
3. Koppintson a lehetőségre. Ha a feltételek biztonságosak a felszálláshoz, nyomja meg és tartsa lenyomva a gombot a megerősítéshez.
4. A drón felszáll, és a talaj felett lebeg.

 © 2025 DJI Minden jog fenntartva.

Automatikus leszállás

1. Ha a feltételek biztonságosak a leszálláshoz, érintse meg a ikont, majd érintse meg és tartsa lenyomva a ikont a megerősítéshez.
2. Az automatikus leszállás a lehetőségre koppintva törölhető.
3. Ha a lefelé néző látásrendszer megfelelően működik, a leszállásvédelem engedélyezésre kerül.
4. Leszállás után a motorok automatikusan leállnak.

⚠ • Válasszon megfelelő helyet a leszálláshoz.

A motorok elindítása és leállítása

A motorok elindítása

A motorok elindításához hajtsa végre az alább ismertetett kombinált botkormány-parancsok (CSC) egyikét. Miután a motorok elkezdtek forogni, engedje el egyszerre mindkét botkormányt.



A motorok leállítása

A motorok kétféleképpen állíthatók le:

1. módszer: Ha a drón leszállt, tolja lefelé és tartsa meg a gázkart addig, amíg a motorok le nem állnak.



2. módszer: Ha a drón leszállt, hajtsa végre az alább ismertetett kombinált botkormány-parancsok (CSC), egyikét, és várja meg, amíg a motorok leállnak.

© 2025 DJI Minden jog fenntartva.



A motorok leállítása repülés közben

⚠ • A motorok repülés közbeni leállítása esetén a drón lezuhan.

A DJI Fly alkalmazásban az **Emergency Propeller Stop** (Vészhelyzeti propellerleállítás) alapértelmezett értéke az **Emergency Only** (Csak vészhelyzet), ami azt jelenti, hogy a motorok csak akkor állíthatók le a repülés közben, ha a drón azt érzékeli, hogy vészhelyzet adódott, például nekiütközött valaminek, egy motor leállt, a drón pörög a levegőben, illetve a drón irányíthatatlanná vált, és nagyon gyorsan emelkedik vagy ereszkedik. A motorok repülés közbeni leállításához végezze el ugyanazt a kombinált botkormány-parancsot (CSC), mint amellyel a motorokat elindította. Ne feledje, hogy a CSC végrehajtása során két másodpercig tartania kell a botkormányokat a motorok leállításához. Az **Emergency Propeller Stop** (Vészhelyzeti propellerleállítás) értéke **Anytime** (Bármikor) értékre is módosítható az alkalmazásban. Használja körültekintően ezt a kiegészítő funkciót.

A drón vezérlése

A drón mozgása a távirányítón lévő botkormányokkal irányítható. A botkormányok az alább leírtaknak megfelelően, az 1., 2. vagy 3. üzemmódban üzemeltethetők.

A távirányító alapértelmezett vezérlési módja a 2. üzemmód. Ebben a kézikönyvben a 2. üzemmódot használjuk példaként a botkormányok használatának bemutatására. Minél távolabb tolja a kart a középállásból, annál gyorsabban mozog a drón.

1. üzemmód

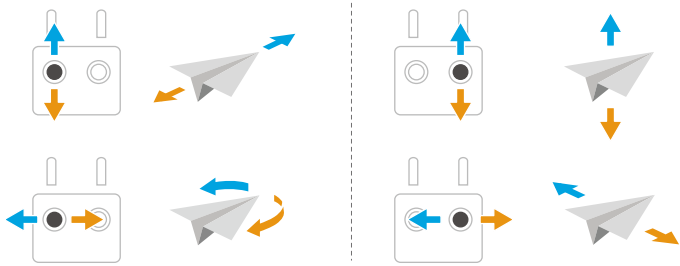

 © 2025 DJI Minden jog fenntartva.

2. üzemmód

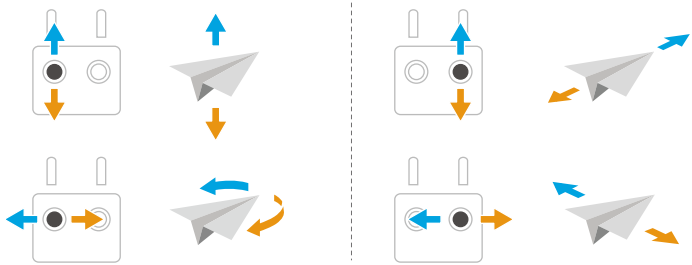

3. üzemmód

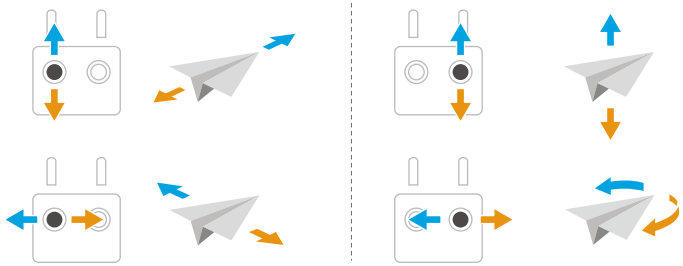

Fel- és leszállási eljárások

⚠ • NE ÜZEMELTESSE a drónt távirányítóval vagy mobileszközzel a repülés figyelésére, ha a világítás túl erős vagy túl gyenge. Ön a felelős a kijelző fényerejének megfelelő beállításáért és a képernyőt érő közvetlen napfényért, hogy a képernyő minden körülmények között jól látható legyen.

1. A repülés előtti ellenőrzőlista arra szolgál, hogy elősegítse a videófelvételek készítését és a biztonságos repülést. Minden repülés előtt menjen végig a repülés előtti ellenőrző listán.
2. Helyezze el a drónt nyílt, sík területen úgy, hogy a drón hátulja nézzen Ön felé.
3. Kapcsolja be a távirányítót és a drónt.
4. Indítsa el a DJI Fly alkalmazást, és lépjen kameranézetbe.
5. Várja meg, amíg a drón önellenőrzése befejeződik. Ha a DJI Fly nem jelenít meg semmilyen rendellenességre vonatkozó figyelmeztetést, elindíthatja a motorokat.
6. Nyomja lassan felfelé a gázkart a felszálláshoz.
7. Leszálláshoz lebegtesse a drónt egy helyben egy vízszintes felület fölött, és nyomja lefelé a gázkart a leereszkedéshez.

© 2025 DJI Minden jog fenntartva.

8. A leszállást követően tolja lefelé a gázkart, és tartsa ott, amíg a motorok le nem állnak.
9. Kapcsolja ki előbb a drónt, majd a távirányítót.

Tenyérvezérlés

Javasoljuk, hogy kattintson az alábbi hivatkozásra, vagy olvassa be a QR-kódot az oktatóvideó megtekintéséhez.

https://www.dji.com/flip/video

FocusTrack

A FocusTrack tartalmazza a Spotlight, a Point of Interest (POI) és az Active Track funkciókat.

- A drón nem készít automatikusan fényképeket vagy videókat a FocusTrack használata során. A fényképek vagy videók készítéséhez manuálisan kell vezérelni a drónt.

Spotlight: Lehetővé teszi, hogy a kamera mindig a téma felé nézzen, miközben manuálisan irányítja a repülést.

POI: Lehetővé teszi, hogy a drón a beállított sugárnak és repülési sebességnek megfelelően körberepülje a témát.

ActiveTrack: A drón egy meghatározott távolságban és magasságban követi a mozgó témát. Az ActiveTrack csak embereket tud követni.

- Az ActiveTrack módban a távirányítóval irányíthatja a drón irányát, emelkedhet vagy süllyedhet, illetve repülhet előre és hátra.

ActiveTrack módban a drón és a téma támogatott követési távolságai a következők:

Téma	Emberek
Vízszintes távolság	2–10 méter (optimális távolság: 2–7 m)
Talajszint feletti magasság	0,5-10 méter (optimális távolság: 0,5–5 m)

 © 2025 DJI Minden jog fenntartva.

Megjegyzés

- A drón bizonyos mozgó akadályokat, például az embereket, állatokat vagy járműveket nem tudja elkerülni. A FocusTrack használatakor a repülés biztonsága érdekében figyeljen a környezetére.
- NE használja a FocusTrack módot olyan területeken, ahol kis méretű vagy vékony tárgyak (pl. faágak vagy villanyvezetékek), átlátszó tárgyak (pl. víz vagy üveg), illetve egyszínű felületek (pl. fehér falak) találhatók.
- Mindig álljon készen arra, hogy vészhelyzet esetén megnyomja a távvezérlőn a Flight Pause (Repülés szüneteltetése) gombot, illetve hogy az DJI Fly alkalmazásban a Stop elemre koppintva manuálisan működtesse a drónt.
- Legyen különösen óvatos, ha a FocusTrack módot az alábbi helyzetekben használja:
  - A követett téma nem vízszintes síkban mozog.
  - A követett téma nagy mozgásokat végez vagy megváltoztatja a pózt.
  - A követett téma hosszabb ideig nem látható.
  - A követett téma havas felületen mozog.
  - A követett téma színe vagy mintázata hasonlít a környezetéhez.
  - A megvilágítás mértéke rendkívül sötét (<15 lux) vagy világos (>10 000 lux).
- A FocusTrack használata során ügyeljen a helyi adatvédelmi jogszabályok és előírások betartására.
- Javasoljuk, hogy csak embereket kövessen (de gyermekeket ne). Egyéb tárgyak követésekor óvatosan repüljön.
- A téma követése véletlenül átválthat egy másik tárgyra/személyre, ha ezek egymás közelében haladnak el.

A FocusTrack használata

A FocusTrack engedélyezése előtt győződjön meg arról, hogy a repülési környezet nyílt és akadálytalan-e, valamint megfelelő fényviszonyokkal rendelkezik-e.

A FocusTrack engedélyezéséhez koppintson a kameranézet bal oldalán található FocusTrack ikonra , vagy válassza ki a témát a képernyőn. Az engedélyezés után a kilépéshez koppintson ismét a FocusTrack ikonra.

© 2025 DJI Minden jog fenntartva.

MasterShots

A drón a téma típusa és távolsága alapján kiválaszt egy előre beállított repülési útvonalat, és automatikusan különböző klasszikus légi felvételeket készít.

Megjegyzés

- A MasterShots módot épületektől és egyéb akadályoktól mentes helyeken használja. Győződjön meg arról, hogy a repülési pályán nincsenek emberek, állatok vagy egyéb akadályok.
- Mindig figyeljen a drón körül lévő akadályokra, és kerülje el a drón ütközését vagy akadályoztatását a távirányító segítségével.
- NE HASZNÁLJA a MasterShots módot az alábbi helyzetekben:
  - Ha a téma hosszabb ideig takarásban van, illetve látótávolságon kívül esik.
  - Ha a téma színe vagy mintázata hasonlít a környezetéhez.
  - Ha a téma a levegőben van.
  - Ha a téma gyorsan mozog.
  - A megvilágítás mértéke rendkívül sötét (<15 lux) vagy világos (>10 000 lux).
- NE HASZNÁLJA a MasterShots módot épületekhez közel, illetve gyenge GNSS-jel esetén. Ellenkező esetben a repülési pálya instabillá válhat.
- A MasterShots használata során ügyeljen a helyi adatvédelmi jogszabályok és előírások betartására.

A MasterShots használata

1. Koppintson a felvételi módok ikonjára a kameranézetben, majd válassza a MasterShots ikont.
2. Miután húzással kijelölte a témát és beállította a felvételkészítési területet, érintse meg az Start elemet a rögzítés megkezdéséhez, és a drón automatikusan elkezd repülni és rögzíteni. A felvételkészítés befejeztével a drón visszarepül az eredeti helyzetébe.
3. Koppintson a elemre, vagy nyomja meg egyszer a távirányító Flight Pause (Repülés szüneteltetése) gombját. A drón azonnal kilép a MasterShots funkcióból, és egy helyben lebeg.

 © 2025 DJI Minden jog fenntartva.

QuickShots

A QuickShots több felvételi módot is tartalmaz. A drón automatikusan a kiválasztott felvételi módnak megfelelően készít felvételeket, és létrehoz egy rövid videót.

Megjegyzés

- A Boomerang mód használatakor ügyeljen arra, hogy elegendő hely álljon rendelkezésre. A drón körül hagyjon egy legalább 30 méter (99 láb) sugarú kört, felette pedig legalább 10 méter (33 láb) helyet.
- Az Asteroid mód használatakor ügyeljen arra, hogy elegendő hely álljon rendelkezésre. A drón mögött hagyjon legalább 40 méter (131 láb), fölötte pedig 50 méter (164 láb) helyet.
- A QuickShots módot épületektől és egyéb akadályoktól mentes helyeken használja. Győződjön meg arról, hogy a repülési pályán nincsenek emberek, állatok vagy egyéb akadályok.
- Mindig figyeljen a drón körül lévő tárgyakra, és kerülje el a drón ütközését vagy akadályoztatását a távirányító segítségével.
- NE HASZNÁLJA a QuickShots módot az alábbi helyzetekben:
  - Ha a téma hosszabb ideig takarásban van, illetve látótávolságon kívül esik.
  - Ha a téma színe vagy mintázata hasonlít a környezetéhez.
  - Ha a téma a levegőben van.
  - Ha a téma gyorsan mozog.
  - A megvilágítás mértéke rendkívül sötét (<15 lux) vagy világos (>10 000 lux).
- NE HASZNÁLJA a QuickShots módot épületekhez közel, illetve gyenge GNSS-jel esetén. Ellenkező esetben a repülési pálya instabillá válik.
- A QuickShots használata során ügyeljen a helyi adatvédelmi jogszabályok és előírások betartására.

A QuickShots használata

1. Koppintson a felvételi módok ikonjára a kameranézetben, majd válassza a MasterShots ikont.
2. Az almód kiválasztása után koppintson a plusz ikonra, vagy elhúzással jelölje ki a témát a képernyőn. Ezután koppintson a Start elemre a felvételkészítés megkezdéséhez. A drón rögzíti a felvételeket, miközben a kiválasztott lehetőségnek

© 2025 DJI Minden jog fenntartva.

megfelelően elvégez egy előre beállított repülési mozgássort, ezután pedig létrehoz egy videót. A felvételkészítés befejeztével a drón visszarepül az eredeti helyzetébe.

3. Koppintson a elemre, vagy nyomja meg egyszer a távirányító Flight Pause (Repülés szüneteltetése) gombját. A drón azonnal kilép a QuickShots funkcióból, és egy helyben lebeg.

Hyperlapse

A Hyperlapse egy adott számú fényképet készít az időintervallumnak megfelelően, majd összeállít a képekből egy néhány másodperces videót. Különösen alkalmas a mozgó elemeket felvonultató jelenetek, például a közúti forgalom, a vonuló felhők, valamint a napkelte és a napnyugta megörökítéséhez.

A Hyperlapse használata

1. Koppintson a felvételi módok ikonjára a kameranézetben, majd válassza a Hyperlapse ikont.
2. Válassza ki a Hyperlapse módot. A kapcsolódó paraméterek beállítása után koppintson az exponálás/felvétel gombra a folyamat megkezdéséhez.
3. Koppintson a elemre, vagy nyomja meg a távirányító Stop gombját, és a drón kilép a Hyperlapse funkcióból, és egy helyben lebeg.

Sebességtartás

A sebességtartás lehetővé teszi a drón egy állandó sebességgel való automatikus reptetését, ami egyszerűbbé teszi a hosszabb repüléseket, emellett pedig a kézi működtetés során gyakran előforduló képremegés elkerülését is elősegíti Több kameramozgást, például a spirálisan felfelé irányuló mozgást is meg lehet valósítani a botkormány-beállítás növelésével.

⚠ • Sebességtartás közben az akadályok elkerülése az aktuális repülési üzemmódot követi. Repüljön óvatosan.

A sebességtartó automatika használata

1. Állítsa a távirányító egyik testreszabható gombját a sebességtartó funkcióra.
2. A botkormányok lenyomásakor nyomja meg a sebességtartás gombot, és a drón automatikusan az aktuális sebességgel fog repülni.

 © 2025 DJI Minden jog fenntartva.

3. Nyomja meg egyszer a távirányító Flight Pause (Repülés szüneteltetése) gombját, vagy koppintson az elemre a sebességtartó funkcióból való kilépéshez.

Hangrögzítés az alkalmazáson keresztül

Az alkalmazás kameranézetében koppintson a • • • > **Camera (Kamera)**gombra az alkalmazás felvételkészítésének engedélyezéséhez, és válassza ki a zajcsökkentési effektet. A hangot a megfelelő hangrögzítő eszköz fogja rögzíteni, miközben a drón videót rögzít. Egy mikrofon ikon jelenik meg az élő nézeten.

A támogatott hangrögzítő eszközök közé tartozik az okostelefon beépített mikrofonja, a DJI Mic 2 és a Bluetooth fülhallgató. A kompatibilis Bluetooth-eszközök letöltéséhez tekintse meg a DJI Flip hivatalos weboldalának Letöltések részét. Egyes Bluetooth fülhallgatók használatakor hangrögzítés kompatibilitási problémák léphetnek fel. Felvétel előtt feltétlenül tesztelje az eszközöket.

- Felvétel közben NE KAPCSOLJA KI a képernyőt, és NE VÁLTSON ÁT más alkalmazásra.

- A hangrögzítést csak a felvétel előtt lehet engedélyezni vagy letiltani.
- Amikor a videókat a DJI Fly Album nézetében megtekinti vagy letölti, a hangrögzítési funkcióval rögzített hang automatikusan beolvasztásra kerül a videofájlba.

3.4 Videófelvételre vonatkozó javaslatok és tippek

1. Válassza ki a stabilizátor kívánt üzemmódját a DJI Fly alkalmazásban.
2. A fényképek és videók készítése Normal (Normál) és Cine (Mozi) módban ajánlott.
3. NE REPÜLJÖN rossz időben, például esős vagy szeles napokon.
4. Válassza ki az igényeinek legjobban megfelelő kamerabeállításokat.
5. Végezzen repülési teszteket a repülési útvonalak megállapításához és a jelenetek előzetes megtekintéséhez.
6. Finoman mozgassa a botkormányokat, hogy a drón mozgása zökkenőmentes és stabil legyen.

© 2025 DJI Minden jog fenntartva.

Drón

 © 2025 DJI Minden jog fenntartva.

4 Drón

4.1 Repülési mód

A drón az alábbi repülési módokat támogatja, amelyek között a távirányítón található Flight Mode (Repülési mód) kapcsolóval válthat.

Normal (Normál) mód: A Normal (Normál) mód a repülési helyzetek többségéhez alkalmas. A drón képes a precíz lebegésre, a stabil repülésre és az intelligens repülési módok használatára.

Sport mód: A drón maximális vízszintes repülési sebessége a Normal (Normál) módhoz képest magasabb. Ügyeljen rá, hogy Sport módban az akadályérzékelés le van tiltva.

Cine (Mozi) mód: A Cine (Mozi) mód a Normal (Normál) módon alapul, azonban a repülési sebesség korlátozott, így a drón felvételkészítés közben stabilabb.

A drón automatikusan Attitude (ATTI) módra vált, ha a látásrendszer nem áll rendelkezésre vagy le van tiltva, illetve ha a GNSS-jel gyenge vagy az iránytű interferenciát észlel. ATTI módban a drón jobban ki van téve a környezeti hatásoknak. A környezeti tényezők – például a szél – a drón vízszintes sodródását okozhatja, ami veszélyekhez vezethet, különösen szűk helyeken való repülés esetén. A drón nem tud egy helyben lebegni vagy automatikusan fékezni, ezért a balesetek elkerülése érdekében a pilótának a lehető leghamarabb le kell szállnia a drónnal.

- A repülési módok csak manuális repülés és sebességtartás mellett vehetők igénybe.

- A látásrendszer Sport módban le van tiltva, ami azt jelenti, hogy a drón nem észleli automatikusan az útvonalán lévő akadályokat. Az akadályok elkerülése érdekében figyelnie kell a környezetre, és irányítása alatt kell tartania a drónt.
- Sport módban jelentősen megnő a drón maximális sebessége és féktávolsága. Szélmentes körülmények esetén legalább 30 méteres féktávolság szükséges.
- Szélmentes körülmények között legalább 10 méteres féktávolság szükséges, miközben a drón Sport módban vagy Normal (Normál) módban emelkedik és ereszkedik.
- Sport módban a drón reakcióképessége jelentősen megnő, ami azt jelenti, hogy a drón a távirányítón lévő vezérlő botkormány kicsiny mozdulatának hatására is nagy távolságra mozdul el. Ügyeljen arra, hogy repülés közben elegendő helyet hagyjon a manőverezésre.
- A Sport módban rögzített videók esetén remegést tapasztalhat.

© 2025 DJI Minden jog fenntartva.

4.2 A drón állapotjelzői

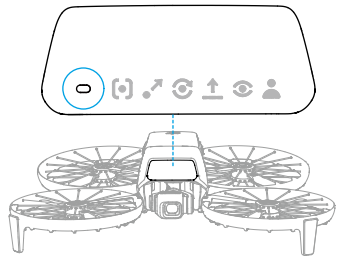

A drón állapotjelzőinek leírása

Normál állapotok		
·····	Felváltva pirosan, sárgán és zölden villog	Bekapcsolás és öndiagnosztikai tesztek végrehajtása
·····	Lassan villog zölden	GNSS engedélyezve
× 2 ·····	Kétszer felvillan zölden	Látásrendszerek engedélyezve
·····	Lassan villog sárgán	A GNSS és a látásrendszer le vannak tiltva (ATTI mód engedélyezve)
Figyelmeztető állapotok		
·····	Lassan villog pirosan	A felszállás le van tiltva, pl. alacsony akkumulátortöltöttség esetén [1]
·····	Gyorsan villog pirosan	Kritikusan alacsony akkumulátortöltöttség
—	Folyamatos piros színnel világít	Kritikus hiba
·····	Felváltva piros és sárga színnel villog	Az iránytű kalibrálása szükséges

[1] Ha a drón nem tud felszállni, és az állapotjelzők lassan villognak piros fénnyel, tekintse meg a figyelmeztető üzenetet a DJI Fly alkalmazásban.

4.3 Visszatérés a kiindulópontra

Figyelmesen olvassa el e szakasz tartalmát, hogy megismerje a drón viselkedését a Visszatérés a kiindulópontra (RTH) művelet során.

A Visszatérés a kiindulópontra (RTH) funkció automatikusan visszaviszi a drónt a legutóbb rögzített kiindulópontra. Az RTH háromféleképpen aktiválható: a felhasználó aktívan

 © 2025 DJI Minden jog fenntartva.

bekapcsolja az RTH-t, a drón akkumulátora alacsony töltöttségű, vagy a távirányító jele megszűnik (a hibabiztos RTH aktiválódik). Ha a drón sikeresen rögzítette a kiindulópontot, és a pozicionálórendszer megfelelően működik, az RTH funkció aktiválásakor a drón automatikusan visszarepül a kiindulópontra, és ott leszáll.

- **Kiindulópont:** A kiindulópont a felszállás előtt rögzül, amennyiben a drón erős GNSS jellel (26) rendelkezik. A kiindulópont rögzítése után a DJI Fly alkalmazás hangüzenettel jelez. Ha a repülés során frissíteni kell a kiindulópontot (például ha a felhasználó pozíciója megváltozott), akkor a kiindulópont manuálisan frissíthető a DJI Fly alkalmazás ••• > **Safety (Biztonság)** oldalán.

Az RTH közben az AR RTH-útvonal megjelenik a kameranézetben, ezzel segítve a visszatérési útvonal megtekintését és biztosítva a repülés biztonságát. A kameranézetben emellett az AR-kiindulópont is megjelenik. A kiindulópont feletti terület elérését követően a stabilizátor kamerája automatikusan lefelé fordul. Amikor a drón a talajszint felé közelít, az AR-drónárnyék megjelenik a kameranézetben, ami lehetővé teszi a drón irányítását, hogy pontosabban tudjon leszállni az Ön által preferált helyen.

Az AR-kiindulópont, az AR RTH-útvonal és az AR-drónárnyék alapértelmezés szerint megjelenik a kameranézetben. A kijelzés a ••• > **Safety (Biztonság)** > **AR Settings (AR-beállítások)** menüpontban módosítható.

- Az AR RTH-útvonalat csak referenciaként szolgál, és a különböző helyzetekben eltérhet a tényleges repülési útvonaltól. Az RTH alatt mindig figyelje a képernyőn látható élő nézetet. Repüljön óvatosan.
- Az RTH során a drón automatikusan beállítja a stabilizátor dőlésszögét, hogy a kamera alapértelmezés szerint az RTH-útvonal felé mutasson. Használja a stabilizátor tárcsáját a kamera tájolásának beállításához, vagy nyomja meg a távirányító testre szabható gombjait a kamera ismételt középre állításához. Ezzel a drón a továbbiakban nem módosítja automatikusan a stabilizátor dőlésszögét, ami megakadályozhatja az AR RTH-útvonal megtekintését.

Megjegyzés

- Előfordulhat, hogy a drón nem tud megfelelően visszatérni a kiindulópontra, ha a pozicionálórendszer rendellenesen működik. A hibabiztos RTH során előfordulhat, hogy a drón ATTI módba lép, és automatikusan landol, ha a pozicionálórendszer rendellenesen működik.

© 2025 DJI Minden jog fenntartva.

- Ha nincs GNSS-jel, ne repüljön vízfelületek, üvegfelületű épületek felett, vagy olyan helyzetekben, amikor a talaj feletti magasság meghaladja a 30 métert. Ha a pozicionálórendszer rendellenesen működik, a drón ATTI üzemmódba lép.
- Fontos, hogy minden repülés előtt megfelelő RTH-magasságot állítson be. Indítsa el a DJI Fly alkalmazást, és állítsa be az RTH-magasságot.
- A drón az RTH során nem képes érzékelni az akadályokat, ha a környezeti feltételek nem alkalmasak az érzékelőrendszer használatához.
- A GEO zónák befolyásolhatják az RTH-t. Kerülje a repülést a GEO zónák közelében.
- Nagy szélsebesség esetén előfordulhat, hogy a drón nem tud visszatérni a kiindulópontra. Repüljön óvatosan.
- Az RTH során fordítson különös figyelmet a kis méretű vagy finom tárgyakra (például faágakra vagy elektromos vezetékekre), illetve az átlátszó tárgyakra (például vízre vagy üvegre). Vészhelyzetben lépjen ki az RTH-ból, és vezérelje manuálisan a drónt.
- Ha az RTH során a maximális magasságot az aktuális magasság alá állítja, a drón először leereszkedik a maximális magasságra, majd folytatja a visszatérést a kiindulópontra.
- Az RTH-magasság nem módosítható az RTH során.
- Ha nagy a különbség az aktuális magasság és az RTH-magasság között, a magasságok szélsebessége miatt nem lehet pontosan kiszámítani a felhasznált akkumulátorteljesítményt. Fordítson különös figyelmet az akkumulátor töltöttségére vonatkozó és egyéb figyelmeztetésekre a DJI Fly alkalmazásban.
- Ha a távirányító jele normális az RTH alatt, a gyorsítókar csak a repülési sebesség szabályozására használható. A tájolás és a magasság nem szabályozható, és a drón nem irányítható, hogy balra vagy jobbra repüljön. A gyorsítókar folyamatos nyomva tartása mellett az akkumulátor gyorsabban merül. Ha a gyorsítókar teljesen le van nyomva, a drón fékez és helyben lebeg, és kilép az RTH-ból. A drón feletti irányítást a gyorsítókar elengedése után fogja visszanyerni.
- Ha a kiindulópont a magassági zónán belül van, a drón azonban nem, akkor a magassági zóna elérésekor a drón magassági határ alá süllyed, amely alacsonyabb lehet, mint a beállított RTH-magasság. Repüljön óvatosan.
- Ha a környezet túl összetett az RTH befejezéséhez, akkor a drón még abban az esetben is kilép az RTH-ból, ha az érzékelőrendszer megfelelően működik.
- Az RTH automatikus leszállás közben nem aktiválható.

 © 2025 DJI Minden jog fenntartva.

Aktiválási módszer

A felhasználó aktiválja az RTH-t

Repülés közben az RTH-t a távirányítón lévő RTH gomb nyomva tartásával, illetve a kameranézet bal oldalán látható ikonra koppintva, majd az RTH ikon nyomva tartásával aktiválhatja.

A drón akkumulátorának töltöttsége alacsony

Ha repülés közben az akkumulátor töltöttsége alacsony, és csak arra elegendő, hogy a drón visszarepüljön a kiindulópontra, egy figyelmeztető üzenet jelenik meg a DJI Fly alkalmazásban. Ha koppintással megerősíti az RTH-t, illetve a visszaszámlálás lejárta előtt semmilyen műveletet nem végez, a drón automatikusan kezdeményezi az alacsony töltöttségű RTH aktiválását.

Ha megszakítja az alacsony töltöttségű RTH-ról megjelenő üzenetet, és folytatja a drón reptetését, a drón automatikusan leszáll, ha az aktuális töltöttségi szint csak ahhoz elegendő, hogy a drón leereszkedjen az aktuális magasságról.

Az automatikus leszállás nem szakítható meg, de a gyorsítókar és az orsózásszabályozó kar mozgatásával továbbra is reptetheti vízszintesen a drónt, a gázkar mozgatásával pedig csökkentheti a drón ereszkedési sebességét. A lehető leghamarabb reptesse a drónt egy leszállásra alkalmas helyre.

⚠
- Ha az intelligens repülési akkumulátor töltöttségi szintje túl alacsony, és nincs elegendő energia a kiindulópontra való visszatéréshez, a lehető leghamarabb szálljon le a drónnal. Ellenkező esetben a drón az akkumulátor teljes lemerülését követően le fog zuhanni.
- NE NYOMJA felfelé a gázkart az automatikus leszállás közben. Ellenkező esetben a drón az akkumulátor teljes lemerülését követően le fog zuhanni.

A távirányító jele megszakadt

Ha a távirányító jele megszakad, a drón automatikusan elindítja a hibabiztos RTH funkciót, ha a Signal Lost Action (A jel elvesztése esetén végzett művelet) RTH értékre van állítva.

A drón 50 m-t visszafelé repül az eredeti repülési útvonalon, majd elvégzi az RTH-eljárást. A drón közvetlenül elvégzi az RTH eljárást, ha jel visszaáll, amikor visszafelé repül az eredeti repülési útvonalon.

RTH-eljárás

Az RTH aktiválódásakor a drón lefékez, és egy helyben lebeg.

© 2025 DJI Minden jog fenntartva.

- Ha az RTH távolság 50 m-nél nagyobb, akkor leereszkedik az RTH-magasságra, és visszarepül a kiindulópontra. A drón az aktuális magasságon repül a kiindulópontra, ha az aktuális magasság nagyobb az RTH magasságnál. [1]
- Ha az RTH távolság 5 m-nél nagyobb, de 50 m-nél kisebb, a drón beállítja az irányát, és az aktuális magasságon egyenesen repül vissza a kiindulópontra. [2]
- A drón azonnal leszáll, ha az RTH-távolság kevesebb, mint 5 m.

[1] Ha az előre néző 3D infravörös érzékelőrendszer akadályt észlel maga előtt, a drón emelkedni fog, hogy elkerülje az akadályt. Amint az útvonal szabaddá válik, az emelkedést abbahagyja, majd folytatja az RTH-folyamatot. Ha az akadály magassága meghaladja a magassághatárt, a drón fékezni és lebegni fog, ilyenkor Önnek kell átvennie az irányítást.

[2] Ha az előrenéző 3D infravörös érzékelőrendszer akadályt észlel a drón előtt, a drón fékezni és lebegni fog, ilyenkor Önnek kell átvennie az irányítást.

4.4 Automatikus leszállás

Bizonyos helyzetekben a DJI Flip automatikusan leszáll a leszállásvédelem funkció támogatásával.

⚠ • NE AKADÁLYOZZA, hogy a DJI Flip folyamatosan leszálljon a kritikusan lemerült akkumulátor miatt. Ellenkező esetben az akkumulátor megsérül vagy a DJI Flip lezuhan.

Aktiválási módszer

A következő helyzetekben a DJI Flip automatikusan le fog szállni:

- A DJI Flip az RTH elindítása után a Kiindulópont fölé ér.
- A DJI Flip kritikusan alacsony akkumulátortöltöttsége esetén.
- Tenyérvezérlés és a Mobilalkalmazás-vezérlés esetében a helymeghatározási sikertelen, vagy a DJI Flip ütközést észlel, de nem zuhan le.

Leszállásvédelem

Automatikus leszálláskor aktiválódik a leszállásvédelem.

A DJI Flip konkrét műveletei a következők:

- Ha a talajt leszállásra alkalmasnak ítéli, a DJI Flip közvetlenül fog leszállni.
- Ha a talajt leszállásra alkalmatlannak ítéli, akkor a DJI Flip lebegni fog, és a pilóta megerősítésére vár. Tenyérre történő leszállást vagy DJI Flip kézi leszállást hajthat végre.

 © 2025 DJI Minden jog fenntartva.

- Ha DJI Flip nem tudja meghatározni, hogy a földi környezet alkalmas-e a leszállásra, a DJI Fly alkalmazás felszólítást jelenít meg, amikor a DJI Flip egy bizonyos távolságra van a talajtól. Erősítse meg a leszállási felszólítást, és DJI Flip leszáll. Tenyérre történő leszállást vagy DJI Flip kézi leszállást is végezhet.

- A leszállásvédelem csak a leszállási környezet meghatározásában segít. A biztonság érdekében a leszállás során figyeljen a környezetre.
- A következő helyzetekben előfordulhat, hogy a leszállásvédelem nem érhető el, és lehet, hogy a DJI Flip közvetlenül nem megfelelő talajra száll le:
  - Fekete-fehér, tükröződő vagy rossz megvilágítású felületek, nagy méretű és textúra nélküli felületek vagy dinamikus textúrájú felületek felett repül, például sima kerámialapok, rossz megvilágítású garázspadló és a szélben mozgó fű;
  - Repülés egyértelmű textúra nélküli felületek, például nagy sziklák vagy tükröződő vagy fekete felületek, például járólap felett.
  - Repülés kicsi vagy sima felületek felett, mint elektromos vezetékek vagy faágak.
  - Repülés sík talajhoz hasonlító felületek felett, például formára vágott és lapos sövény, lapos lombtető és félgömb alakú talaj.
- A következő helyzetekben előfordulhat, hogy a Leszállásvédelem tévedésből aktiválódik, és a DJI Flip nem tud leszállni. Tenyérre történő leszállást vagy DJI Flip kézi leszállást hajthat végre.
  - A drón olyan felület felett repül, amit a látásrendszer tévesen vízként azonosíthat, például nedves talaj vagy tócsás területek;
  - Repülés sík felületek felett, de a közelben egyértelmű textúrájú felületek (ferde felületek vagy lépcsők) vannak.

© 2025 DJI Minden jog fenntartva.

4.5 Érzékelőrendszer

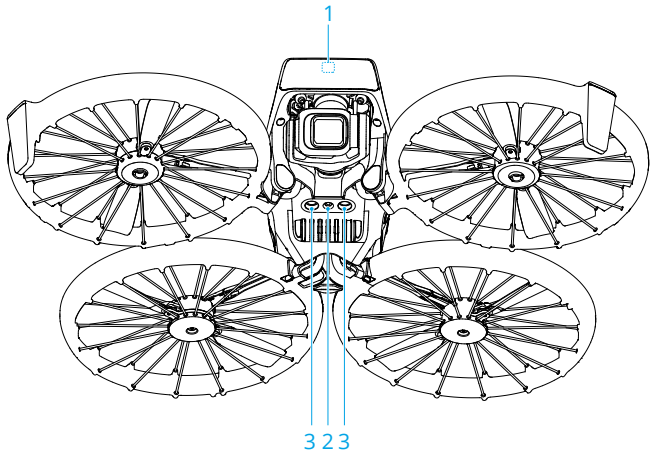

1. Előrenéző 3D infravörös érzékelőrendszer*
2. Lefelé néző látásrendszer
3. Lefelé néző infravörös érzékelőrendszer

* A 3D infravörös érzékelőrendszer megfelel az 1. osztályú lézertermékekre vonatkozó, az emberi szemet érintő biztonsági követelményeknek.

Az előrenéző 3D infravörös érzékelőrendszer képes érzékelni az akadályokat a drón előtt. A rendszer automatikusan aktiválódik, ha a drón Normal (Normál) vagy Cine (Mozi) módban van, és a DJI Fly alkalmazásban az **Obstacle Avoidance Action (Akadályelkerülési művelet) Brake (Fékezés)** értékre van állítva. A lefelé néző látásrendszer pozicionálási funkciója akkor használható, ha a GNSS-jel nem érhető el vagy gyenge.

Az akadályészlelés csak akkor érhető el, ha manuálisan előrefelé vezérli a drónt, illetve automatikus RTH közben.Intelligens repülés módok vagy a Smart Snaps használata során nincs akadályészlelés

Megjegyzés

⚠ • Ügyeljen a repülési környezetre. Az érzékelőrendszer csak bizonyos helyzetekben működik, és semmi esetre sem helyettesíti az emberi irányítást és döntéshozatalt. Repülés közben mindig figyeljen a környezetre és a DJI

 © 2025 DJI Minden jog fenntartva.

Fly alkalmazás figyelmeztetéseire, valamint irányítsa felelősen és folyamatosan a drónt.

- Ha nem áll rendelkezésre GNSS, a lefelé néző látórendszer segít a drón pozicionálásában, ami akkor működik a legjobban, ha a drón 0,5 m és 10 m közötti magasságban van. Fokozott óvatosság szükséges, ha a drón magassága 10 m felett van, mivel ez befolyásolhatja a látásrendszer pozicionálási teljesítményét.
- Előfordulhat, hogy a lefelé néző látásrendszer nem működik megfelelően, ha a drón víz közelében repül. Ezért előfordulhat az is, hogy a drón leszálláskor nem képes aktívan elkerülni az alatta lévő vizet. Javasoljuk, hogy mindig tartsa kézben a repülés irányítását, hozzon észszerű döntéseket a környezet alapján, és ne támaszkodjon túlzott mértékben a lefelé néző látásrendszerre.
- A látásrendszer nem képes pontosan azonosítani a nagy méretű, keretekkel és kábelekkel ellátott vázszerkezeteket, például a toronydarukat, a nagyfeszültségű adótornyokat, a nagyfeszültségű távvezetékeket, a kábeles hidakat és a függőhidakat.
- A látásrendszer nem tud megfelelően működni olyan felületek közelében, amelyeknek nincsenek egyértelmű terepjellegzetességei, illetve olyan helyeken, ahol a megvilágítás túl gyenge vagy túl erős. A látásrendszer az alábbi helyzetekben nem tud megfelelően működni:
  - Egyszínű (pl. teljesen fekete, fehér, piros vagy zöld) felületek közelében történő repülés.
  - Nagy mértékben fényvisszaverő felületek közelében történő repülés.
  - Víz vagy átlátszó felületek közelében történő repülés.
  - Mozgó felületek vagy tárgyak közelében történő repülés.
  - Olyan területen való repülés, ahol a megvilágítás gyakran és jelentősen változik.
  - Rendkívül sötét (< 15 lux) vagy világos (> 10 000 lux) felületek közelében történő repülés.
  - Infravörös hullámokat nagy mértékben visszaverő vagy elnyelő felületek (pl. tükrök) közelében történő repülés.
  - Egyértelmű mintázat vagy textúra nélküli felületek közelében történő repülés.
  - Ismétlődő mintázatú vagy textúrájú felületek (pl. ugyanolyan kialakítású csempék) közelében történő repülés.
  - Kis felületekből összetevődő akadályok (pl. faágak, villanydrótok) közelében történő repülés.

© 2025 DJI Minden jog fenntartva.

- Az érzékelőket mindig tartsa tisztán. NE KARCOLJA MEG és ne babrálja az érzékelőket. NE HASZNÁLJA a drónt poros és nedves környezetben.
- Előfordulhat, hogy a látásrendszer kameráit hosszabb ideig tartó tárolás után kalibrálni kell. A DJI Fly alkalmazásban megjelenik egy üzenet, és a kalibrálás automatikusan megtörténik.
- NE REPÜLJÖN esős, szmogos időben, vagy ha a látótávolság 100 méternél kisebb.
- NE TAKARJA EL az érzékelőrendszert.
- Felszállás előtt minden alkalommal ellenőrizze az alábbiakat:
  - Győződjön meg arról, hogy az érzékelőrendszer üvegén nincsenek matricák vagy egyéb akadályok.
  - Ha az érzékelőrendszer üvegén szennyeződés, por vagy víz található, tisztítsa meg puha törlőkendővel. NE HASZNÁLJON semmilyen alkoholtartalmú tisztítószert.
  - Ha az érzékelőrendszer objektívje megsérült, forduljon a DJI ügyfélszolgálatához.
- Ha a drón előrefelé gyorsít, előredől. Ha a drónt manuálisan vezérlik, hogy a talaj közelében repüljön, az előrenéző 3D infravörös érzékelőrendszer észlelheti a drón előtt a talajon található akadályokat, és automatikusan lelassítja és lebegteti a drónt. A lebegés során a drón automatikusan vízszintesbe áll, így már nem észleli a talaj közelében lévő akadályokat, tehát a drón ismét képes reagálni a vezérlőkar előretolására. A fenti jelenség a drón normális viselkedése.
- Ha a környezetben található infravörös fényforrások interferenciát okoznak, az befolyásolhatja a drón infravörös érzékelőrendszerét.

4.6 Propellerek

Propellerből kétféle típusú létezik, amelyek kialakításuk folytán ellenkező irányba forognak. Jelzések jelölik, hogy mely propellereket mely motorokhoz kell rögzíteni. Ügyeljen arra, hogy a propellereket és a motorokat az utasításokat követve megfelelően párosítsa egymáshoz.

Propellerek	Jelölt	Jelöletlen
Illusztráció		
Felszerelési helyzet	Rögzítse a jelölt karon lévő motorokhoz	Rögzítse a jelöletlen karon lévő motorokhoz

 © 2025 DJI Minden jog fenntartva.

Megjegyzés

⚠
- Ügyeljen arra, hogy csak a drón csomagjában található csavarhúzót használja a propellerek felszereléséhez. Más csavarhúzó használata esetén a csavarok megsérülhetnek.
- Ügyeljen arra, hogy a csavarokat függőlegesen tartsa, miközben meghúzza őket. A csavarok nem állhatnak ferdén a szerelőfelülethez képest. A szerelés befejezése után ellenőrizze, hogy a csavarok egy szintben állnak-e, és forgassa el a propellereket, hogy ellenőrizze, nincs-e rendellenes ellenállás.
- A propellerlapátok élesek. A személyi sérülések vagy a propeller eldeformálódásának elkerülése érdekében óvatosan kezelje őket.
- Repülés előtt mindig ellenőrizze, hogy a propellerek és a motorok biztonságosan vannak-e felszerelve. Minden 30 óra repülési idő (kb. 60 repülés) után ellenőrizze, hogy a propellerek csavarjai szorosan meg vannak-e húzva.
- A csavarhúzó csak a propellerek felszerelésére szolgál. NE HASZNÁLJA a csavarhúzót a drón szétszerelésére.
- Ha egy propeller eltörik, vegye le a megfelelő motorról a két propellert és a csavarokat, és dobja ki azokat. Használjon két propellert ugyanabból a csomagból. NE használja más csomagokból származó propellerekkel vegyesen.
- Kizárólag hivatalos DJI propellereket használjon. NE HASZNÁLJON együtt eltérő propellertípusokat.
- A propellerek fogyóeszközök. Szükség esetén vásároljon további propellereket.
- Repülés előtt mindig ellenőrizze, hogy minden propeller jó állapotban van-e. NE HASZNÁLJON elöregedett, kicsorbult vagy törött propellert. Tisztítsa meg a propellereket puha, száraz ruhával, ha bármilyen idegen anyag tapadt hozzájuk.
- A sérülések elkerülése érdekében maradjon távol a forgó propellerektől és motoroktól.
- A propellerek sérülésének elkerülése érdekében szállítás és tárolás esetén ügyeljen a drón megfelelő elhelyezésére. NE NYOMJA ÖSSZE vagy hajlítsa meg a propellereket. Ha a propellerek megsérülnek, az befolyásolhatja a repülési teljesítményt.
- Győződjön meg arról, hogy a motorok biztonságosan vannak felszerelve, és akadálytalanul forognak. Azonnal szálljon le a drónnal, ha a motor megszorul, és nem tud szabadon forogni.
- NE PRÓBÁLJA átalakítani a motorok szerkezetét.

© 2025 DJI Minden jog fenntartva.

- Közvetlenül a repülést követően NE ÉRINTSE MEG a motorokat, és vigyázzon, hogy ne érjen hozzájuk a kezével vagy más testrészével, mivel forrók lehetnek.
- NE TAKARJA EL a motorokon és a drón törzsén lévő egyetlen szellőzőnyílást sem.
- Győződjön meg arról, hogy bekapcsoláskor az ESC-k hangja nem tűnik rendellenesnek.

A propellerek cseréje

Javasoljuk, hogy kattintson az alábbi hivatkozásra, vagy olvassa be a QR-kódot az oktatóvideó megtekintéséhez.

https://www.dji.com/flip/video

Győződjön meg arról, hogy a DJI Flip ki van kapcsolva.

1. A drón csomagjában található csavarhúzó használatával távolítsa el a régi propellereket és csavarokat.

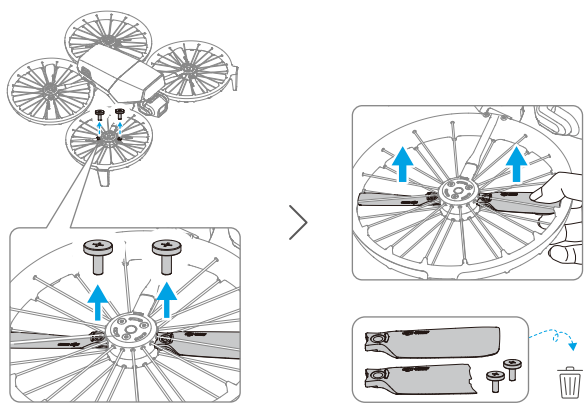

2. A propellerek csomagolásán „A” és „B” jelölés található a beépítési pozíciónak megfelelően. Az „A” propelleren egy kiemelkedő jelölés van, míg a „B” propelleren

 © 2025 DJI Minden jog fenntartva.

nincs semmilyen jelölés. A kapcsolódó propellerek és motorok tekintetében tekintse meg az ábrát.

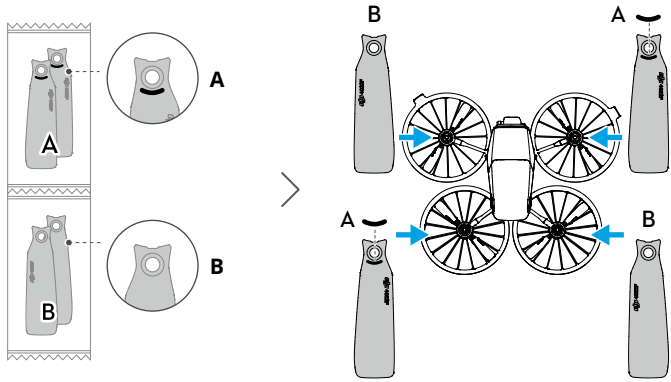

3. A beszerelés során fogja meg a propeller végét egy kézzel, és ügyeljen arra, hogy a DJI logó felfelé nézzen. Óvatosan emelje fel a propellervédőt, és helyezze a be a propellert az alatta található nyíláson keresztül. Mindeközben a másik kezében lévő csavarhúzó segítségével illessze a propeller csavarfuratát a motoron található kiemelkedéshez. A furathoz illesztés után nyomja lefelé néhányszor a propellert a csavarhúzóval, hogy az biztosan a helyére kerüljön. Helyezze a csavart a csavarhúzóra, majd húzza meg a csavart. A beszerelés után óvatosan emelje felfelé a propellereket, hogy ellenőrizze azok megfelelő rögzítését!

© 2025 DJI Minden jog fenntartva.

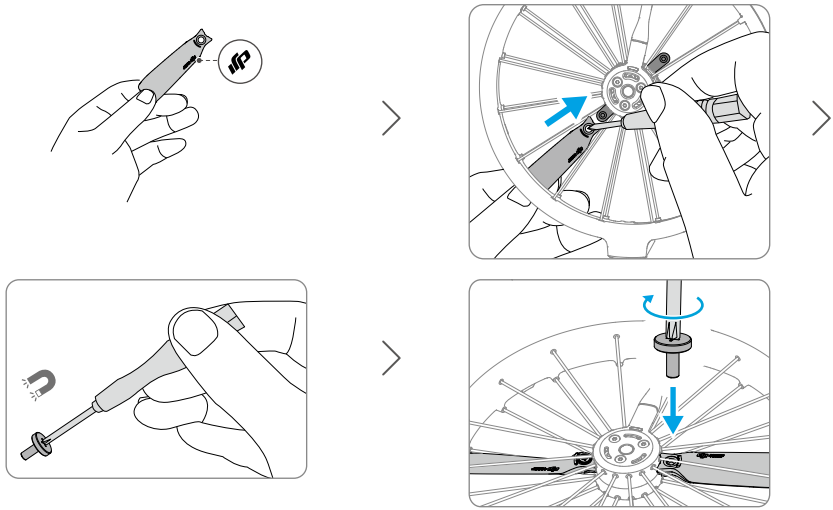

4.7 Intelligens repülési akkumulátor

Megjegyzés

⚠
- Az akkumulátor használata előtt olvassa el és szigorúan tartsa be a jelen útmutatóban, a „Biztonsági irányelvek” című részben és az akkumulátor címkéin szereplő utasításokat. Az Öné a teljes felelősség a készülékkel végzett összes műveletért és annak használatáért.

1. NE TÖLTSE az intelligens repülési akkumulátort közvetlenül repülés után, mert túl forró lehet. Az ismételt töltés előtt várja meg, amíg az akkumulátor lehűl a megengedett töltési hőmérsékletre.
2. A károsodás megelőzése érdekében az akkumulátor csak akkor tölt, ha a hőmérséklete 5 és 40 C (41 és 104 F) között van. Az ideális töltési hőmérséklet 22 és 28 C (71,6 és 82,4 F) között van. Az ideális hőmérsékleti tartományban történő töltés meghosszabbíthatja az akkumulátor élettartamát. A töltés automatikusan leáll, ha az akkumulátor hőmérséklete meghaladja az 55 C-ot (131 F) a töltés során.
3. Alacsony hőmérsékletre való figyelmeztetés:
   - Az akkumulátorok nem használhatók rendkívül alacsony, -10 C (14° F) alatti hőmérsékleten.

 © 2025 DJI Minden jog fenntartva.

- Az akkumulátor teljesítménye jelentősen csökken az alacsony, -10 és 5 C (14 és 41 F) közötti hőmérsékleten történő repülés esetén. Gondoskodjon arról, hogy felszállás előtt teljesen feltöltse az akkumulátort. A felszállást követően egy ideig lebegjen egy helyben a drónnal, hogy felmelegedjen az akkumulátor.
- Alacsony hőmérsékleten történő repülés esetén az akkumulátort felszállás előtt javasolt felmelegíteni legalább 10 C-ra (50 F). Az akkumulátor felmelegítéséhez a 20 C (68° F) feletti hőmérséklet az ideális.
- Az akkumulátor alacsony hőmérsékletű környezetben lecsökkent kapacitása miatt csökken a drón szélsebességgel szembeni ellenálló képessége. Repüljön óvatosan.
- Legyen különösen óvatos, ha nagy magasságokban, alacsony hőmérséklet mellett repül.

4. A teljesen feltöltött akkumulátor automatikusan lemerül, ha egy ideig nem használják. Felhívjuk a figyelmét, hogy teljesen normális jelenség, hogy az akkumulátor a merülési folyamat során hőt bocsát ki.
5. Az akkumulátor jó állapotának megőrzése érdekében legalább háromhavonta egyszer töltse fel teljesen. Ha az akkumulátort hosszabb ideig nem használja, az befolyásolhatja az akkumulátor teljesítményét, vagy akár maradandó károsodást is okozhat. Ha az akkumulátort három hónapig vagy hosszabb ideig nem töltötték fel vagy nem merítették le, az akkumulátorra a garancia a továbbiakban nem fog kiterjedni.
6. Biztonsági okokból az akkumulátorokat alacsony töltöttségi szintű állapotban szállítsa. Szállítás előtt az akkumulátorokat javasolt 30%-os vagy alacsonyabb töltöttségi szintig lemeríteni.

© 2025 DJI Minden jog fenntartva.

Akkumulátor telepítése és eltávolítása

Telepítés

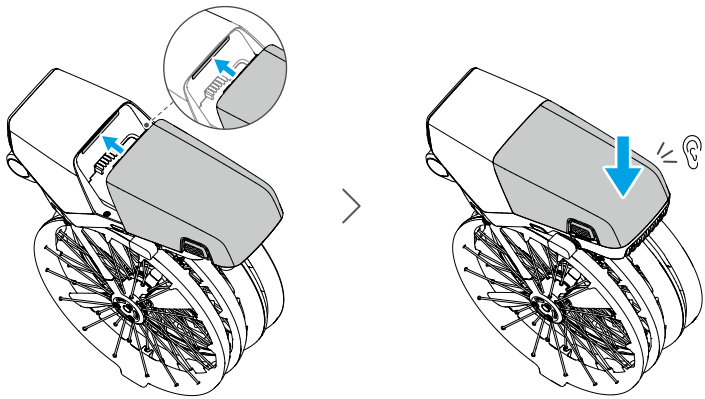

Eltávolítás

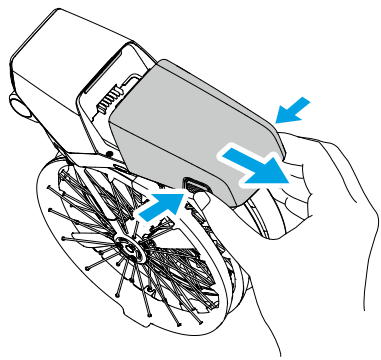

- NE helyezze be és NE vegye ki az akkumulátort, amíg a drón be van kapcsolva.
- Győződjön meg róla, hogy az akkumulátor megfelelő behelyezésekor kattanó hang hallható. NE indítsa el a drónt, ha az akkumulátor nincs megfelelően rögzítve, mivel ez nem megfelelő érintkezést okozhat az akkumulátor és a drón között, ami kockázatot jelenthet.

 © 2025 DJI Minden jog fenntartva.

Az akkumulátor használata

Az akkumulátor töltöttségi szintjének ellenőrzése

Nyomja meg egyszer a bekapcsológombot az akkumulátor aktuális töltöttségi szintjének ellenőrzéséhez.

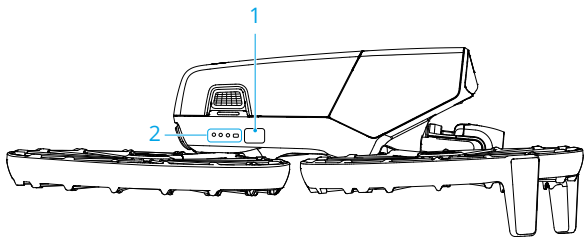

1. Bekapcsológomb
2. Az akkumulátor töltöttségét jelző LED-ek

Az akkumulátor töltöttségi szintjét jelző LED-ek az akkumulátor töltöttségi szintjét mutatják töltés és lemerítés közben. A LED-ek állapotát az alábbiak szerint jelöljük:

A LED világít

A LED villog

A LED nem világít

Villogási mintázat	Az akkumulátor töltöttségi szintje
	88–100%
	76–87%
	63–75%
	51–62%
	38–50%
	26–37%
	13–25%
	0–12%

Ha az alábbi képen látható két LED egyszerre villog, az az akkumulátor meghibásodását jelzi. Vegye ki az akkumulátort a drónból, majd helyezze be újra, és ellenőrizze, hogy megfelelően van-e rögzítve.

© 2025 DJI Minden jog fenntartva.

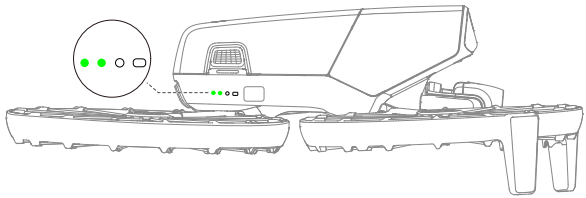

Az akkumulátor töltése

Minden használat előtt töltse fel teljesen az akkumulátort. Ajánlott a DJI által biztosított töltőeszközt vagy más, az USB PD gyorstöltési protokollt támogató töltőket használni.

Töltő használata

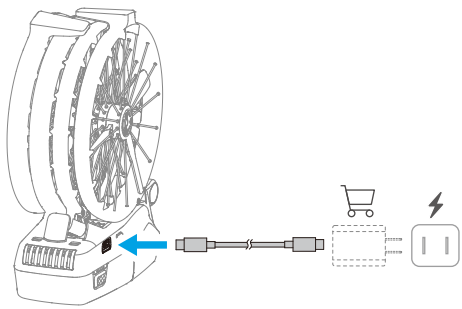

⚠ • Az akkumulátor nem tölthető, ha a drón be van kapcsolva.

Az alábbi táblázatban a töltés közbeni töltöttségi szint látható.

Villogási mintázat	Az akkumulátor töltöttségi szintje
	0-50%
	51-75%
	76-99%
	100%

• Az akkumulátor töltöttségi szintjét jelző LED-ek villogási gyakorisága a használt USB töltőtől függően változik. Ha a töltési sebesség gyors, az akkumulátor töltöttségi szintjét jelző LED-ek gyorsan villognak.

 © 2025 DJI Minden jog fenntartva.

- Ha a négy LED egyszerre villog, az azt jelenti, hogy az akkumulátor sérült.

Az akkumulátortöltő-elosztó használata

Javasoljuk, hogy kattintson az alábbi hivatkozásra, vagy olvassa be a QR-kódot az oktatóvideó megtekintéséhez.

https://www.dji.com/flip/video

- A környezeti hőmérséklet befolyásolja a töltési sebességet. A töltés szellőztetett környezetben, 25 °C-on (77 °F) gyorsabb.
- A töltő-elosztó csak az intelligens repülési akkumulátor meghatározott modelljével kompatibilis. NE HASZNÁLJA a töltőegységet más akkumulátormodellekkel.
- Használat közben helyezze a töltőegységet sík és stabil felületre. A tűzveszély megelőzése érdekében győződjön meg arról, hogy az eszköz megfelelően szigetelt.
- NE ÉRINTSE MEG az akkumulátor csatlakozóinak fém érintkezőit.
- Tisztítsa meg a fém érintkezőket tiszta, száraz ruhával, ha bármilyen látható lerakódást észlel.

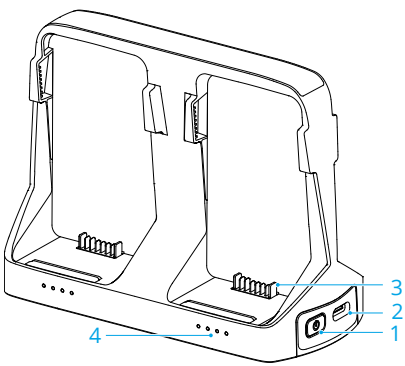

1. Funkciógomb
2. USB-C csatlakozó
3. Akkumulátorcsatlakozó
4. Állapotjelző LED-ek

© 2025 DJI Minden jog fenntartva.

A töltés módja

Telepítés

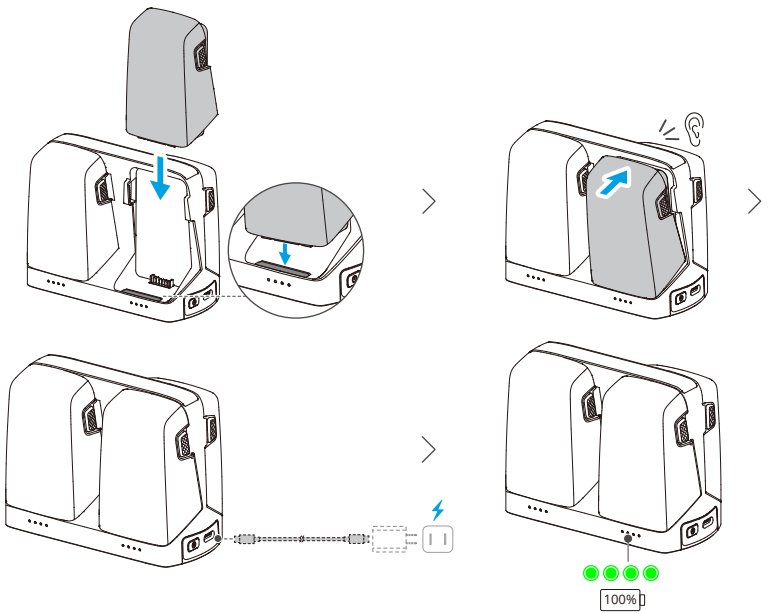

Ha különböző teljesítményű töltőket használt több akkumulátor töltéséhez, a töltési szekvencia eltér. A részleteket lásd az alábbi táblázatban.

Töltő teljesítménye <65W	A töltés a legmagasabb töltöttségi szinttől a legalacsonyabb töltöttségi szint felé halad.
Töltő teljesítménye ≥65W	**Egyszerre két akkumulátort tölt:** Először a második legnagyobb töltöttséggel rendelkező akkumulátort tölti, amíg annak töltöttsége meg nem egyezik a legnagyobb töltöttségű akkumulátoréval, majd a két akkumulátort egyszerre tölti a teljes töltöttség eléréséig.

 © 2025 DJI Minden jog fenntartva.

Eltávolítás

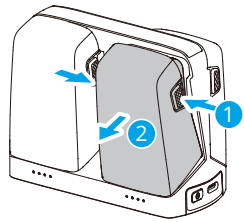

A töltő-elosztó használata vésztöltőként

1. Helyezzen be egy vagy több akkumulátort a töltő-elosztóba. Csatlakoztasson egy külső eszközt, például egy okostelefont vagy távirányítót a töltőelosztó USB-C-portjához, majd nyomja meg, és három másodpercig tartsa nyomva a funkciógombot.
2. A külső eszköz tápellátásának biztosításához az akkumulátorok kisütése az akkumulátor-töltöttség alapján történik, a legalacsonyabbtól a legmagasabbig. A külső eszköz töltésének leállításához válassza le a külső eszközt a töltő-elosztóról.

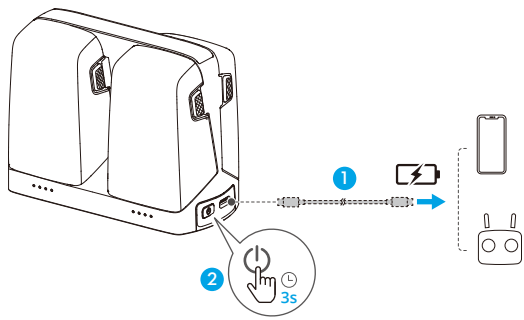

⚠ • Ha az utolsó akkumulátor töltöttségi szintje 7%-nál alacsonyabb, az akkumulátor nem használható a külső készülék töltéséhez.

Teljesítményösszegző funkció

1. Helyezze be az intelligens repülési akkumulátorokat a töltőelosztóba, és nyomja meg, és tartsa nyomva a funkciógombot a töltés átviteléhez a legalacsonyabb töltöttségű akkumulátorokból a legmagasabb töltöttségű akkumulátorba. Az alacsonyabb töltöttségű akkumulátorok állapotjelző LED-jei az aktuális töltöttséget mutatják, míg a magas töltöttségű akkumulátort állapotjelző LED-jei sorozatban villognak.

© 2025 DJI Minden jog fenntartva.

2. A töltöttség összegyűjtésének leállításához ismét nyomja meg, és tartsa nyomva a funkciógombot. A teljesítményösszegzés leállítása után nyomja meg a funkciógombot az akkumulátorok töltöttségi szintjének ellenőrzéséhez.

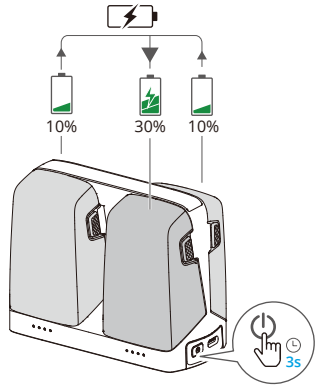

⚠
- A teljesítményösszegzés automatikusan leáll a következő helyzetekben:
  - Ha a fogadó akkumulátor teljesen fel van töltve, vagy a kimeneti akkumulátor teljesítménye 10%-nál alacsonyabb.
  - Ha töltőt vagy külső eszközt csatlakoztatnak a töltő-elosztóhoz, vagy bármilyen akkumulátort behelyeznek vagy kivesznek a töltő-elosztóból az áramfelvétel során.
  - Ha az akkumulátor rendellenes hőmérséklete miatt a teljesítményösszegzés több mint 15 percre megszakad.
- A teljesítményösszegzés befejezését követően a lehető leghamarabb töltse fel a kimerített akkumulátort a legalacsonyabb teljesítményszintre, hogy elkerülje a kisütést.

Állapotjelző LED-ek leírása

A töltőelosztó minden egyes akkumulátorcsatlakozójához saját LED-csoport tartozik, ami képes kijelezni a töltési állapotot, az akkumulátor töltöttségét és a rendellenes állapotot is. Az akkumulátor töltöttségét és az akkumulátor rendellenességét jelző LED-állapot megegyezik a drónon megfigyelhető jelzéssel.

Töltési állapot

 © 2025 DJI Minden jog fenntartva.

Villogási mintázat	Leírások
Az állapotjelző LED-ek csoportosan, egymás után gyorsan villognak	Az adott akkumulátorportban lévő akkumulátor töltése USB PD töltővel történik.
Az állapotjelző LED-ek csoportosan, egymás után lassan villognak	Az adott akkumulátorportban lévő akkumulátor töltése gyorstöltővel történik.
Az állapotjelző LED-ek csoportosan, folyamatosan világítanak	Az adott akkumulátorportban lévő akkumulátor teljesen fel van töltve.
Az összes állapotjelző LED egymás után villog	Nincs behelyezve akkumulátor.

Akkumulátorvédelmi mechanizmusok

Az akkumulátor töltöttségét jelző LED-ek rendellenes töltési körülmények által kiváltott akkumulátorvédelmi jelzéseket is meg tudnak jeleníteni.

LED-ek	Villogási mintázat	Állapot
	A LED2 másodpercenként kétszer felvillan	Túláram észlelve
	A LED2 másodpercenként háromszor felvillan	Rövidzárlat észlelve
	A LED3 másodpercenként kétszer felvillan	Túltöltés észlelve
	A LED3 másodpercenként háromszor felvillan	Töltő túlfeszültsége észlelve
	A LED4 másodpercenként kétszer felvillan	A töltési hőmérséklet túl alacsony
	A LED4 másodpercenként háromszor felvillan	A töltési hőmérséklet túl magas

Ha az akkumulátorvédelmi mechanizmusok valamelyike aktiválódik, húzza ki a töltőt, majd a töltés folytatásához csatlakoztassa újra. Ha a töltési hőmérséklet rendellenes, várja meg, amíg visszaáll a normál értékre. Az akkumulátor ezután automatikusan folytatja a töltést anélkül, hogy ki kellene húzni és újra csatlakoztatni kellene a töltőt.

© 2025 DJI Minden jog fenntartva.

4.8 Stabilizátor és kamera

Stabilizátorra vonatkozó figyelmeztetések

⚠
- Felszállás előtt győződjön meg arról, hogy a stabilizátoron semmilyen matrica vagy tárgy nem található. NE KOCOGTASSA és NE ÜTÖGESSE a stabilizátort a drón bekapcsolt állapotában. A stabilizátor védelme érdekében a drónt nyílt és sík talajról indítsa el.
- A drón bekapcsolása előtt távolítsa el a stabilizátor védőelemét. Ha a drón használaton kívül van, helyezze vissza a stabilizátor védőelemét.
- A stabilizátorban lévő precíziós elemek ütközés vagy ütés hatására megsérülhetnek, ami a stabilizátor rendellenes működéséhez vezethet.
- Ügyeljen arra, hogy a stabilizátorba – különösen annak motorjaiba – ne kerüljön por vagy homok.
- A stabilizátor motorja védelmi üzemmódba léphet, ha a stabilizátort más tárgyak akadályozzák, amikor a drónt egyenetlen talajra vagy fűre helyezik, illetve ha a stabilizátort túlzott külső erő éri, például ütközés során. Várja meg, amíg a stabilizátor visszatér a normál állapotba, vagy indítsa újra az eszközt.
- NE FEJTSEN KI külső erőt a stabilizátorra a drón bekapcsolása után.
- NE HELYEZZEN extra terhet a stabilizátorra a hivatalos kiegészítőkön túl, mivel ez a stabilizátor rendellenes működéséhez, illetve akár a motor tartós károsodásához is vezethet.
- Sűrű ködben vagy felhőkben történő repüléskor a stabilizátor megnedvesedhet, amitől átmenetileg meghibásodhat. A száradást követően a stabilizátor ismét teljesen működőképessé válik.
- Erős szélben a stabilizátor megremeghet felvétel közben.
- Ha a stabilizátor dőlésszöge repülés közben nagy, és a drón gyorsítás vagy lassítás miatt előrebillen, a stabilizátor védelmi határolás üzemmódba lép, és automatikusan lefelé állítja a dőlésszöget.
- A bekapcsolás után, ha a drónt hosszabb ideig nem helyezik sík helyzetbe, vagy ha a drónt erősen megrázzák, a stabilizátor leállhat, és védelmi üzemmódba léphet. Ebben az esetben helyezze le a drónt sík területre, és várja meg, amíg helyreáll.
- Ha a repülés során erős széllel találkozik, miközben a stabilizátor lefelé néz, a drón teste megjelenhet az élő nézet szélén.

 © 2025 DJI Minden jog fenntartva.

A stabilizátor üzemmódjai

A stabilizátor két üzemmóddal rendelkezik. Az üzemmódok között a ••• > **Control (Vezérlés)** menüpont alatt válthat.

Follow Mode (Követés mód): A stabilizátor szöge stabil marad a vízszintes síkhoz képest. Ez a mód stabil képek készítésére alkalmas.

FPV mód: Amikor a drón előrefelé repül, a stabilizátor szinkronban forog a forgó drónnal, így saját látószögű repülési élményt kínál.

Stabilizátorszög

A kamera dőlésszögét a távirányítón lévő stabilizátortárcsával lehet beállítani. Másik lehetőségként ehhez a művelethez a DJI Fly alkalmazás kameranézetét is használhatja. Nyomja meg és tartsa nyomva a képernyőt, amíg meg nem jelenik a stabilizátorbeállító sáv. Húzza a kart a stabilizátor dőlésének szabályozásához.

Kamerára vonatkozó figyelmeztetések

⚠
- Az érzékelő károsodásának elkerülése érdekében NE fedje fel a kamera objektívjét lézersugarat alkalmazó környezetben, például lézershow rendezvényen, illetve NE mutasson a kamerával erős fényforrások felé hosszú időn át, például nappal tiszta idő esetén.
- A használat és a tárolás során is győződjön meg arról, hogy a hőmérséklet és a páratartalom megfelelő a kamera számára.
- A sérülések vagy a rossz képminőség megelőzése érdekében tisztítsa az objektívet objektívtisztítóval.
- NE ZÁRJA EL a kamera szellőzőnyílásait, mivel a keletkező hő kárt tehet az eszközben, illetve sérülést okozhat.
- Előfordulhat, hogy a következő helyzetekben a kamerák nem fókuszálnak megfelelően:
  - Távoli, sötét tárgyakról készült fényképek és videók rögzítése.
  - Azonos mintájú és textúrájú tárgyakról, illetve olyan tárgyakról készült fényképek és videók rögzítése, amelyek nem rendelkeznek tiszta mintával vagy textúrával.
  - Fényes vagy fényvisszaverő tárgyakról (például utcai lámpákról és üvegről) készült fényképek és videók rögzítése.
  - Villogó tárgyakról készült fényképek és videók rögzítése.

© 2025 DJI Minden jog fenntartva.

- Gyorsan mozgó tárgyakról készült fényképek és videók rögzítése.
- A drón/stabilizátor gyors mozgása mellett készülő felvételek.
- A fókusztartományban különböző távolságban lévő tárgyakról készült fényképek és videók rögzítése.
- Fotók és videók készítése közeli tárgyakról, amelyek nem a kép közepén vannak.

4.9 Fényképek és videók tárolása és exportálása

Tárolás

A drón támogatja a microSD-kártya használatát a fényképek és videók tárolásához. Az ajánlott microSD-kártyákkal kapcsolatos további információ a Specifikációk részben található.

Ha nem áll rendelkezésre microSD-kártya, a fényképeket és videókat a drón belső tárhelyére is mentheti.

Exportálás

- Használja a QuickTransfer funkciót a felvételek mobileszközre történő exportálásához.
- Egy adatkábel segítségével csatlakoztassa a drónt egy számítógéphez, majd exportálja a felvételeket a drón belső tárolójáról vagy a drónba helyezett microSD-kártyáról. A drónt nem kell bekapcsolni az exportálási folyamat során.
- Vegye ki a microSD-kártyát a drónból, és helyezze be egy kártyaolvasóba, majd exportálja a microSD-kártyán lévő felvételeket a kártyaolvasón keresztül.

⚠
- Ügyeljen arra, hogy az SD-kártya nyílása és a microSD-kártya tiszta és idegen tárgyaktól mentes legyen a használat során.
- Fényképek vagy videók készítésekor NE VEGYE KI a microSD-kártyát a drónból. Ellenkező esetben a microSD-kártya megsérülhet.
- Használat előtt ellenőrizze, hogy a kamerabeállítások helyesen vannak-e konfigurálva.
- Fontos fényképek és videók rögzítése előtt készítsen néhány képet, amellyel teszteli, hogy a kamera megfelelően működik-e.
- Ügyeljen a drón megfelelő kikapcsolására. Ellenkező esetben a kameraparaméterek mentésére nem kerül sor, ami hatással lehet a rögzített képekre vagy videókra. A DJI nem vállal felelősséget a képek és

 © 2025 DJI Minden jog fenntartva.

videók számítógép által nem olvasható módon történő rögzítéséből eredő veszteségekért.

4.10 QuickTransfer (Gyors átvitel)

A DJI Flip Wi-Fi-n keresztül közvetlenül csatlakozható egy okostelefonhoz, lehetővé téve a fényképek és videók letöltését a DJI Flip-ról az okostelefonra.

A Mobilalkalmazás-vezérlésben, miután az okostelefon csatlakoztatva van a DJI Flip-hoz, lépjen be a QuickTransfer módba az Album nézetben.

Ha a DJI Flip nincs csatlakoztatva az okostelefonhoz, a DJI Fly kezdőképernyőjén a QuickTransfer vagy a Wi-Fi eszközök kártyára koppintva léphet be a QuickTransfer módba. Okostelefonján a DJI Fly alkalmazásban az Album menüpontra is léphet, és a QuickTransfer módba való belépéshez érintse meg a jobb felső sarokban lévő ikont.

Amikor első alkalommal csatlakoztatja az okostelefont a DJI Flip drónhoz, a jóváhagyáshoz meg kell nyomnia és lenyomva kell tartania a DJI Flip a bekapcsoló gombját.

- A maximális letöltési sebesség csak olyan országokban és régiókban érhető el, ahol az 5,8 GHz frekvencia használatát a jogszabályok és az előírások lehetővé teszik, továbbá olyan eszközök használata esetén, amelyek támogatják az 5,8 GHz frekvenciasávot és a Wi-Fi-kapcsolatot, miközben nincs interferencia vagy fizikai akadály a környezetben. Ha a helyi előírások nem engedélyezik az 5,8 GHz-es frekvencia használatát (ahogy például Japánban), illetve ha az Ön mobileszköze nem támogatja az 5,8 GHz-es frekvenciasávot, esetleg a környezetben jelentős interferencia tapasztalható, akkor a QuickTransfer a 2,4 GHz-es frekvenciasávot fogja használni, és a maximális letöltési sebessége 6 MB/s-ra csökken.
- A QuickTransfer használatakor a csatlakozáshoz nem szükséges megadni a Wi-Fi jelszót a mobileszköz beállításainak oldalán. Indítsa el a DJI Fly alkalmazást, és megjelenik egy üzenet az eszközhöz való csatlakozásra vonatkozóan.
- Lehetőleg akadálymentes, interferencia nélküli környezetben használja a QuickTransfer funkciót, távol az olyan esetleges interferenciaforrásoktól, mint a vezeték nélküli routerek, a Bluetooth-hangszórók vagy a fejhallgatók.

© 2025 DJI Minden jog fenntartva.

Távirányító

 © 2025 DJI Minden jog fenntartva.

5 Távirányító

5.1 DJI RC 2

Műveletek

Be- és kikapcsolás

Nyomja meg egyszer a bekapcsológombot az akkumulátor aktuális töltöttségi szintjének ellenőrzéséhez.

Nyomja meg egyszer, majd nyomja meg ismét és tartsa lenyomva a távirányító be- vagy kikapcsolásához.

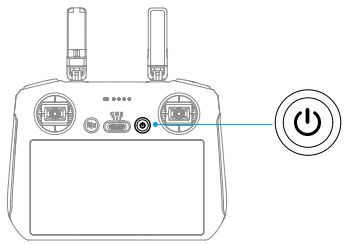

Az akkumulátor töltése

Csatlakoztassa a töltőt a távirányító USB-C portjához.

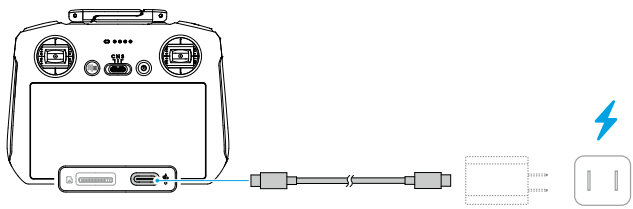

- Minden repülés előtt töltse fel teljesen a távirányítót. A távirányító alacsony akkumulátortöltöttség esetén figyelmeztető hangjelzést ad.
- Az akkumulátort épségének megőrzése érdekében legalább háromhavonta egyszer töltse fel teljesen.

© 2025 DJI Minden jog fenntartva.

A stabilizátor és a kamera vezérlése

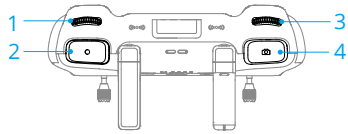

1. **A stabilizátor tárcsája:** A stabilizátor dőlésszögének vezérlése.
2. **Felvétel gomb:** Nyomja meg egyszer a felvétel elindításához vagy leállításához.
3. **Kameravezérlő tárcsa:** A nagyítás alapértelmezett beállítására szolgál. A tárcsa funkcióval beállítható a gyújtótávolság, az EV, a zársebesség és az ISO érzékenység.
4. **Élességállítás/exponáló gomb:** Az automatikus élességállításhoz nyomja le félig, a fénykép elkészítéséhez pedig nyomja le teljesen.

Repülési mód kapcsoló

A kapcsoló átváltásával választhatja ki a kívánt repülési módot.

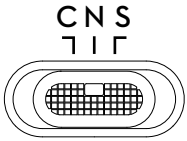

Pozíció	Repülési mód
S	Sport mód
N	Normal (Normál) mód
C	Cine (Mozi) mód

Flight Pause/RTH (Repülés szüneteltetése/RTH) gomb

Nyomja meg egyszer a drón fékezéséhez és egy helyben lebegtetéséhez.

Nyomja meg és tartsa lenyomva a gombot, amíg a távirányító hangjelzést nem ad, és meg nem kezdi az RTH-t. A drón visszatér az utolsó rögzített kiindulópontra. A gomb ismételt megnyomásával törölheti az RTH-t, és visszanyerheti a drón feletti irányítást.

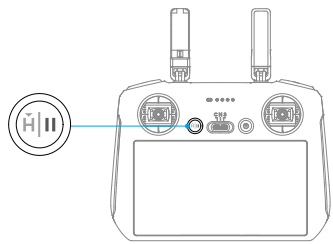

 © 2025 DJI Minden jog fenntartva.

Testre szabható gombok

A gombfunkció megtekintéséhez és beállításához nyissa meg a kameranézetet a DJI Fly alkalmazásban, és koppintson a • • • > **Control (Vezérlés)** > **Button Customization (Gombok testre szabása)** lehetőségre.

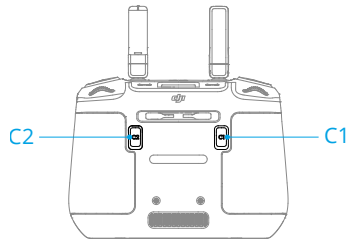

A távirányító LED-jei

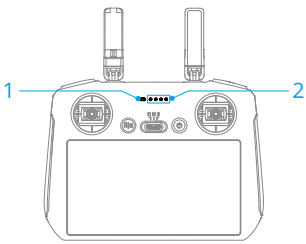

1. Állapotjelző LED
2. Az akkumulátor töltöttségét jelző LED-ek

Állapotjelző LED

Villogási mintázat	Leírások
Folyamatos piros színnel világít	Leválasztva a drónról.
Villogó piros	A drón akkumulátorának töltöttségi szintje alacsony.
Folyamatos zöld színnel világít	Csatlakozva a drónhoz.
Villogó kék	A távirányító kapcsolódik egy drónhoz.
Folyamatos sárga színnel világít	A firmware frissítése sikertelen.
Folyamatos kék színnel világít	A firmware frissítése sikeres.

© 2025 DJI Minden jog fenntartva.

Villogási mintázat	Leírások
Villogó sárga	A távirányító akkumulátorának töltöttségi szintje alacsony.
Villogó ciánkék	A botkormányok nincsenek középállásban.

Az akkumulátor töltöttségét jelző LED-ek

Villogási mintázat	Az akkumulátor töltöttségi szintje
● ● ● ●	76–100%
● ● ● ○	51–75%
● ● ○ ○	26–50%
● ○ ○ ○	0–25%

A távirányító figyelmeztető jelzései

Hiba vagy figyelmeztetés esetén a távirányító hangjelzést ad. Figyeljen oda, ha az érintőképernyőn vagy a DJI Fly alkalmazásban utasítások jelennek meg.

Csúsztassa az ujját lefelé a képernyő tetejétől, és válassza a Mute (Némítás) lehetőséget az összes riasztás letiltásához, vagy csúsztassa a hangerősávot 0-ra bizonyos riasztások letiltásához.

A távirányító figyelmeztető hangjelzést ad RTH manőver közben, amely nem szakítható meg. A távirányító figyelmeztető hangjelzést ad, amikor az akkumulátorának töltöttségi szintje alacsony. Az alacsony töltöttségre vonatkozó figyelmeztetést a bekapcsológomb megnyomásával törölheti. Ha az akkumulátor töltöttsége kritikusan alacsony, akkor a figyelmeztetés nem törölhető.

Riasztás történik, ha a távirányítót egy adott ideig nem használják, miközben be van kapcsolva, de nincs csatlakoztatva a drónhoz. A figyelmeztetés befejeződésével a távirányító automatikusan kikapcsol. A figyelmeztetés törléséhez mozgassa meg a botkormányokat, vagy nyomjon meg egy tetszőleges gombot.

Optimális jelátviteli zóna

A drón és a távirányító közti jel akkor a legmegbízhatóbb, ha az antennák a drónhoz képest az alábbi ábrán láthatóak szerint helyezkednek el. Ha gyenge a jel, módosítsa a távirányító tájolását, vagy reptesse közelebb a drónt a távirányítóhoz.

 © 2025 DJI Minden jog fenntartva.

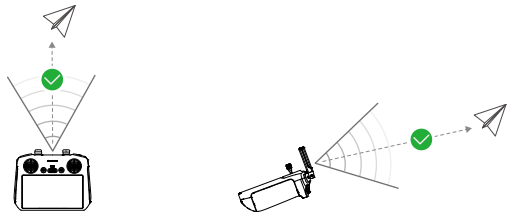

- NE HASZNÁLJON más, a távirányítóval azonos frekvencián működő vezeték nélküli eszközöket. Ellenkező esetben a távirányító működését interferencia fogja zavarni.
- A DJI Fly alkalmazásban üzenet jelenik meg, ha a jelátvitel gyenge a repülés közben. Módosítsa a távirányító tájolását a helyzetjelző kijelzőnek megfelelően, hogy a drón biztosan az optimális átviteli tartományban legyen.

A távirányító csatlakoztatása

A távirányító már csatlakoztatva a drónhoz, ha a kettőt együtt vásárolják meg. Ellenkező esetben kövesse az alábbi lépéseket a távirányító és a drón összekapcsolásához az aktiválás után.

1. Kapcsolja be a drónt és a távirányítót.
2. Indítsa el a DJI Fly alkalmazást.
3. A kameranézetben koppintson a ••• > **Control (Vezérlés)** > **Re-pair to Aircraft (Újrapárosítás a drónnal)** lehetőségre. Az összekapcsolás közben a távirányító állapotjelző LED-je kéken villog, és a távirányító hangjelzést ad.
4. Tartsa lenyomva a drón bekapcsoló gombját négy másodpercnél hosszabb ideig. A drón egyszer sípol, és az akkumulátor töltöttségi szintjét jelző LED-ek egymás után felvillannak, jelezve, hogy a drón készen áll a csatlakoztatásra. A távirányító kétszer sípol, az állapotjelző LED-je pedig zöld színűre vált, jelezve a sikeres kapcsolódást.

- Ügyeljen arra, hogy a csatlakoztatás során a távirányító 0,5 méternél közelebb legyen a drónhoz.
- A távirányító automatikusan lecsatlakozik a drónról, ha ugyanahhoz a drónhoz egy új távirányítót csatlakoztatnak.

Az érintőképernyő használata

- Ne feledje, hogy az érintőképernyő nem vízálló. Elővigyázatosan használja.

© 2025 DJI Minden jog fenntartva.

Képernyővezérlő kézmozdulatok

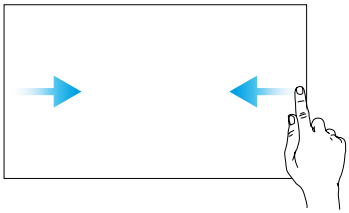

Vissza: Az előző képernyőre való visszatéréshez csúsztassa az ujját balról vagy jobbról a képernyő közepére.

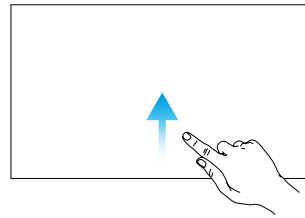

Vissza a DJI Fly alkalmazásba: A DJI Fly alkalmazásba való visszatéréshez csúsztassa felfelé az ujját a képernyő aljáról.

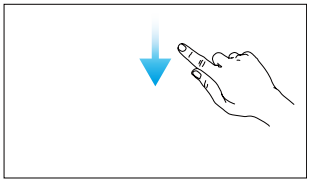

Az állapotsáv megnyitása: Az állapotsor megnyitásához csúsztassa lefelé az ujját a képernyő tetejétől a DJI Fly alkalmazásban.
Az állapotsáv kijelzi az időt, a Wi-Fi-jelet, a távirányító akkumulátorának töltöttségi szintjét és hasonlókat.

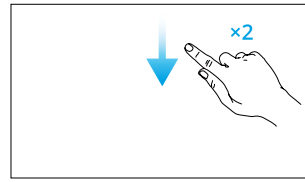

A Quick Settings (Gyorsbeállítások) megnyitása: A Quick Settings (Gyorsbeállítások) megnyitásához a DJI Fly alkalmazásban csúsztassa kétszer lefelé ujját a képernyő tetejétől .

 © 2025 DJI Minden jog fenntartva.

5.2 DJI RC-N3

Műveletek

Be- és kikapcsolás

Nyomja meg egyszer a bekapcsológombot az akkumulátor aktuális töltöttségi szintjének ellenőrzéséhez.

Nyomja meg egyszer, majd nyomja meg ismét és tartsa lenyomva a távirányító be- vagy kikapcsolásához.

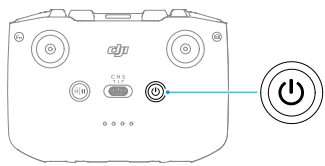

Az akkumulátor töltése

Csatlakoztassa a töltőt a távirányító USB-C portjához.

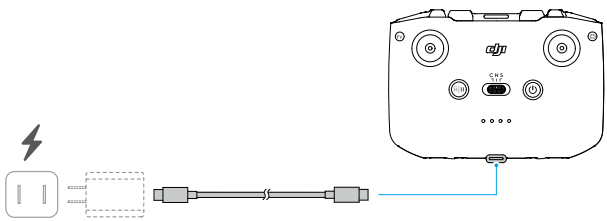

- Minden repülés előtt töltse fel teljesen a távirányítót. A távirányító alacsony akkumulátortöltöttség esetén figyelmeztető hangjelzést ad.
- Az akkumulátort épségének megőrzése érdekében legalább háromhavonta egyszer töltse fel teljesen.

A stabilizátor és a kamera vezérlése

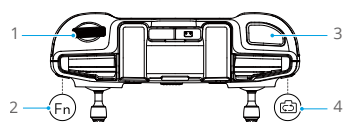

1. **A stabilizátor tárcsája:** A stabilizátor dőlésszögének vezérlése.

© 2025 DJI Minden jog fenntartva.

2. **Testre szabható gomb:** Nyomja meg és tartsa lenyomva a testre szabható gombot, majd használja a stabilizátor tárcsáját a kicsinyítéshez vagy a nagyításhoz.
3. **Exponáló/felvétel gomb:** Nyomja meg egyszer a fényképkészítéshez, illetve a videófelvétel elindításához vagy leállításához.
4. **Fotó/videó gomb:** Nyomja meg egyszer a fénykép és videó mód közti váltáshoz.

Repülési mód kapcsoló

A kapcsoló átváltásával választhatja ki a kívánt repülési módot.

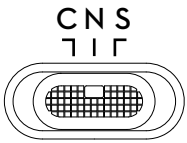

Pozíció	Repülési mód
S	Sport mód
N	Normal (Normál) mód
C	Cine (Mozi) mód

Flight Pause/RTH (Repülés szüneteltetése/RTH) gomb

Nyomja meg egyszer a drón fékezéséhez és egy helyben lebegtetéséhez.

Nyomja meg és tartsa lenyomva a gombot, amíg a távirányító hangjelzést nem ad, és meg nem kezdi az RTH-t. A drón visszatér az utolsó rögzített kiindulópontra. A gomb ismételt megnyomásával törölheti az RTH-t, és visszanyerheti a drón feletti irányítást.

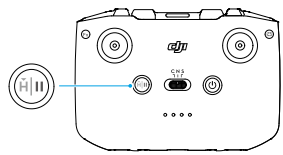

Testre szabható gomb

A gombfunkció megtekintéséhez és beállításához nyissa meg a kameranézetet a DJI Fly alkalmazásban, és koppintson a • • • > **Control (Vezérlés) > Button Customization (Gombok testre szabása)** lehetőségre.

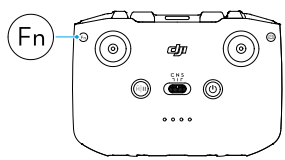

 © 2025 DJI Minden jog fenntartva.

Az akkumulátor töltöttségét jelző LED-ek

Villogási mintázat	Az akkumulátor töltöttségi szintje
● ● ● ●	76–100%
● ● ● ◎	51–75%
● ● ◎ ◎	26–50%
● ◎ ◎ ◎	0–25%

A távirányító figyelmeztető jelzései

A távirányító figyelmeztető hangjelzést ad RTH manőver közben, amely nem szakítható meg. A távirányító figyelmeztető hangjelzést ad, amikor az akkumulátorának töltöttségi szintje alacsony. Az alacsony töltöttségre vonatkozó figyelmeztetést a bekapcsológomb megnyomásával törölheti. Ha az akkumulátor töltöttsége kritikusan alacsony, akkor a figyelmeztetés nem törölhető.

Riasztás történik, ha a távirányítót egy adott ideig nem használják, miközben be van kapcsolva, de nincs csatlakoztatva a drónhoz vagy a DJI Fly alkalmazáshoz a mobileszközön. A figyelmeztetés befejeződésével a távirányító automatikusan kikapcsol. A figyelmeztetés törléséhez mozgassa meg a botkormányokat, vagy nyomjon meg egy tetszőleges gombot.

Optimális jelátviteli zóna

A drón és a távirányító közti jel akkor a legmegbízhatóbb, ha az antennák a drónhoz képest az alábbi ábrán láthatóak szerint helyezkednek el. Ha gyenge a jel, módosítsa a távirányító tájolását, vagy reptesse közelebb a drónt a távirányítóhoz.

Optimális jelátviteli zóna

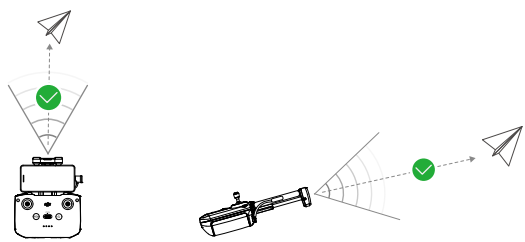

© 2025 DJI Minden jog fenntartva.

Gyenge jel

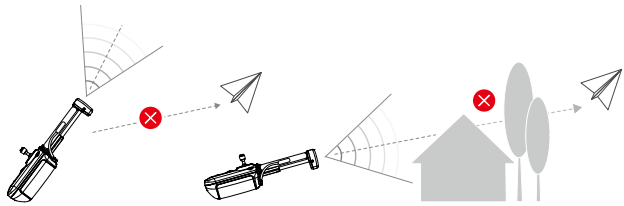

- NE HASZNÁLJON más, a távirányítóval azonos frekvencián működő vezeték nélküli eszközöket. Ellenkező esetben a távirányító működését interferencia fogja zavarni.
- A DJI Fly alkalmazásban üzenet jelenik meg, ha a jelátvitel gyenge a repülés közben. Módosítsa a távirányító tájolását a helyzetjelző kijelzőnek megfelelően, hogy a drón biztosan az optimális átviteli tartományban legyen.

A távirányító csatlakoztatása

A távirányító már csatlakoztatva a drónhoz, ha a kettőt együtt vásárolják meg. Ellenkező esetben kövesse az alábbi lépéseket az eszközök összekapcsolásához.

1. Kapcsolja be a drónt és a távirányítót.
2. Indítsa el a DJI Fly alkalmazást.
3. A kameranézetben koppintson a ••• > **Control (Vezérlés)** > **Re-pair to Aircraft (Újrapárosítás a drónnal)** lehetőségre. Az összekapcsolás során a távvezérlő hangjelzést ad.
4. Tartsa lenyomva a drón bekapcsoló gombját négy másodpercnél hosszabb ideig. A drón egyszer sípol, és az akkumulátor töltöttségi szintjét jelző LED-ek egymás után felvillannak, jelezve, hogy a drón készen áll a csatlakoztatásra. A drón két hangjelzéssel jelzi, amikor sikerült a csatlakoztatás.

- Ügyeljen arra, hogy a csatlakoztatás során a távirányító 0,5 méternél közelebb legyen a drónhoz.
- A távirányító automatikusan lecsatlakozik a drónról, ha ugyanahhoz a drónhoz egy új távirányítót csatlakoztatnak.

 © 2025 DJI Minden jog fenntartva.

Függelék

© 2025 DJI Minden jog fenntartva.

6 Függelék

6.1 Specifikációk

A specifikációkért látogasson el a következő webhelyre.

https://www.dji.com/flip/specs

6.2 Kompatibilitás

A kompatibilis termékekkel kapcsolatos információkért látogasson el a következő webhelyre.

https://www.dji.com/flip/faq

6.3 Firmware-frissítés

A drón és a távirányító firmware-ét a DJI Fly vagy a DJI Assistant 2 (Consumer Drone Series) segítségével frissítheti.

A DJI Fly használata

Amikor a drónt vagy a távirányítót a DJI Fly alkalmazáshoz csatlakoztatja, a rendszer értesítést küld, ha új firmware-frissítés érhető el. A frissítés megkezdéséhez csatlakoztassa a távirányítót vagy a mobileszközt az internethez, és kövesse a képernyőn megjelenő utasításokat. Megjegyzés: a firmware nem frissíthető, ha a távirányító nincs összekapcsolva a drónnal. Internetkapcsolat szükséges.

A DJI Assistant 2 (Consumer Drone Series) használata

Használja a DJI Assistant 2 eszközt (Consumer Drones Series) a drón és a távirányító külön-külön történő frissítéséhez.

1. Kapcsolja be az eszközt. Csatlakoztassa az eszközt egy számítógéphez egy USB-C típusú kábellel.
2. Indítsa el a DJI Assistant 2 (Consumer Drone Series) eszközt, és jelentkezzen be DJI-fiókjával.
3. Válassza ki az eszközt, majd kattintson a **Firmware Update** (Firmware-frissítés) elemre a képernyő bal oldalán.
4. Válassza ki a firmware-verziót.
5. Várja meg a firmware letöltését. A firmware frissítése automatikusan elindul. Várja meg, amíg a firmware-frissítés befejeződik.

 © 2025 DJI Minden jog fenntartva.

⚠
- Az akkumulátor-firmware a drón-firmware részét képezi. Mindenképpen frissítsen minden akkumulátort.
- A firmware frissítéséhez feltétlenül kövesse az összes lépést, különben a frissítés sikertelen lehet.
- Ügyeljen arra, hogy frissítés közben a számítógép csatlakoztatva legyen az internethez.
- Frissítés közben NE VÁLASSZA LE az USB-C kábelt.
- A firmware frissítése nagyjából 10 percet vesz igénybe. Frissítés közben normális jelenség, ha a stabilizátor leereszkedik, a drón állapotjelzői villognak, és a drón újraindul. Legyen türelemmel, amíg a frissítés befejeződik.

Az alábbi hivatkozáson megtekintheti a „kiadási megjegyzéseket”, amelyek tartalmazzák a firmware-frissítéssel kapcsolatos információkat:

https://www.dji.com/flip/downloads

6.4 Repülésrögzítő

A drón automatikusan a belső adatrögzítőjébe menti a repülési adatokat, többek között a repülés telemetriai adatait, a drón állapotadatait és egyéb paramétereket. Az adatok a DJI Assistant 2 segítségével érhetők el (Consumer Drone Series).

6.5 Repülés utáni ellenőrző lista

- Szemrevételezéssel győződjön meg róla, hogy a drón, a távirányító, a stabilizátorkamera, az intelligens repülési akkumulátorok és a propellerek jó állapotban vannak. Ha bármilyen sérülést észlel, forduljon a DJI ügyfélszolgálatához.
- Győződjön meg arról, hogy a kamera objektívje és a látásrendszer érzékelői tiszták.
- Szállítás előtt gondoskodjon a drón megfelelő tárolásáról.

6.6 Karbantartással kapcsolatos utasítások

A gyermekek és állatok súlyos sérülésének elkerülése érdekében tartsa be a következő szabályokat:

1. A kis méretű alkatrészek, például a kábelek és a pántok lenyelése veszélyes. Minden alkatrész gyermekek és állatok elől elzárva tartandó.

© 2025 DJI Minden jog fenntartva.

2. Az intelligens repülési akkumulátort és a távirányítót hűvös, száraz helyen, közvetlen napfénytől védve tárolja, hogy a beépített LiPo akkumulátor NE MELEGEDJEN TÚL. Ajánlott tárolási hőmérséklet: 22 °C és 28 °C (71 °F és 82 °F) között, három hónapnál hosszabb tárolási időtartam esetén. Soha ne tárolja -10 °C és 45 °C (14 °F és 113 °F) közötti hőmérséklet-tartományon kívüli környezetben.
3. NE ENGEDJE, hogy a kamera vízzel vagy más folyadékkal érintkezzen, illetve vízbe merüljön. Ha nedves lesz, törölje szárazra egy puha, nedvszívó ronggyal. A vízbe esett drón bekapcsolása az alkatrészek maradandó károsodását okozhatja. NE HASZNÁLJON alkoholt, benzolt, hígítót vagy más gyúlékony anyagot tartalmazó anyagokat a kamera tisztításához vagy karbantartásához. NE TÁROLJA a kamerát nedves vagy poros helyeken.
4. Zuhanást vagy súlyos ütközést követően ellenőrizze a drón összes alkatrészét. Ha bármilyen probléma vagy kérdés merülne fel, forduljon a DJI hivatalos forgalmazójához.
5. Rendszeresen ellenőrizze az akkumulátor töltöttségiszint-jelzőit, hogy megismerje az akkumulátor aktuális töltöttségi szintjét és általános élettartamát. Az akkumulátor 200 ciklusra van hitelesítve. Ezt követően a további használat nem javasolt.
6. Ügyeljen arra, hogy a drónt kikapcsolt állapotban, behajtott karokkal szállítsa.
7. Ügyeljen arra, hogy a távirányítót kikapcsolt állapotban, behajtott antennákkal szállítsa.
8. Hosszú távú tárolás esetén az akkumulátor alvó üzemmódba lép. Az alvó üzemmódból való kilépéshez töltse fel az akkumulátort.
9. A drónt, a távirányítót, az akkumulátort és a töltőt száraz helyen tárolja.
10. A drón karbantartása (pl. tisztítás vagy a propellerek felszerelése és levétele) előtt vegye ki az akkumulátort. Győződjön meg arról, hogy a drón és a propellerek tiszták; puha ronggyal távolítsa el a szennyeződéseket és a port. Ne tisztítsa a drónt nedves ronggyal, és ne használjon alkoholtartalmú tisztítószereket. A folyadékok behatolhatnak a drón házába, ami rövidzárlatot okozhat, és tönkreteheti az elektronikát.

6.7 Hibaelhárítási eljárások

1. **Hogyan oldható meg a stabilizátor sodródásának problémája a repülés során?**

   Kalibrálja az IMU-t és az iránytűt a DJI Fly alkalmazásban. Ha a probléma továbbra is fennáll, forduljon a DJI ügyfélszolgálatához.
2. **Nincs működésre utaló jel**

 © 2025 DJI Minden jog fenntartva.

Ellenőrizze, hogy az intelligens repülési akkumulátor és a távirányító töltés útján aktiválásra került-e. Ha a problémák továbbra is fennállnak, forduljon a DJI ügyfélszolgálatához.

3. **Bekapcsolással és indítással kapcsolatos problémák**

   Ellenőrizze, hogy az akkumulátor fel van-e töltve. Ha igen, lépjen kapcsolatba a DJI ügyfélszolgálatával, amennyiben az eszközt nem tudja rendesen elindítani.

4. **Szoftverfrissítési problémák**

   A firmware frissítéséhez kövesse a felhasználói útmutatóban szereplő utasításokat. Ha a firmware frissítése sikertelen, indítsa újra az összes eszközt, és próbálja újra. Ha a probléma továbbra is fennáll, forduljon a DJI ügyfélszolgálatához.

5. **Eljárások a gyári alapértelmezett vagy az utolsó ismert működő konfiguráció visszaállításához**

   Használja a DJI Fly alkalmazást a gyári alapértelmezések visszaállításához.

6. **Leállítást érintő és kikapcsolási problémák**

   Lépjen kapcsolatba a DJI ügyfélszolgálatával.

7. **A hanyag kezelés vagy a nem biztonságos körülmények között történő tárolás felismerése**

   Lépjen kapcsolatba a DJI ügyfélszolgálatával.

6.8 Kockázatok és figyelmeztetések

Ha a drón bekapcsolás után kockázatot észlel, figyelmeztető üzenet jelenik meg a DJI Fly alkalmazásban. Az alábbi helyzetek odafigyelést igényelnek.

- Amikor egy helyszín nem alkalmas a felszállásra.
- Amikor az eszköz repülés közben akadályt észlel.
- Amikor egy helyszín nem alkalmas a leszállásra.
- Amikor az iránytű és az IMU interferenciát észlel, és kalibrálásra van szükség.
- Kövesse a képernyőn megjelenő utasításokat, amikor a rendszer erre kéri.

6.9 Ártalmatlanítás



A drón és a távirányító ártalmatlanításakor tartsa be az elektronikus eszközökre vonatkozó helyi előírásokat.

© 2025 DJI Minden jog fenntartva.

Az akkumulátor ártalmatlanítása

Az akkumulátort csak különleges újrahasznosító gyűjtőkbe dobja, és csakis teljes lemerítés után. NE DOBJA az akkumulátort normál hulladéktárolóba. Szigorúan tartsa be az akkumulátorok ártalmatlanítására és újrahasznosítására vonatkozó helyi előírásokat.

Azonnal selejtezze le az akkumulátort, ha túlzott lemerítés után nem lehet bekapcsolni.

Ha a bekapcsoló gomb le van tiltva, és az akkumulátort nem lehet teljesen kisütni, további segítségért vegye fel a kapcsolatot egy professzionális akkumulátor-ártalmatlanító vagy újrahasznosító tevékenységet végző szervezettel.

6.10 C0-tanúsítvány

A DJI Flip megfelel a C0 tanúsítási követelményeknek. A DJI Flip használatára az EU tagállamaiban és az EFTA-tagállamokban (EFTA, azaz Norvégia, Izland, Liechtenstein, Svájc) bizonyos követelmények és korlátozások érvényesek.

Modell	DF1A0424
UAS-osztály	C0
Maximális felszállási tömeg (MTOM)	249 g
Maximális propeller-fordulatszám	20500 ford./perc

MTOM-nyilatkozat

A DJI Flip (Modell: DF1A0424) MTOM (legnagyobb felszálló tömeg) értéke 249 g, amely megfelel a C0 követelményeknek.

Követnie kell az alábbi utasításokat, hogy megfeleljen az MTOM-követelményeknek.

- NE ADJON HOZZÁ semmilyen rakományt a drónhoz, kivéve a tételek listájában felsorolt eszközöket, a minősített tartozékokat is beleértve.
- NE HASZNÁLJON nem minősített cserealkatrészeket, mint például intelligens repülési akkumulátorokat vagy propellereket.
- NE SZERELJE FEL utólag a drónt semmilyen kiegészítővel.

Tételek listája, a minősített tartozékokat is beleértve

Tétel	Típusszám	Méretek	Tömeg
Propellerek	4022F	101,6×55,8 mm (átmérő×csavarmenet)	0,45 g (egyenként)
Intelligens repülési akkumulátor	BWX141-3110-7.16	79,7 × 57,8 × 27,4 mm	Kb. 83,5 g

 © 2025 DJI Minden jog fenntartva.

Tétel	Típusszám	Méretek	Tömeg
ND-szűrőkészlet* (ND 16/64/256)	N/A	19,6 × 14,2 × 4,6 mm	0,34 g (egyéni)
microSD-kártya*	N/A	15 × 11 × 1,0 mm	Kb. 0,3 g

* Az eredeti csomag nem tartalmazza. Az ND szűrőkészlet felszerelésével és használatával kapcsolatban lásd az ND-szűrőkészlet termékinformációját.

Pótalkatrészek és cserealkatrészek listája

- DJI Flip propellerek
- DJI Flip intelligens repülési akkumulátor

A távirányító figyelmeztetései

DJI RC 2

A távirányító jelzőfénye pirosra vált, ha nem csatlakozik a repülőgéphez. A DJI Fly alkalmazás a drónról való leválasztás után figyelmeztető üzenetet ad. A távirányító a drónról való lecsatlakozás után és hosszabb tétlenséget követően hangjelzést ad, és automatikusan kikapcsol.

DJI RC-N3

Az akkumulátor töltöttségét jelző LED-ek a drónról való lecsatlakozás után lassan villognak. A DJI Fly alkalmazás a drónról való leválasztás után figyelmeztető üzenetet ad. A távirányító a drónról való lecsatlakozás után és hosszabb tétlenséget követően hangjelzést ad, és automatikusan kikapcsol.

⚠
- Kerülje a távirányító és az egyéb vezeték nélküli eszközök közötti interferenciát. Győződjön meg róla, hogy a Wi-Fi ki van kapcsolva a közeli mobileszközökön. Interferencia esetén a lehető leghamarabb szálljon le a drónnal.
- Engedje el a botkormányt, vagy nyomja meg a repülés szüneteltetése gombot, ha váratlan működést tapasztal.
- Mobilalkalmazás-vezérlés használata esetén a DJI Fly alkalmazás a drónról való leválasztás után figyelmeztető üzenetet ad.

EASA-közlemény

Használat előtt feltétlenül olvassa el a csomagban található Drone Information Notices dokumentumot.

A nyomon követhetőséggel kapcsolatban további EASA-közleményeket talál az alábbi linken.

© 2025 DJI Minden jog fenntartva.

https://www.easa.europa.eu/en/document-library/general-publications/drones-information-notices

Eredeti utasítások

A jelen kézikönyvet az SZ DJI Technology, Inc. bocsátotta rendelkezésre, és tartalma változhat.

Cím: Lobby of T2, DJI Sky City, No. 53 Xianyuan Road, Xili Community, Xili Street, Nanshan District, Shenzhen, Guangdong, China, 518055.

6.11 Értékesítés utáni információk

Látogasson el a https://www.dji.com/support oldalra, ahol további információkat talál az értékesítés utáni szolgáltatási szabályzatokról, a javítási szolgáltatásokról és a támogatásról.

 © 2025 DJI Minden jog fenntartva.

Kapcsolat
DJI TÁMOGATÁS

A jelen tartalom értesítés nélkül változhat.
Töltse le a legújabb verziót innen:

https://www.dji.com/flip/downloads

Ha kérdése van a jelen dokumentummal kapcsolatban, forduljon a DJI-hez a **DocSupport@dji.com** e-mail-címen.

A DJI a DJI védjegye.
Copyright © 2025 DJI Minden jog fenntartva.