OSMO MOBILE SE

Felhasználói kézikönyv v1.0 2022.09

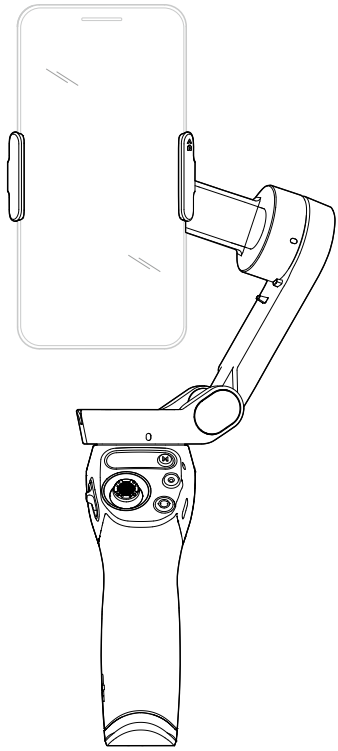

Kulcsszavak keresése

Témakör megkereséséhez keressen rá a kulcsszavakra, mint például „akkumulátor” és „telepítés”. Ha Adobe Acrobat Reader programban olvassa ezt a dokumentumot, a kereséshez nyomja meg a Ctrl+F billentyűket Windows rendszeren, illetve a Command+F billentyűket Mac rendszeren.

Navigálás egy témakörhöz

A témakörök teljes listáját a tartalomjegyzékben találja. Az adott szakaszra ugráshoz kattintson egy témakörre.

A dokumentum kinyomtatása

Ez a dokumentum támogatja a nagy felbontású nyomtatást.

A kézikönyv használata

Jelmagyarázat

⚠ Fontos Tanácsok és tippek

Használat előtt

Olvassa el a következő dokumentumokat a DJI™ OSMO™ Mobile SE használatbavétele előtt:

1. Biztonsági irányelvek
2. Rövid üzembe helyezési útmutató
3. Felhasználói kézikönyv

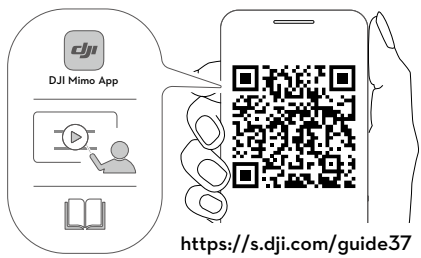

Javasoljuk, hogy nézze meg az összes oktatóvideót a hivatalos DJI webhelyen (www.dji.com/osmo-mobile-se/video) vagy a DJI Mimo alkalmazásban. Az első használat előtt olvassa el a biztonsági irányelveket és a gyors üzembe helyezési útmutatót. További információkért olvassa el ezt a felhasználói kézikönyvet.

A DJI Mimo alkalmazás letöltése

A DJI Mimo alkalmazás legújabb verziójának letöltéséhez olvassa be a fenti QR-kódot.

⚠ A DJI Mimo iOS verziója az iOS v12.0 és újabb verziókkal kompatibilis. A DJI Mimo Android verziója az Android v8.0 és újabb verziókkal kompatibilis.

 © 2022 DJI Minden jog fenntartva.

Tartalom

A kézikönyv használata **2**
- Jelmagyarázat 2
- Használat előtt 2
- A DJI Mimo alkalmazás letöltése 2

Bevezetés **4**
- Áttekintés 4

Első lépések **5**
- Töltés 5
- A telefon rögzítése 5

Az Osmo Mobile SE használata **7**
- Fedélzeti funkciók 7
- Működési mód 10

DJI Mimo alkalmazás **11**
- Csatlakozás a DJI Mimo alkalmazáshoz 12
- Kamera nézet 12

A készülékszoftver frissítése **16**
- Hogyan kell frissíteni 16

Tárolás **16**

Specifikációk **17**

© 2022 DJI Minden jog fenntartva.

Bevezetés

A 3 tengelyes stabilizálással felszerelt, könnyű Osmo Mobile SE felszabadítja a mobiltelefonjában rejlő lehetőségeket. Az összehajtható mágneses kialakítás minden eddiginél egyszerűbbé teszi a telepítést, és kényelmesebbé teszi a szállítást és tárolást. Az Osmo Mobile SE álló és fekvő helyzetben is használható, a felfelé mód, az alulnézet mód, az oldalfogás mód és az alacsony pozíció mód pedig segít a tökéletes felvétel elkészítésében. Emelje új szintre tartalmait a DJI Mimo révén, az ActiveTrack™ 5.0, a DynamicZoom és a Pano segítségével. A Történet mód, a Timelapse és a ShotGuides útmutatók lépésről lépésre kalauzoló oktatóanyagokat tartalmaznak a forgatókönyvnek megfelelően, és segítenek olyan videót készíteni, amelyet megoszthat a közösségi médiában.

Áttekintés

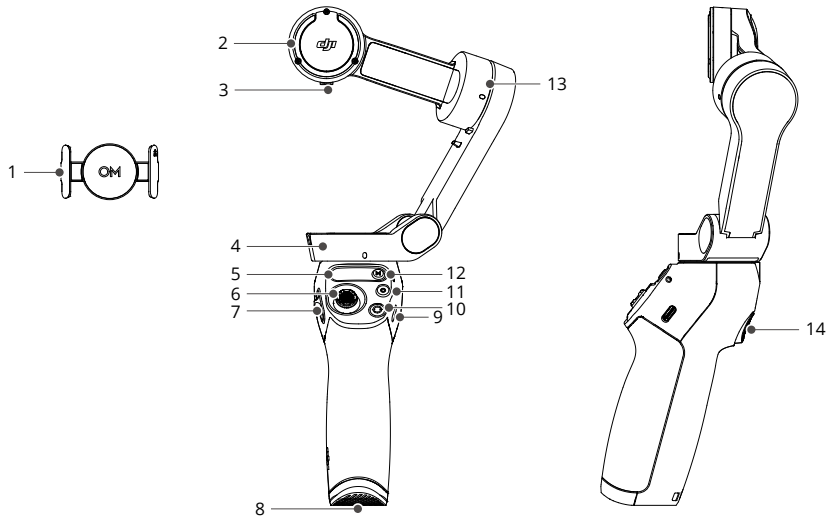

1. Mágneses telefonbilincs 3
2. Gördülés-szabályozó
3. M3×0,5 csavarfurat
4. Pásztázás-szabályozó
5. Állapotjelző panel
6. Botkormány
7. Ráközelítés csúszka
8. 1/4"-20 UNC port
9. Töltőport (USB-C)
10. Váltógomb
11. Exponáló/felvétel gomb
12. Bekapcsoló/M gomb
13. Dőlésszög-szabályozó
14. Ravasz

⚠ Az Osmo Mobile SE a DJI Store áruházban megvásárolható DJI OM Fill Light telefonbilinccsel is kompatibilis.

© 2022 DJI Minden jog fenntartva.

Első lépések

Töltés

Az Osmo Mobile SE töltéséhez csatlakoztasson egy USB adaptert (nem tartozék) a töltőporthoz a tápkábel segítségével. Az akkumulátor akkor van teljesen feltöltve, ha az akkumulátortöltöttség szintjelzője kialszik az állapotjelző panelen.

Töltési idő: körülbelül 2 óra 12 perc (25 °C környezeti hőmérsékleten tesztelve, 10 W-os töltő használata mellett)

Maximális működési idő: körülbelül 8 óra (kiegyensúlyozott és stabilan tartott kardánkerettel tesztelve – ez az érték csak referenciaként szolgál)

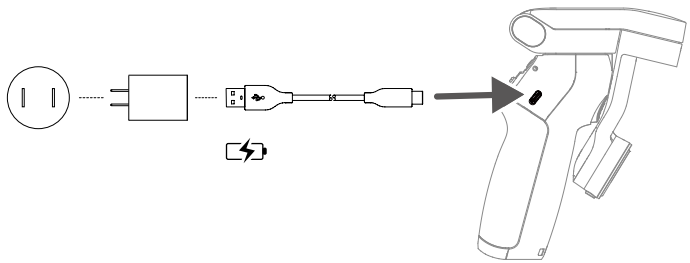

A telefon rögzítése

1. Rögzítse a mágneses telefonbilincset a telefon közepére. A mágneses telefonbilincs kihúzható, így alkalmazkodik a mobiltelefon szélességéhez. A kamera jelnek a telefon kamerája felé kell mutatnia.

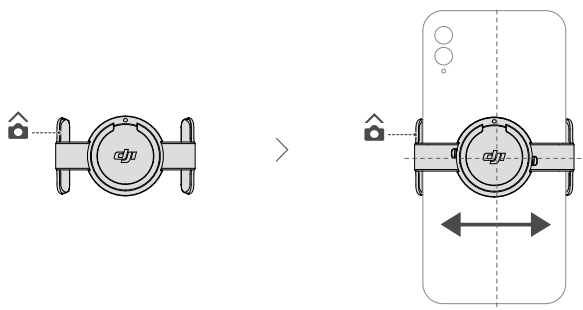

© 2022 DJI Minden jog fenntartva.

2. Igazítsa egymáshoz a telefonbilincsen és a telefonbilincs szerelőlapján lévő jelöléseket. Rögzítse a mobiltelefont az Osmo Mobile SE eszközre.
3. Hajtsa ki a kardánkeretet az ábrán látható módon. A bekapcsoláshoz nyomja le és tartsa lenyomva az M kapcsológombot. Az Osmo Mobile SE stabilizálódik, amint a kardánkeret mód jelzőfénye világítani kezd az állapotjelző panelen.

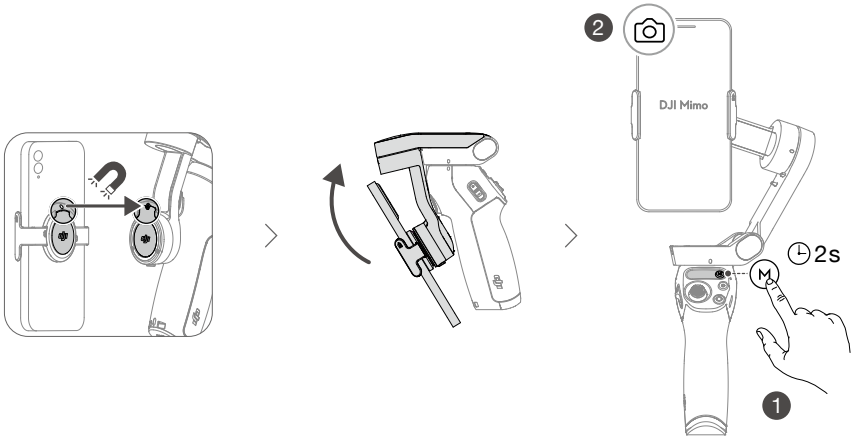

Tippek a mágneses telefonbilincs használatához

Győződjön meg arról, hogy a mágneses telefonbilincs iránya megegyezik a fenti ábrán láthatóval. Az optimális teljesítmény érdekében győződjön meg arról, hogy a mágneses telefonbilincs a mobiltelefon közepén helyezkedik el, és hogy azonos a szorítókarok közötti távolság.



A csúszásgátló betétek segítenek a mobiltelefon és a mágneses telefonbilincs rögzítésében. Csatlakoztassa hozzá a csúszásgátló betétet a mágneses telefonbilincshez az alábbi ábrán látható módon, és nyomja le erősen.

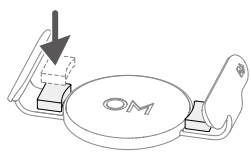

 © 2022 DJI Minden jog fenntartva.

Az Osmo Mobile SE használata

Fedélzeti funkciók

Állapotjelző panel

Megjeleníti a rendszer állapotjelzőjét, az akkumulátortöltöttség szintjelzőjét és a kardánkeret módot.

A rendszer állapotjelzőjének leírásai

Villogási mintázat	Leírások
Folyamatos sárga	Bluetooth lecsatlakozva
Folyamatos zöld	Bluetooth csatlakoztatva
Sárgán vagy zölden pulzál	Készenléti mód
Váltakozva pirosan és zölden villog	Készülékszoftver frissítése folyamatban / készülékszoftver frissítése sikertelen
Folyamatos piros	Rendellenes állapot észlelése

Az akkumulátortöltöttség szintjelzőjének leírásai

Villogási mintázat	Akkumulátortöltöttség
Gyorsan villog pirosan	≤5%
Folyamatos piros	6%–19%
Folyamatos sárga	20%–60%
Folyamatos zöld	>60%

Kardánkeret mód

Követés: „pan and tilt axes follow” – a pásztázási, valamint a dőléstengely is követi a markolat mozgását. Alkalmas fel-le mozgatáshoz vagy ferde síkú gépen.

Dőlésszög-rögzítés: „only the pan axis follows” – kizárólag csak a pásztázási tengely követi a markolat mozgását. Olyan helyzetekben használható, mint például az ívfelvételek készítése vagy a balról jobbra haladás.

FPV: „pan, tilt, and roll axes follow” – mindhárom tengely követi a markolat mozgását. Belső nézetű felvételek készítésére alkalmas.

SpinShot: a pásztázási, dőlési és gördülési tengelyek követnek. A botkormány segítségével szabályozható a gördülési tengely elfordulása. A SpinShot lehetővé teszi felvételek készítését a kamera 360°-os forgása mellett. Alul- és túlexponálás, valamint lefelé mozgatás céljára alkalmas.

© 2022 DJI Minden jog fenntartva.



M gomb

Kikapcsolt állapotban

Nyomja meg egyszer: az akkumulátor töltöttségi szintjének ellenőrzése

Tartsa lenyomva: bekapcsolás

Bekapcsolt állapotban

Nyomja meg egyszer: kardánkeret módok közötti átváltás

Háromszori megnyomás: készenléti módba lépés (a kilépéshez nyomja meg bármelyik gombot)

Tartsa lenyomva: kikapcsolás. Nyomja meg és tartsa lenyomva 20 másodpercig a kikapcsoláshoz



Ráközelítés csúszka

Mozgassa a csúszkát + irányba a tárgy kinagyításához, illetve mozgassa - irányba annak összezsugorításhoz. Nyomja meg a csúszkát egyszer a ráközelítés egyszeri módosításához. Nyomja a csúszkát folyamatosan a ráközelítés folyamatos módosításához.

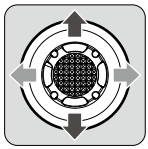

Botkormány

Mozgassa függőlegesen és vízszintesen a mobiltelefon dőlésszögének megváltoztatásához és annak pásztázó mozgatásához. A botkormány vezérlésének irányát a DJI Mimo alkalmazásban lehet beállítani. Használja a botkormányt a Gyorsbeállítások oldalon található beállítások közötti navigáláshoz.

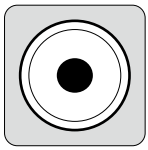

Exponáló/felvétel gomb

Nyomja meg egyszer: fényképezés, illetve felvételkészítés elindítása vagy leállítása.

Tartsa lenyomva: sorozatfelvétel készítéséhez fénykép módban.

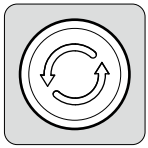

Váltógomb

Nyomja meg egyszer: átváltás az első és a hátsó kamera között.

Nyomja meg kétszer: átváltás a fekvő és az álló mód között.

Nyomja meg háromszor: átváltás a fénykép és a felvétel mód között. A funkció beállítható a Gyorsbeállítások DJI Mimo alkalmazáson keresztüli vezérléséhez.

 © 2022 DJI Minden jog fenntartva.

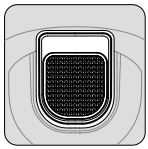

Ravasz

Nyomja meg egyszer az ActiveTrack 5.0 elindításához vagy leállításához (ehhez szükség van a Mimo alkalmazás használatára).

Nyomja meg kétszer a kardánkeret újraközpontozásához. Az ActiveTrack 5.0 használata esetén a kardánkeret a kamera nézet közepére központozza újra magát.

Nyomja meg egyszer, majd nyomja meg és tartsa lenyomva a követési sebesség gyors módba állításához, a kilépéshez pedig engedje fel.

Tartsa lenyomva, ha zárolni kívánja az eszközt. Zárolt módban a kardánkeret nem követi a fogantyú mozgását. Engedje el a zárolás módból való kilépéshez.



Töltőport (USB-C)

Töltse fel az Osmo Mobile SE eszközt úgy, hogy USB-adaptert csatlakoztat ehhez a porthoz.



1/4"-20 UNC port

Az 1/4”-20 UNC port használható háromlábú állvány rögzítésére.

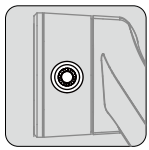

M3×0,5 csavarfurat

Ellensúlyok felszerelésére szolgál. Ellensúlyokat kell használni, ha kameraobjektív vagy mikrofon van felszerelve a mobiltelefonra. Ügyeljen arra, hogy ezeknek a kiegészítőknek az össztömege kevesebb legyen, mint 290 g.

Kombinációs művelet

A Bluetooth név és kapcsolat alaphelyzetbe állításához és az újracsatlakozáshoz nyomja meg egyszerre és tartsa lenyomva legalább egy másodpercig a váltó gombot, az exponáló/felvétel gombot és a ravaszt.

⚠ Az Osmo Mobile SE automatikusan kikapcsol, ha készenléti állapotban három percig nincs művelet.

© 2022 DJI Minden jog fenntartva.

Működési mód

A működési módok álló és fekvő módban használatosak.

Felfelé mód

A felfelé mód minden további felhasználói bevitel nélkül használható. Ebben a módban nyomja meg kétszer gyorsan a ravaszt a mobiltelefon központozásához.

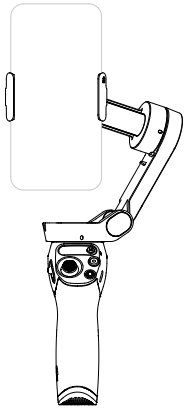

Alulnézet mód

Tartsa fejjel lefelé az Osmo Mobile SE eszközt az alulnézet módba való belépéshez, amelyben a mobiltelefon könnyedén rögzíthet képeket alacsonyabb helyzetből. Nyomja meg kétszer a ravaszt a mobiltelefon központozásához.

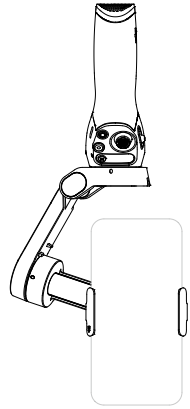

Oldaltfogás mód

Forgassa el az Osmo Mobile SE eszközt jobbra vagy balra 90°-kal, hogy felfelé módból oldalfogás módba lépjen. Nyomja meg kétszer a ravaszt a mobiltelefon központozásához.

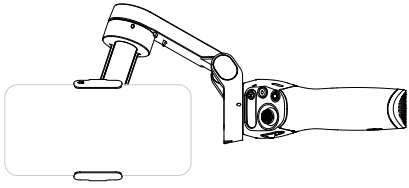

Alacsony pozíció mód

Nyomja meg és tartsa lenyomva a ravaszt, majd döntse előre az Osmo Mobile SE eszközt, hogy belépjen az alacsony pozíció módba. A dőlésszög megnövekszik, így alkalmasabb lesz az alacsony helyzetből történő felvételkészítésre.

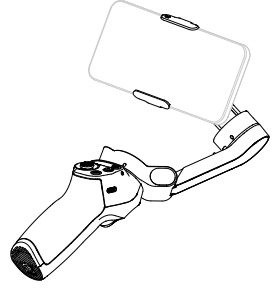

 © 2022 DJI Minden jog fenntartva.

DJI Mimo alkalmazás

Nézzen élő HD videóadást mobiltelefonja képernyőjén a DJI Mimo alkalmazáson keresztül. Az alkalmazás lehetővé teszi a ShotGuides, a Történet mód, a Hyperlapse, a Timelapse, az ActiveTrack 5.0, a DynamicZoom és a Pano használatát, illetve a kamera és a kardánkeret beállításainak konfigurálását mindössze néhány érintéssel.

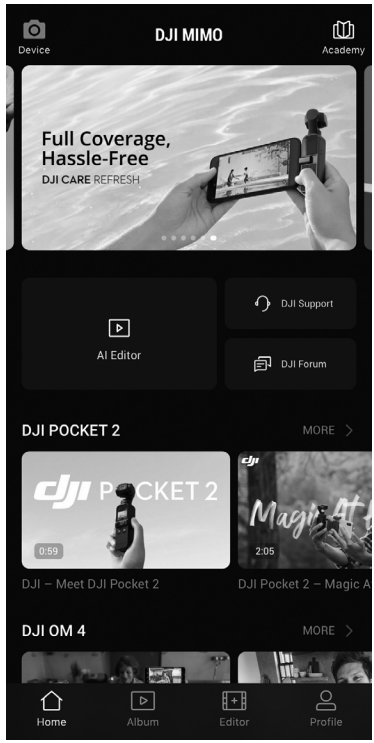

Eszköz: érintse meg az Osmo Mobile SE eszközhöz való csatlakozáshoz. A csatlakozás után a DJI Mimo kamera nézetbe lép.

Akadémia: érintse meg az oktatóanyagok és kézikönyvek megtekintéséhez. Olvassa be a kardánkereten található QR-kódot az Akadémia közvetlen eléréséhez.

AI szerkesztő: számos sablont biztosít a fényképek vagy videók szerkesztéséhez.

Kezdőlap: érintse meg a kezdőképernyőre való visszalépéshez.

Album: kezelje és tekintse meg a telefonról vagy a DJI eszközökről származó felvételeket.

Szerkesztő: érintse meg a fotóknak vagy videóknak az Osmo Mobile SE eszközről való szerkesztéséhez, illetve mobileszközről történő importálásához és szerkesztéséhez.

Profil: regisztráció vagy bejelentkezés egy DJI-fiókba. Érintse meg a beállítási ikont a további beállítások eléréséhez.

© 2022 DJI Minden jog fenntartva.

Csatlakozás a DJI Mimo alkalmazáshoz

1. Kapcsolja be az Osmo Mobile SE eszközt.
2. Engedélyezze a Bluetooth csatlakozást a mobiltelefonon, és csatlakozzon az OMSE előtagú névvel rendelkező készülékhez a DJI Mimo alkalmazásban.
3. A felhasználóknak a DJI Mimo első használatakor bizonyos információkhoz való hozzáférést kell biztosítaniuk. A pontos információk a képernyőn jelennek meg. Internetkapcsolat szükséges. Az Osmo Mobile SE engedélyezés után aktiválásra kerül, és az alkalmazás belép a kameranézetbe.

⚠ Bluetooth kapcsolaton keresztül csatlakozva az Osmo Mobile SE a DJI Mimo nélkül is képes irányítani a mobiltelefon kameráját. A részletekért tekintse meg a mobiltelefon kompatibilitási listát a www.dji.com/osmo-mobile-se webhelyen.

Kamera nézet

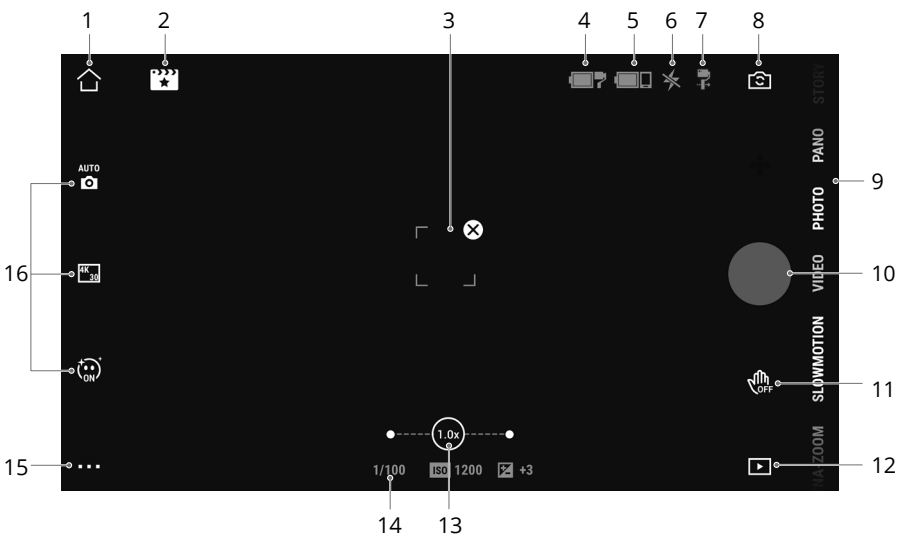

1. Kezdőképernyő

: Érintse meg a kezdőképernyőre való visszalépéshez.

2. ShotGuides útmutatók

: A ShotGuides útmutatók lépésről lépésre kalauzoló fényképezési útmutatókat kínálnak a forgatókönyvnek megfelelően, a felhasználók pedig az AI szerkesztő segítségével szerkeszthetik meg a videókat.

3. ActiveTrack kiválasztó mező

: Az ActiveTrack 5.0-t az alanyok nyomon követésére optimalizálták. Az alany alapértelmezés szerint a kamera nézetének közepén marad. A kamera nézet

 © 2022 DJI Minden jog fenntartva.

manuálisan beállítható. Az ActiveTrack 5.0 háromféleképpen használható:

a. Húzással alakítson ki egy mezőt a képernyőn a kamera nézetében a DJI Mimo alkalmazásban. Az alany körül zöld négyzet jelzi, hogy az ActiveTrack 5.0 engedélyezése sikeresen megtörtént. A nyomon követés leállításához érintse meg a felső sarokban található ⊗ ikont.

b. Engedélyezze a gesztusvezérlést, válassza ki a „Follow and Shoot" lehetőséget a DJI Mimo alkalmazásban, és végezzen tenyér- vagy V gesztust egy-két másodpercig a kamera felé nézve. A kardánkeret a fényképezőgéphez legközelebb eső alanyt követi. A hátsó kamera és a gesztus közötti érzékelési tartomány 0,5-4 m. Felhívjuk a figyelmet arra, hogy az ActiveTrack 5.0 több energiát fogyaszt, és emelheti a mobiltelefon hőmérsékletét. A felvétel leállításához végezzen tenyér- vagy V gesztust.

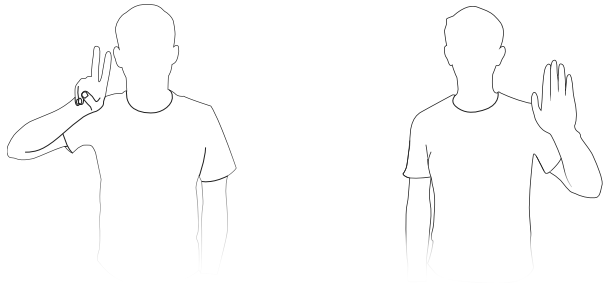

c. Nyomja meg egyszer a ravaszt az ActiveTrack 5.0 elindításához vagy leállításához. A kardánkeret alapértelmezés szerint a képernyő közepén látható alanyt követi. Az ActiveTrack 5.0 használata esetén mozgassa a botkormányt a kamera nézet beállításához.

4. **Kardánkeret akkumulátorának töltöttségi szintje**

   : Megjeleníti a kardánkeret aktuális akkumulátortöltöttségét.

5. **Mobiltelefon akkumulátorának töltöttségi szintje**

   : Megjeleníti a mobiltelefon aktuális akkumulátortöltöttségét.

6. **Vaku**

   : Megjeleníti a vaku állapotát.

7. **Kardánkeret mód**

   : Megjeleníti az aktuális kardánkeret módot: Követés, Dőlésszög-rögzítés, FPV vagy SpinShot.

8. **Elülső/hátsó kamera közötti átváltás**

   : Érintse meg a mobiltelefon elülső és hátsó kamerája közötti átváltáshoz. A szelfi, a követés és a Glamour effektek automatikusan bekapcsolnak, ha átváltanak az elülső kamerára. Megjegyzés: 4K vagy 60 képkocka/másodperc sebességű felvétel esetén nem támogatottak a Glamour effektek.

9. **Felvételi módok**

   Görgessen a felvétel mód kiválasztásához.

   Hyperlapse: lehetővé teszi Timelapse fénykép elkészítését a mobiltelefon mozgatása során. A kezdéshez érintse meg az exponáló gombot.

© 2022 DJI Minden jog fenntartva.

Timelapse: négyféle timelapse van (rögzített szög, balról jobbra, jobbról balra és egyedi mozgás). A Timelapse kiválasztása után érintse meg a képernyő tetején található beállításokat. Rögzített szög, balról jobbra, jobbról balra esetén állítsa be az időközt és az időtartamot, és kezdjen el fényképezni. Egyéni mozgás esetén válasszon ki legfeljebb négy pozíciót, és a kardánkeret minden pozícióra egymás után sorban rááll.

DynamicZoom: válasszon a távolítás és a közelítés mód közül. A mód kiválasztása után húzással alakítson ki egy mezőt a tárgy kiválasztásához, majd a felvétel megkezdéséhez érintse meg az exponálógombot.

Lassított felvétel: érintse meg 4-szeres és 8-szoros lassított felvételű videó készítéséhez. További információkért tekintse meg a mobiltelefon kompatibilitási listát.

Videó: érintse meg normál videó készítéséhez.

Fényképek: érintse meg egyetlen fényképfelvétel készítéséhez. Nyomja meg és tartsa lenyomva sorozatfelvétel készítéséhez.

Pano: érintse meg 3×3, 240° vagy CloneMe panorámakép készítéséhez. A fényképezőgép külön-külön kilenc, hét vagy három fényképet készít, és panorámaképet hoz létre.

Történet mód: számos sablont biztosít a videók rögzítéséhez.

10. Exponáló/felvétel gomb

● : Érintse meg fénykép készítéséhez vagy videó rögzítésének elindításához, illetve leállításához.

11. Gesztusvezérlés kapcsoló

OFF : Érintse meg a gesztusvezérlés beállításainak eléréséhez.

12. Lejátszás

▶ : Érintse meg a fotók és videók előnézetéhez.

13. Nagyítás

1.0x : Megjeleníti a jelenlegi nagyítási arányt. Helyezze két ujját a képernyőre, és húzza szét a nagyításhoz, csípje össze a kicsinyítéshez, vagy csúsztassa el a sávot a nagyítás szabályozásához.

14. Felvételkészítési paraméterek

1/100 **ISO 80** **0** : Megjeleníti a záridőt, valamint az ISO és EV értékeket (a legtöbb mobiltelefonnal kompatibilis).

15. Beállítások ▪ ▪ ▪

: **Kamerabeállítások**

A beállítások a fényképezési módtól függően változnak. Felhívjuk figyelmét, hogy a vaku, a fehéregyensúly és a rácsbeállítások csak a hátsó kamera használatakor érhetők el. iOS eszközök esetén a szelfi forgatás akkor használható, ha az elülső kamerát fénykép és videó módban használja. Android eszközökön a Selfie Flip csak fénykép módban érhető el.

 © 2022 DJI Minden jog fenntartva.

: Kardánkeret beállításai

Kardánkeret mód: Követés, Dőlésszög-rögzítés, FPV és Spinshot lehetőségek közül választhat.

Követési sebesség: Gyors, Közepes és Lassú követési sebességek közül választhat.

Kardánkeret automatikus kalibrálása: csökkenti az emberi tévedés vagy a közeli mágneses interferencia okozta sodródást. Kalibrálás előtt állítsa az Osmo Mobile SE eszközt háromlábú állvány segítségével egy sík felületre. Ne érintse meg a kardánkeretet a kalibrálás során.

Vízszintes kardánkeret beállítás: a kardánkeret beállítása előtt ellenőrizze, hogy a mágneses telefonbilincs vízszintes-e.

Nyomja meg 3-szor a váltógombot: a funkciók beállítása fényképek készítése, felvétel vagy Gyorsbeállítások elérése lehetőségek szerint.

Botkormány sebessége: érintse meg a maximális sebesség beállításához a botkormány vezérlése során. Gyors, közepes és lassú opció van.

Botkormányvezérlés iránya: válasszon a szabad és a vízszintes/függőleges közül. A szabad lehetővé teszi a kardánkeret vízszintes és függőleges irányba egyszerre történő irányítását. A vízszintes/függőleges lehetővé teszi a kardánkeret vízszintes és függőleges irányba történő irányítását.

A botkormány megfordítása: a funkció engedélyezése után megfordul a kardánkeret mozgási iránya. A Ki, Vízszintes, Függőleges és Összes lehetőség közül választhat. A Vízszintes lehetőség engedélyezése után megfordul a pásztázási tengely mozgási iránya. A Függőleges lehetőség engedélyezése után megfordul a dőlési tengely mozgási iránya.

Hang: be- és kikapcsolható a kardánkeret hangja.

: Általános beállítások

Olyan adatokat tartalmaz, mint az eszközkezelés, az eszköz neve, a készülékszoftver verziója és a sorozatszám.

16. Felvételkészítési paraméter beállítások

A felvételkészítési paraméterek a felvétel módnak megfelelően állíthatók be. Érintse meg az ikont a beállítások eléréséhez.

⚠
- A gesztusvezérlés és az ActiveTrack 5.0 a következő esetekben nem elérhető:
  a. A kardánkeret mód FPV vagy SpinShot értékre van beállítva.
  b. A nagyítási arány meghaladja a 3-szoros mértéket.
- A Szelfi és a Követés a következő esetekben nem elérhető:
  a. A kardánkeret mód FPV vagy SpinShot értékre van beállítva.
  b. A gesztusvezérlés engedélyezve van.
  c. Az elülső kamera nagyítási aránya meghaladja a 3-szoros mértéket.
- A felvételi paraméter beállítások a mobiltelefon típusától függnek. További információkért tekintse meg a mobiltelefon kompatibilitási listát (www.dji.com/osmo-mobile-se).

© 2022 DJI Minden jog fenntartva.

A készülékszoftver frissítése

Használja a DJI Mimo alkalmazást az Osmo Mobile SE készülékszoftverének frissítéséhez. A frissítés elvégzése körülbelül három percet vesz igénybe.

Hogyan kell frissíteni

A frissítés megkezdése előtt győződjön meg arról, hogy az akkumulátortöltöttség szintjelzője zölden vagy sárgán világít. Csatlakoztassa hozzá az Osmo Mobile SE eszközt a mobileszközéhez, és indítsa el a DJI Mimo alkalmazást. A rendszer értesíti, ha új készülékszoftver-frissítés válik elérhetővé. A frissítés megkezdéséhez csatlakoztassa a mobileszközt az internethez, és kövesse a képernyőn megjelenő utasításokat.

A készülékszoftver frissítése közben ne lépjen ki a DJI Mimo alkalmazásból. Figyeljen a képernyőn megjelenő üzenetekre. A rendszer állapotjelzője felváltva zölden és pirosan villog, a készülékszoftver-frissítés sikeres befejezése után pedig folyamatosan zöld színű lesz.

Ha a frissítés sikertelen, indítsa újra a DJI Mimo alkalmazást, csatlakoztassa újra a Bluetooth-t, és próbálkozzon újra.

Tárolás

Az Osmo Mobile SE összehajtható a könnyebb tárolás és szállítás érdekében. Kikapcsolás után ne felejtse el összehajtani az Osmo Mobile SE eszközt. Forgassa el a pásztázási és a dőlési tengelyt az ábrán látható módon, és hajtsa össze a kardánkeretet.

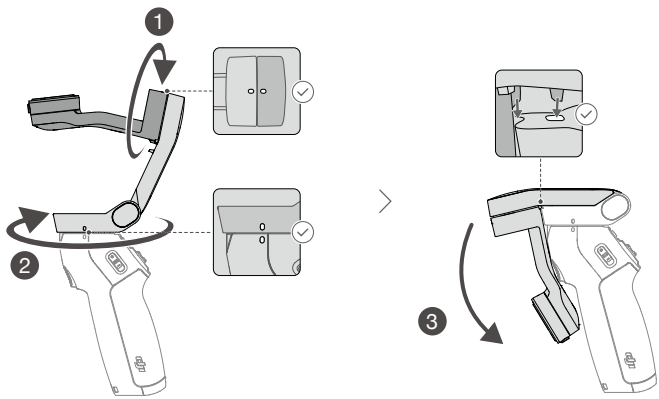

 © 2022 DJI Minden jog fenntartva.

Specifikációk

Általános	
A kardánkeret méretei	Kihajtva: 262,5×119,5×104 mm (H×Szé×Ma) Összehajtva: 167×108,5×46,5 mm (H×Szé×Ma)
Tömeg	Kardánkeret: Körülbelül 352 g Mágneses telefonbilincs: Körülbelül 31 g
A kompatibilis telefon tömege	170-290 g
A kompatibilis telefon vastagsága	6,9-10 mm
A kompatibilis telefon szélessége	67-84 mm
Akkumulátor	
Típus	18650 Li-ion
Kémiai rendszer	LiNiMnCoO2
Kapacitás	2600 mAh
Energia	9,36 Wh
Feszültség	2,75-4,2 V
Töltési hőmérséklet	5-40 °C (41-104 °F)
Üzemi hőmérséklet	0-40 °C (32-104 °F)
Működési idő	Körülbelül 8 óra (ideális körülmények között, teljesen kiegyensúlyozott kardánkeret mellett)
Töltési idő	Körülbelül 2 óra 12 perc (10 W-os USB-C töltővel mérve)
Kardánkeret, töltőport	USB-C
Kimeneti tápcsatlakozó	n.a.
Alsó port	1/4"-20 csavarfurat
Kardánkeret	
Energiafelhasználás	1 W (ideális körülmények között, teljesen kiegyensúlyozott kardánkeret mellett)
Beállítható tartomány	Pásztázás: -115° és 115° között Elfordulás: -85° és 160° között Dőlés: -43° és 53° között
Mechanikai tartomány	Pásztázás: -161,2° és 171,95° között Elfordulás: -136,7° és 198° között Dőlés: -106,54° és 235,5° között
Maximális vezérlési sebesség	120°/s
Vezeték nélküli üzemmód	
Modell	Bluetooth 5.1
Egyéb	
Alkalmazás	DJI Mimo
Háromlábú állvány és markolat	
Méretek	Hossz: 138 mm Átmérő: 32 mm
Tömeg	Körülbelül 72 g

© 2022 DJI Minden jog fenntartva.

ITT VAGYUNK, HA SEGÍTSÉGRE VAN SZÜKSÉGE

Kapcsolat

DJI TÁMOGATÁS

https://www.dji.com/osmo-mobile-se/downloads

Ha bármilyen kérdése van a jelen dokumentummal kapcsolatban, küldjön üzenetet a DJI-nek a **DocSupport@dji.com e-mail-címre.**

Szerzői jog © 2022 DJI Minden jog fenntartva.