OSMO POCKET 3

Felhasználói kézikönyv

v1.0 2023.10

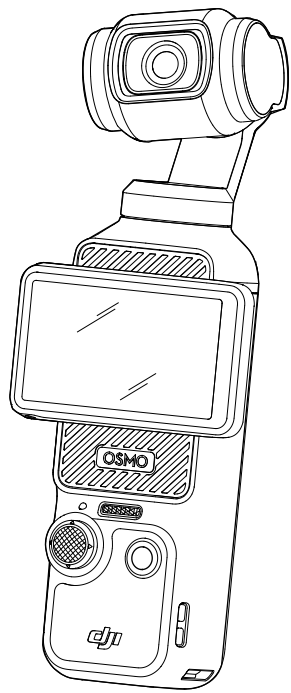

A jelen dokumentumra a DJI szerzői jogai vonatkoznak, az összes jog fenntartása mellett. Hacsak a DJI másként nem engedélyezi, Ön nem jogosult a dokumentumnak vagy a dokumentum bármely részének a dokumentum reprodukálásával, továbbításával vagy értékesítésével történő használatára, illetve nem engedheti meg másoknak, hogy azt használják. A felhasználók csak a jelen dokumentumot és annak tartalmát használhatják fel a DJI UAV működtetésére vonatkozó útmutatásként. A dokumentum nem használható más célokra.

Kulcsszavak keresése

Keressen rá a kulcsszavakra, mint például „akkumulátor” és „telepítés”, hogy megtaláljon egy adott témakört. Ha Adobe Acrobat Reader programot használ a jelen dokumentum olvasásához, akkor a keresés megkezdéséhez nyomja meg a Ctrl+F billentyűkombinációt Windows rendszeren vagy a Command+F billentyűkombinációt Mac rendszeren.

Navigálás egy témakörhöz

Tekintse meg a témakörök teljes listáját a tartalomjegyzékben. Kattintson egy témakörre az adott szakaszra ugráshoz.

A dokumentum kinyomtatása

Ez a dokumentum támogatja a nagy felbontású nyomtatást.

 © 2023 DJI Minden jog fenntartva.

A kézikönyv használata

Jelmagyarázat

⚠ Fontos

Tanácsok és tippek

Olvassa el a használat előtt

Olvassa el az alábbi dokumentumokat a DJI™ Osmo Pocket 3 használatbavétele előtt.

1. Biztonsági irányelvek
2. Rövid üzembe helyezési útmutató
3. Felhasználói kézikönyv

Javasoljuk, hogy nézze meg az összes oktatóvideót a hivatalos DJI webhelyen vagy a DJI Mimo alkalmazásban, továbbá az első használat előtt olvassa el a biztonsági irányelveket. Mindenképpen tekintse át a Rövid üzembe helyezési útmutatót, és további információkért olvassa el ezt a Felhasználói kézikönyvet.

Töltse le a DJI Mimo alkalmazást és nézze meg az oktatóvideókat

Olvassa be a QR-kódot a DJI Mimo alkalmazás letöltéséhez, és nézze meg az oktatóvideókat.



https://s.dji.com/guide68

Available on the iPhone App Store

iOS 12.0 vagy újabb

Download for Android

Android 8.0 vagy újabb

© 2023 DJI Minden jog fenntartva.

Tartalom

A kézikönyv használata 3
Jelmagyarázat 3
Olvassa el a használat előtt 3
Töltse le a DJI Mimo alkalmazást és nézze meg az oktatóvideókat 3

Bevezetés 5
Áttekintés 5
Tartozékok 6

Első használat 9
A microSD kártya behelyezése 9
Bekapcsolás 9
Aktiválás 10
Az akkumulátor töltése 11

Alapvető műveletek 12
Gombok 12
Az érintőképernyő használata 13
Állapotjelző LED 21

A termék használata 21
A felvételi mód beállítása 21
A kardánkeret mód kiválasztása 23
Az ActiveTrack használata 24
Az Intelligens kardánkeret mód használata 24
Fájlok átvitele 26
Webkamera mód 27
Mikrofon csatlakoztatása 27

DJI Mimo alkalmazás 32
A DJI Mimo alkalmazás letöltése 32
Csatlakozás a DJI Mimo alkalmazáshoz 32
A DJI Mimo alkalmazás kezdőképernyője 33
Kameranézet 34

Karbantartás 35
Firmware frissítése 35
Tárolás 35
Használatra vonatkozó megjegyzések 37
Választható tartozékok (külön beszerezhetők) 37

Műszaki adatok 39

 © 2023 DJI Minden jog fenntartva.

Bevezetés

A DJI Osmo Pocket 3 egy háromtengelyes mechanikus stabilizátorral ellátott kézi kardánkeretes kamera, amely stabil és zökkenőmentes videók készítésére alkalmas különböző forgatókönyvek mellett. Az 1 hüvelykes CMOS-érzékelő alacsony zajszintű, kiváló minőségű felvételeket biztosít nagy kontrasztú környezetben. Ezen kívül a 10 bites D-Log M színmód kényelmesebb színérzékelést és nagyobb dinamikatartományt biztosít, ami megfelelőbb az utómunkálatok során végzett színkorrekcióhoz.

Az Osmo Pocket 3 forgatható érintőképernyője lehetővé teszi a felhasználók számára, hogy ellenőrizzék a kamera élő nézetét, elforgassák a felvétel elindításához, megérintsék a beállítások módosításához, és a vízszintes és függőleges felvételi módok között is át lehet vele váltani. Az Osmo Pocket 3 beépített három mikrofonos rendszert alkalmaz, amely hatékonyan csökkenti a szélzajt és sztereó hangot rögzít. Támogatja a külső mikrofonok és a monitorozó fülhallgatók csatlakoztatását is. A felhasználók még több előnyt élvezhetnek a különböző opcionális tartozékokkal, mint például az Osmo Pocket 3 fogantyú 1/4"-es menettel, az Osmo Pocket 3 akkumulátoros fogantyú, az Osmo mini állvány és az Osmo Pocket 3 széles látószögű objektív.

Áttekintés

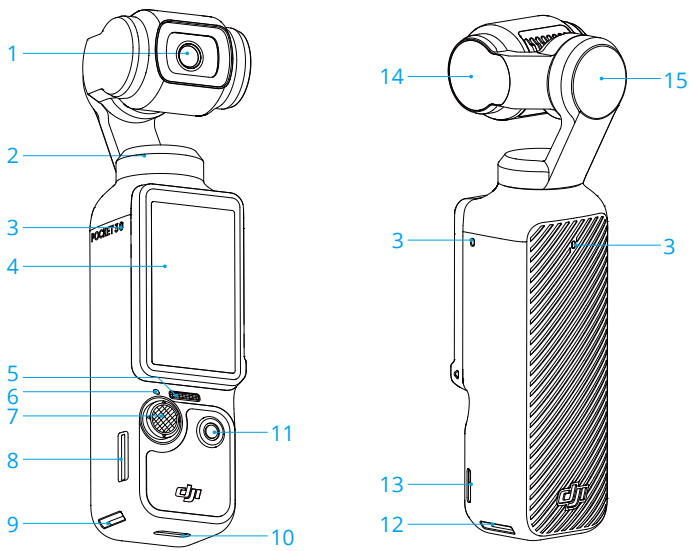

1. Kamera
2. Pásztázás-szabályozó motor
3. Mikrofonok*
4. Forgatható érintőképernyő
5. Hangszóró
6. Állapotjelző LED
7. 5D-s botkormány
8. microSD kártya nyílása
9. Gyorskioldó nyílás I
10. USB-C típusú port
11. Exponáló/felvétel gomb
12. Gyorskioldó nyílás II
13. Lyuk rögzítőzsinór számára
14. Dőlésszabályzó motor
15. Forgatómotor

* A jobb hangminőség érdekében videófelvétel közben NE takarja el a mikrofonokat.

© 2023 DJI Minden jog fenntartva.

Tartozékok

Osmo Pocket 3 fogantyú 1/4"-es menettel

Az Osmo Pocket 3 fogantyú 1/4"-es menettel (a továbbiakban: „fogantyú") kényelmesebbé teszi az eszköz tartását felvétel közben.* Felszereléskor csatlakoztassa a fogantyút az Osmo Pocket 3 alján lévő USB-C porthoz. A fogantyú hátulján található USB-C port töltésre vagy külső audioeszközök, például vezetékes digitális fejhallgatók, vezetékes mikrofonok és a vezeték nélküli mikrofonvevő csatlakoztatására szolgál.

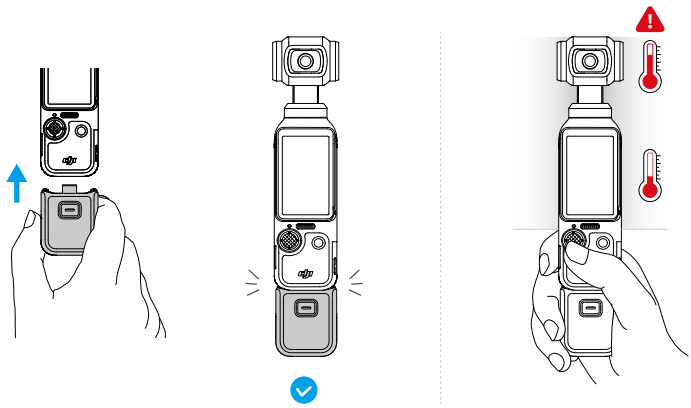

* Tartsa az Osmo Pocket 3-at az ábrán látható módon. Magas specifikációjú videók hosszabb ideig tartó rögzítése után a termék felső része felforrósodhat. A magas hőmérséklet elkerülése érdekében NE fogja meg az eszközt túl magasan.

Leválasztáskor nyomja meg és tartsa lenyomva a fogantyún lévő kioldógombot, és húzza ki a fogantyút.

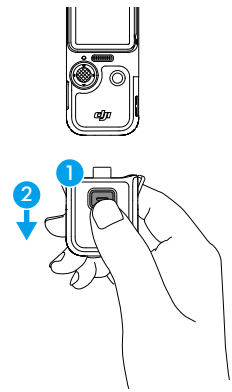

Osmo Pocket 3 akkumulátoros fogantyú

Az Osmo Pocket 3 akkumulátoros fogantyú (a továbbiakban: „akkumulátoros fogantyú") beépített 950 mAh kapacitású akkumulátorral rendelkezik, amely az Osmo Pocket 3-hoz csatlakoztatva jelentősen meghosszabbíthatja a működési időt. Felszereléskor csatlakoztassa

 © 2023 DJI Minden jog fenntartva.

az akkumulátoros fogantyút az Osmo Pocket 3 alján lévő USB-C porthoz. Győződjön meg arról, hogy az akkumulátoros fogantyú szilárdan rögzítve van, és a két oldalán lévő kapcsok a helyükön vannak. A felszerelés után az akkumulátoros fogantyú energiaszintje a forgatható érintőképernyőn ellenőrizhető. A akkumulátoros fogantyú hátulján található USB-C port töltésre vagy külső például vezetékes digitális fejhallgatók, vezetékes mikrofonok és a vezeték nélküli mikrofonvevő csatlakoztatására szolgál.

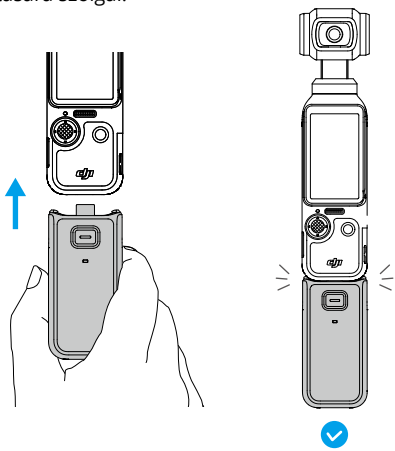

Leválasztáskor nyomja meg és tartsa lenyomva az akkumulátoros fogantyún lévő kioldógombot, és húzza ki a fogantyút. Az akkumulátoros fogantyú levétele után nyomja meg egyszer a kioldógombot, hogy ellenőrizze az akkumulátor töltöttségi szintjét az állapotjelző LED segítségével.

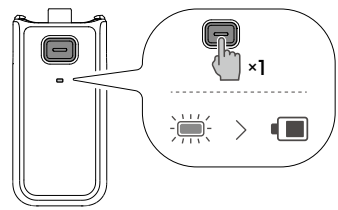

950 mAh

Állapotjelző LED	Akkumulátor töltöttségi szintje
3 mp-ig pirosan világít, majd kikapcsol	0–19%
3 mp-ig sárgán világít, majd kikapcsol	20–49%
3 mp-ig zölden világít, majd kikapcsol	50–100%
Zölden villog	Töltés
Ki	Teljesen feltöltve

⚠
- Ellenőrizze, hogy az akkumulátoros fogantyúnak megfelelő az energiaszintje, ha külső hangeszközökkel használja.
- A tűzveszély megelőzése érdekében győződjön meg arról, hogy az akkumulátoros fogantyú megfelelően szigetelt. NE ejtse le és NE üsse meg az akkumulátoros fogantyút.
- Javasoljuk a DJI 65 W-os hordozható töltő vagy a DJI 30 W-os USB-C töltő (nem tartozék) használatát az akkumulátoros fogantyú töltéséhez.

© 2023 DJI Minden jog fenntartva.

- Ha idegen tárgy tömíti el az USB-C portot, használjon légfúvót, puha kefét vagy más eszközt az USB-C port megtisztításához és az idegen tárgy eltávolításához. Ügyeljen arra, hogy a port belseje felől a külső oldal felé végezze a műveletet.
- Az akkumulátoros fogantyúja nem vízálló. NE ejtse vízbe, és NE öntsön folyadékot a fogantyúra.
- Az akkumulátor élettartamának növelése érdekében merítse le az akkumulátoros fogantyút 50%-os töltöttségi szintre, ha azt legalább 10 napig nem használja.

Osmo Pocket 3 széles látószögű objektív

Csatlakoztassa a mágneses Osmo Pocket 3 széles látószögű objektívet a kamerához az ábrán látható módon, hogy szélesebb felvételi szöget érjen el 108°-os látómezőt és 15 mm-es egyenértékű gyújtótávolsággal.

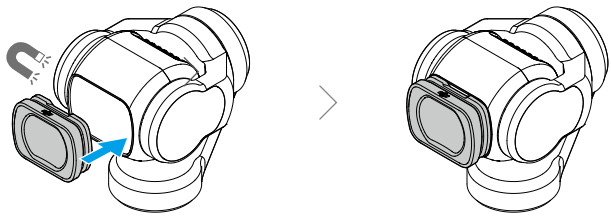

- A széles látószögű objektív csatlakoztatásával a kamera kikapcsolt állapotban az érintőképernyővel megegyező irányba néz. Ebben az állapotban a kézi kardánkeretes kamera közvetlenül az Osmo Pocket 3 védőtokban tárolható. A széles látószögű objektív levehető és tárolható az Osmo Pocket 3 védőtok erre a célra kialakított tárolóhelyén.

- A széles látószögű objektív egy kis tárgy. A lenyelés elkerülése érdekében tartsa távol a gyermekektől.
- Tartsa tisztán a fényképezőgép objektívjét és a széles látószögű objektív mindkét oldalát. A por vagy homok megkarcolhatja az objektívet, és a széles látószögű objektív leeshet.

Osmo mini állvány

Mind a fogantyú, mind az akkumulátoros fogantyú alján van egy 1/4"-os csavarfurat, amely az Osmo mini állványra való felszereléshez használható. A mini állvány lehetővé teszi, hogy az Osmo Pocket 3 eszközt sík felületre állítsa, és rögzített pozícióból készítsen felvételeket.

 © 2023 DJI Minden jog fenntartva.

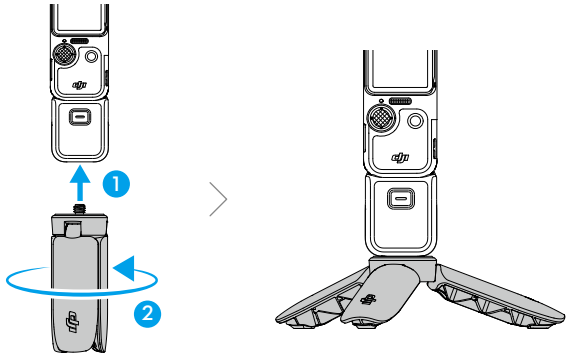

Első használat

A microSD kártya behelyezése

Az Osmo Pocket 3 által felvett anyag csak microSD kártyán (nem tartozék) tárolható. A nagy felbontású videóadatokhoz szükséges gyors olvasási és írási sebesség miatt UHS-I 3. sebességi besorolású microSD kártya szükséges. További információkért tekintse meg a Műszaki adatok szakaszban található ajánlott microSD-kártyák listáját.

Helyezze be a microSD-kártyát a microSD-kártya nyílásba az ábrán látható módon. A microSD-kártya eltávolításához óvatosan nyomja meg a microSD-kártyát, hogy részlegesen kilökődjön.

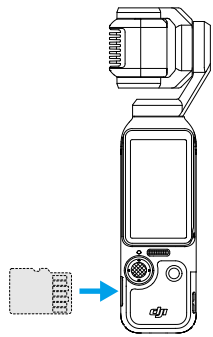

A fényképek és videók átvihetők mobileszközre vagy számítógépre. További információkért olvassa el a Fájlok átvitele című szakaszt.

Bekapcsolás

Az Osmo Pocket 3 bekapcsolásához forgassa az érintőképernyőt az óramutató járásával megegyező irányba, vagy nyomja meg az Exponáló/felvétel gombot. Ha a Képernyőforgatás

© 2023 DJI Minden jog fenntartva.

és felvétel funkciót engedélyezte a vezérlő menüben, az Osmo Pocket 3 elkezdi a felvétel rögzítését, amint elforgatja az érintőképernyőt és bekapcsolja a kamerát. A felvételi mód a felhasználó által a Képernyőforgatás és felvétel funkció beállításaiban kiválasztott módtól függ. Felvételkészítés után a kamera automatikusan kikapcsol, ha két másodpercig nem használja. Alternatív megoldásként a felhasználók a kamera kikapcsolásához megnyomhatják a Exponáló/felvétel gombot egy másodpercig, vagy az óramutató járásával ellentétesen elforgathatják az érintőképernyőt.

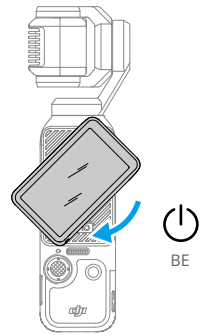

- A Kikapcsolás a képernyő elforgatásával funkció a következőképpen konfigurálható:
  1. Pöccintsen lefelé a képernyő tetejétől a Vezérlő menübe való belépéshez.
  2. Koppintson a beállítások ikonra.
  3. Görgessen lefelé, és koppintson a Kikapcsolás a képernyő elforgatásával lehetőségre. Ezután válassza a Most, a 2 mp vagy a Soha lehetőséget.
     a. Ha a Most van kiválasztva, a kamera azonnal kikapcsol, miután az érintőképernyőt az óramutató járásával ellentétesen elforgatta.
     b. Ha a 2 mp lehetőség van kiválasztva, az érintőképernyő elforgatása után megjelenik egy üzenet, amely megkérdezi, hogy folytatni kívánja-e a felvételt. Ha nem válaszol 2 másodpercen belül, a kamera kikapcsol.
     c. Ha a Soha van kiválasztva, a kamera a képernyő elforgatása után is folytatja a felvételt.

Aktiválás

Az első használat előtt mindenképpen aktiválja a kamerát a DJI Mimo segítségével. Az aktiváláshoz hajtsa végre az alábbi lépéseket:

1. A kamera bekapcsolásához forgassa az érintőképernyőt az óramutató járásával megegyező irányba, vagy nyomja meg az Exponáló/felvétel gombot.
2. Engedélyezze mobileszközön a Wi-Fi és a Bluetooth funkciót.
3. Indítsa el a DJI Mimo alkalmazást a mobileszközön, koppintson a ikonra a kamerához való csatlakozáshoz, majd kövesse az utasításokat a kamera aktiválásához.

 © 2023 DJI Minden jog fenntartva.

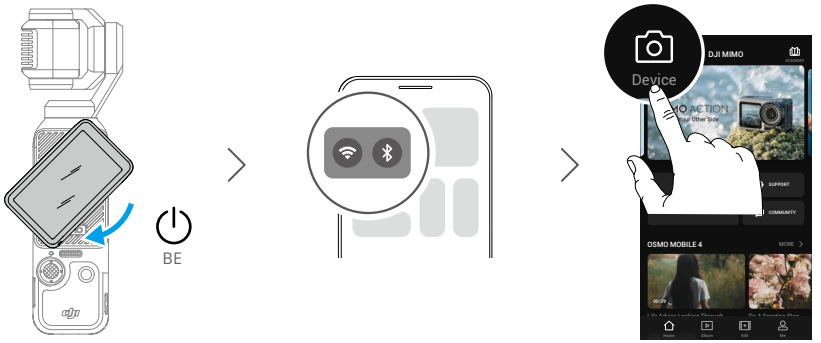

Az alkalmazás használatával kapcsolatos további információkért olvassa el a DJI Mimo alkalmazás szakaszt.

- Ha a DJI Mimo az aktiválás után a firmware frissítésére szólít fel, koppintson az üzenetre a firmware legújabb verzióra történő frissítéséhez a jobb felvételkészítési élmény érdekében. A firmware frissítése előtt győződjön meg arról, hogy az akkumulátor töltöttségi szintje 15% felett van.

Az akkumulátor töltése

A Type-C – Type-C PD kábel (tartozék) segítségével csatlakoztasson egy USB-C töltőt (nem tartozék) az Osmo Pocket 3 alján található USB-C porthoz. Javasoljuk a DJI 65 W-os hordozható töltő, a DJI 30 W-os USB-C töltő vagy más USB-C csatlakozós töltő használatát. Kikapcsolt állapotban történő töltéskor a töltöttségi állapot az érintőképernyőn ellenőrizhető. Az akkumulátor 80%-ig történő feltöltése körülbelül 16 percet vesz igénybe, a teljes feltöltés pedig 32 percet.*

* Laboratóriumi környezetben tesztelve a DJI 65 W-os PD töltővel (külön megvásárolható).

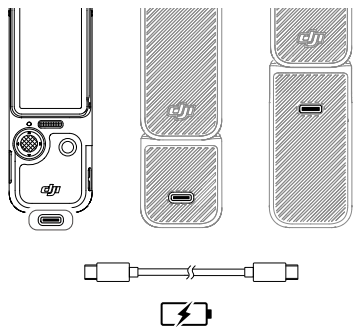

Ha a fogantyú vagy az akkumulátoros fogantyúja fel van szerelve, használja a töltéshez a fogantyú hátulján található USB-C portot.

- Ha az akkumulátoros fogantyú fel van szerelve, az akkumulátoros fogantyú addig nem kezdi el a töltést, amíg a kézi kardánkeretes kamera akkumulátora teljesen fel nem töltődik.

© 2023 DJI Minden jog fenntartva.

Alapvető műveletek

Gombok

Exponáló/felvétel gomb

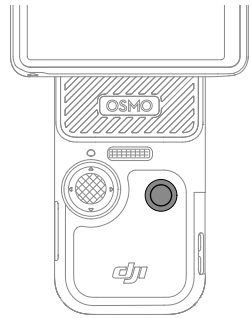

Működés	Leírások
Nyomja meg egyszer élő nézetben	Fényképezés, illetve felvételkészítés elindítása vagy leállítása.
Nyomja meg egyszer kikapcsolt állapotban	Bekapcsolás
Nyomja meg és tartsa lenyomva 1 másodpercig	Kikapcsolás

5D-s botkormány

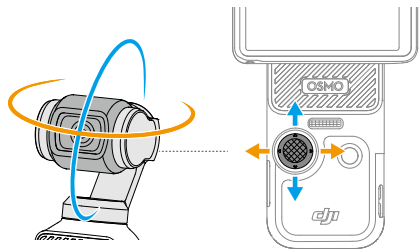

Működés	Leírások
Nyomja meg egyszer	Vissza
Nyomja meg kétszer	A kardánkeret középre állítása.
Nyomja meg háromszor	Váltás a kamera előrenéző és hátranéző állapota között.
Nyomja balra vagy jobbra	A kamera mozgásának vezérlése a pásztázási tengelyen.
Nyomja fel vagy húzza le	A kamera dőlésének vagy zoomolásának vezérlése.
Nyomja meg és tartsa lenyomva	Kardánkeret rögzítése.

 © 2023 DJI Minden jog fenntartva.

Az érintőképernyő használata

A kézi kardánkeretes kamera bekapcsolása után az érintőképernyő megjeleníti az élő nézetet és egyéb információkat, például a felvételi módot, az akkumulátor töltöttségi szintjét és a microSD-kártya adatait. Koppintson vagy pöccintsen az érintőképernyőn a kézi kardánkeretes kamerával való interakcióhoz.

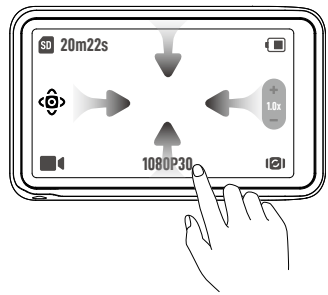

Egyszeri koppintás: koppintson egy ikonra a funkciók, például az intelligens kardánkeret mód és a kamera elforgatásának kiválasztásához. Érintse meg az élő nézetet a fókuszáláshoz és a célpont-fénymáréshez.

Kétszer koppintás: téma kiválasztása az ActiveTrackhez az élő nézetben.

Pöccintés lefelé a képernyő tetejétől: belépés a vezérlő menübe.

Pöccintés felfelé a képernyő aljától: a felvételkészítési paraméterek beállítása, például a képarány, a visszaszámláló és a felbontás.

Pöccintés a képernyő bal szélétől jobbra: belépés a lejátszásba, és a legutóbbi felvételek megtekintése.

Pöccintés a képernyő jobb szélétől balra: a kép- és hangparaméterek beállítása.

© 2023 DJI Minden jog fenntartva.

Kameranézet

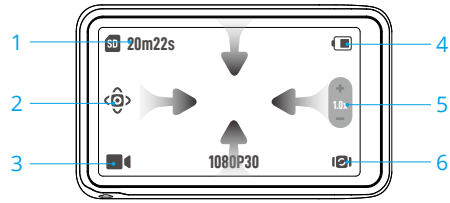

1. **Tárolási kapacitásra vonatkozó információk**

   20m22s : az aktuális felvételkészítési módnak megfelelően megjeleníti a még elkészíthető fotók számát vagy a még rögzíthető videó időtartamát. Az ikon csak akkor jelenik meg, ha van behelyezve microSD-kártya.

2. **Intelligens kardánkeret mód**

   : koppintson az intelligens kardánkeret mód kiválasztásához a képernyőn megjelenő leírásnak megfelelően. Ez a funkció csak Videó módban érhető el. További információkért olvassa el az Intelligens kardánkeret mód használata című szakaszt.

3. **Felvételi módok**

   : koppintson az ikonra, és pöccintsen a felvételkészítési mód kiválasztásához a Panoráma, a Fénykép, a Videó, a Gyenge fényviszonyok, a Lassított felvétel és a Timelapse közül. További információkért olvassa el A felvételi mód beállítása című szakaszt.

4. **Akkumulátor töltöttségi szintje**

   : megjeleníti az aktuális akkumulátortöltöttséget. A részletesebb információk megtekintéséhez koppintson a ikonra. Ha az Osmo Pocket 3 akkumulátoros fogantyú fel van szerelve, koppintson az ikonra a kézi kardánkeretes kamera és az akkumulátoros fogantyú akkumulátortöltöttségi szintjének megtekintéséhez.

5. **Zoom (Nagyítás)**

   : koppintson a csúszka funkciójának a kamera zoom és a kamera dőlés közötti váltásához. Amikor a csúszka erre változik: , húzza a csúszkát a kamera zoomolásának beállításához. Az 5D-s botkormány felfelé és lefelé mozgatva állíthatja be a kamera dőlését. Amikor a csúszka erre változik: , húzza a csúszkát a kamera dőlésének beállításához. Az 5D-s botkormány felfelé és lefelé mozgatva állíthatja be a kamera zoomját.

6. **Kardánkeret forgatása**

   : koppintson a fényképezőgép előrenéző és hátranéző állapota közötti váltáshoz.

 © 2023 DJI Minden jog fenntartva.

Pöccintés lefelé – Vezérlő menü

Pöccintsen lefelé a képernyő tetejétől a Vezérlő menübe való belépéshez.

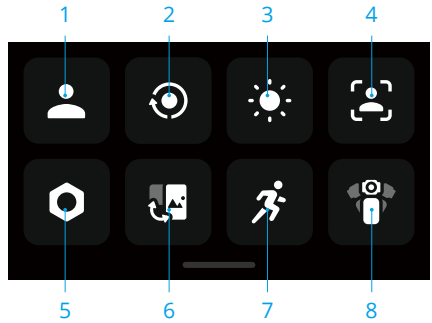

1. **Egyéni mód**

   Koppintson az egyéni módok létrehozásához és kezeléséhez. Mentse el a felvételkészítési paramétereket egyéni módban, amely ezt követően közvetlenül használható lesz, ha a hasonló jeleneteket kíván rögzíteni. A felhasználók legfeljebb öt egyéni módot tárolhatnak.

2. **Képernyőforgatás és felvétel**

   Ha ez a funkció engedélyezve van, a felvételkészítés azonnal elindul, amint a kamera bekapcsolásához az érintőképernyőt az óramutató járásával megegyező irányba forgatja.

   Ez a leggyorsabb módja annak, hogy elindítsa a felvételt, és soha ne maradjon le az akció egyetlen pillanatáról sem. Állítsa be a felvételi módot, amikor engedélyezi a Képernyőforgatás és felvétel funkciót. A felvételi mód az Utolsó beállítások, a Videó, a Hyperlapse, a Gyenge fényviszonyok és az Egyéni beállítások között állítható. Felvételkészítés után a kamera automatikusan kikapcsol, ha két másodpercig nem használja.

   - Miután a felhasználó a képernyő elforgatásával megkezdte a felvételt, az óramutató járásával ellentétes irányban elforgathatja az érintőképernyőt a következők eléréséhez:
     a. Ha a felvétel tájolása Automatikus forgatásra vagy Fekvőre van állítva, a felvétel leáll, és a kamera két másodperc múlva kikapcsol.
     b. Ha a felvételkészítési tájolás Állóra van állítva, a felvételkészítés folytatódik.

3. **Fényerő**

   Koppintson rá, és mozgassa a csúszkát a fényerő beállításához.

4. **FT (Szelfi)**

   Ha engedélyezve van, a kamera automatikusan felismeri és követi az arcát, így segítve a legjobb szelfiszög elérését.

© 2023 DJI Minden jog fenntartva.

5. Beállítások

Tétel	Leírások
Vezeték nélküli mikrofon	Érintse meg és válassza ki a TX1 vagy TX2 lehetőséget a vezeték nélküli mikrofonnal való Bluetooth-kapcsolathoz. A sikeres összekapcsolás után a vonatkozó paraméterek beállíthatók. Ne feledje, hogy a Bluetooth-on keresztüli összekapcsolás csak a DJI Mic 2 jeladóval támogatott. További információkért olvassa el a Mikrofon csatlakoztatása című szakaszt.
Kardánkeret kiindulási iránya	Beállítja, hogy a kamera bekapcsoláskor milyen irányba nézzen. Előre: a kamera elfordul és a felhasználótól elfelé néz. Hátrafelé: a kamera elfordul és a felhasználó felé néz. Utolsó beállítás: ha a kardánkeret módja Követés vagy Dőlésszög-rögzítés, a kamera előre vagy hátrafelé néz. Ha a kardánkeret mód FPV, akkor a kamera elfordul, hogy ugyanazt a tájolást vegye fel, mint amikor legutóbb kikapcsolták.
Kikapcsolás a képernyő elforgatásával	Ha engedélyezve van, a kamera kikapcsolható az érintőképernyő elforgatásával, amikor nincs felvétel.
Szelfi forgatás	Lehetővé teszi a jobb szelfihatás elérését a kép automatikus tükrözésével.
OTG csatlakozás	Koppintson az OTG csatlakozás lehetőségre, hogy a kézi kardánkeretes kamerát az Android készülékhez csatlakoztassa a Type-C – Type-C PD kábellel (mellékelve). Csatlakoztatás esetén tekintsen meg és továbbítson fényképeket és videókat az eszköz albumán vagy a fájlkezelésen keresztül. Megjegyzés: Az OTG csatlakozás csak akkor érhető el, ha az Android eszköz támogatja az OTG csatlakozást.
Vezeték nélküli kapcsolat	Koppintson rá a vezeték nélküli adatok ellenőrzéséhez, a wifi frekvencia kiválasztásához és a wifi kapcsolat alaphelyzetbe állításához. A firmware-verzió frissítéséhez csatlakoztassa vezeték nélküli kapcsolattal az eszközt a DJI Mimo alkalmazáshoz.
Viselhető mód	Engedélyezés után a kamera elfordul és rögzül a szelfi módban, a kardánkeret mód pedig Dőlésszög-rögzítés módra vált. Érintse meg kétszer a képernyőt, hogy a kardánkeretet középre állítsa. Pöccintsen felfelé a Viselhető módból való kilépéshez. A Viselhető módban ajánlott a kardánkeretes kamerát az Osmo Pocket 3 bővítő adapterrel együtt használni (nem tartozék) a jobb első személyből történő felvételkészítési élmény érdekében.

 © 2023 DJI Minden jog fenntartva.

Kardánkeret kalibrálása	A kardánkeret kalibrálásához koppintson a gombra és erősítse meg a választását. A kalibrálás csökkentheti az emberi hiba vagy a közeli mágneses interferencia okozta kardánkeret-sodródást. NE TARTSA kézben a kardánkeretes kamerát a kalibrálás során. Ügyeljen arra, hogy stabil és sík felületre helyezze.
Botkormány sebessége	Állítsa be az 5D-s botkormány által vezérelt zoomsebességet és kardánkeret-forgási sebességét. A magasabb érték nagyobb válaszérzékenységet jelent.
Videótömörítés	Koppintson a gombra a videokódolási formátum beállításához. A hatékonyság (HEVC) az alapértelmezett érték. A kompatibilitás (H.264) is kiválasztható. Ha a hatékonyság van kiválasztva, a videók HEVC formátumban lesznek kódolva, kisebb fájlmérettel. Ha a kompatibilitás lehetőséget választja, a videók H.264 formátumban kerülnek kódolásra, nagyobb kompatibilitás mellett.
Hangok	Koppintson a hangerő beállításához.
Rács	Koppintson, ha rácsvonalakat szeretne megjeleníteni az fényképek vagy videók élő nézetében, amelyek segítenek a kamera függőleges és vízszintes szintezésében.
Anti-Flicker (Villogásgátló mód)	Koppintson a villogásgátló frekvencia kiválasztásához, hogy csökkentse a fénycsövek vagy a tévéképernyők okozta vibrálást, amikor beltéri felvételt készít. Válassza ki a villogásgátló frekvenciát a régió elektromos hálózatának frekvenciája szerint. Az alapértelmezett villogásgátló frekvencia beállítása Automatikus.
Időkód	Koppintson a kamera időkódjának beállításához. Állítsa alaphelyzetbe az időkódot, vagy szinkronizáljon a rendszeridővel. A kamera időkódja szinkronizálható egy időkód-szinkronizálóval az USB-C porton keresztül.
Elnevezések kezelése	Koppintson a tárolómappák és fájlok elnevezési szabályainak szerkesztéséhez.
Képernyő ki felvételkészítéskor	Koppintson az idő beállításához. A felvételkészítés megkezdése után a képernyő a beállított idő elteltével kikapcsol. Ez nem befolyásolja a felvételkészítést.
Automatikus kikapcsolás	Koppintson az idő beállításához. A kamera automatikusan kikapcsol, ha a beállított időtartamon belül nem történik művelet a kamerán.
LED-ek	Koppintson az állapotjelző LED be- vagy kikapcsolásához.
Utolsó élő közvetítés folytatása	Koppintson az élő közvetítés folytatásához a legutóbbi élő közvetítés beállításai szerint. Ne feledje, hogy az élő közvetítés csak a DJI Mimo alkalmazásban érhető el.

© 2023 DJI Minden jog fenntartva.

Nyelv	Koppintson a nyelv beállításához.
Formázás	Koppintson és pöccintsen a microSD kártya formázásához. A formázás véglegesen törli a microSD kártyán lévő összes adatot. Formázás előtt készítsen biztonsági másolatot az összes szükséges adatról.
Gyári értékekre való visszaállítás	Koppintson a kamerának az eredeti gyári beállításokra való visszaállításához. Ezzel törli az összes aktuális beállítást, a kamera visszaáll az eredeti gyári beállításokra, majd újraindul.
Eszközinfó	Koppintson az olyan információk megtekintéséhez, mint az eszköz neve, sorozatszáma, firmware verziója, rövid üzembe helyezési útmutató. Koppintson a Napló exportálása gombra a napló microSD kártyára történő exportálásához.
Megfelelőségi infó	Koppintson a megfelelőségi információk megtekintéséhez.

6. **Váltás a fekvő és az álló tájolási mód között**

   Koppintson és válassza ki a felvételi tájolásokat: Automatikus forgatás, Fekvő és Álló.

7. **Forgási sebesség**

   Koppintson a kardánkeret követési sebességének beállításához.

8. **Kardánkeret módok**

   Koppintson a kardánkeret mód kiválasztásához: Követés, Dőlésszög-rögzítés és FPV. További információkért olvassa el a Kardánkeret mód kiválasztása című szakaszt.

Pöccintés felfelé – Paraméterbeállítások

Pöccintsen felfelé a képernyő aljától az egyes felvételkészítési módok paramétereinek beállításához.

Felvételi módok	Beállítások
Panoráma	Válassza ki a 180°-os vagy 3×3-as panorámafotót, és állítsa be a Visszaszámlálót.
Fénykép	Állítsa be a Képarányt és a Visszaszámlálót.
Videó	Állítsa be a videófelbontást, a képkockasebességet és a képarányt.
Gyenge fényviszonyok	Állítsa be a felbontást és a képsebességet.
Lassított felvétel	Állítsa be a videófelbontást és a sebességarányt.
Timelapse (szabályos időközönként rögzített sorozatfelvétel)	Válassza ki a Hyperlapse, Timelapse vagy Motionlapse lehetőséget. Koppintson a jobb felső sarokra a felbontás és a képkockasebesség beállításához.

Pöccintés jobbra – Lejátszás

Pöccintsen a képernyő bal szélétől jobbra a legutóbb felvételek megtekintéséhez. Pöccintsen a

 © 2023 DJI Minden jog fenntartva.

képernyő jobb szélétől balra az élő nézethez való visszatéréshez.

♥	A DJI Mimo alkalmazáshoz való csatlakoztatás után a kedvenc fényképek vagy videók a DJI Mimo Album Kedvencek menüpontjában tekinthetők meg.
♡	Koppintson a Kedvencekként való megjelöléshez.
🗑	A fénykép vagy videó törlése.

Pöccintés balra – Képbeállítások

Pöccintsen a képernyő jobb szélétől balra, hogy belépjen a kép- és hangbeállításokba. Koppintson a PRO ikonra a haladó paraméterek beállításához. A különböző felvételi módokban különböző paraméterek állíthatók be az alábbi táblázatban látható módon.

Felvételi módok	**PRO mód**							
Beállítások	**Expozíció**	**White Balance (Fehér-egyensúly)**	**Formá-tum**	**Fókusz mód**	**Képbe-állítás**	**Glamour hatások**	**Színek**	**Hangpara-méterek**
Panoráma	√	√	√	√				
Fénykép	√	√	√	√				
Videó	√	√		√	√	√	√	√
Gyenge fényviszonyok	√	√		√		√		√
Lassított felvétel	√	√		√	√			√
Timelapse (szabályos időközönként rögzített sorozatfelvétel)	√	√	√	√				
Hyperlapse	√	√		√	√			√
Motionlapse	√	√	√					

Az egyes paraméterbeállítások részletes adatait az alábbi táblázatban találja.

Expozíció	Automatikus és M (manuális) mód áll rendelkezésre.
White Balance (Fehéregyensúly)	AWB (automatikus fehéregyensúly) és M (manuális) mód áll rendelkezésre.

© 2023 DJI Minden jog fenntartva.

Formátum	Panorámafotó készítésekor a formátum beállítható JPEG vagy JPEG+RAW formátumra. Fénykép készítésekor a JPEG és a JPEG+RAW áll rendelkezésre. Timelapse és Motionlapse módban a formátum lehet videó, Videó+JPEG vagy Videó+RAW.
Fókusz mód	Egyszeri: Az automatikus élességállítás egyszeri alkalommal működik, ami alkalmas a mozdulatlan témák rögzítésére. Folyamatos: Az automatikus élességállítás folyamatosan működik, ami alkalmas mozgó témák megörökítésére. Termékbemutató mód: Az előtérben lévő témákra fókuszál, ami alkalmas a kamerához közelebbi témák bemutatására. A Termékbemutató mód csak Videó módban érhető el.
Képbeállítás	Videó, Lassított felvétel és Hyperlapse felvételi módban az élesség és a zajcsökkentés beállítható az optimális képminőség érdekében.
Glamour hatások	A glamour hatások engedélyezése vagy letiltása. Miután engedélyezte, a felhasználó megtekintheti és beállíthatja a hatást a DJI Mimo segítségével. A DJI Mimo segítségével letöltött felvételek automatikusan megszépíthetők.
Színek	Három lehetőség van: Normál, HLG és D-Log M. • A D-Log M professzionális színhangoláshoz készült utószerkesztéskor. A nagy kontrasztú vagy több színű (pl. kert, mező stb.) forgatókönyveknél megnövelheti a dinamikatartományt, hogy az utómunkálatok során több színbeállítási lehetősége legyen. A 10 bites színmélység simább színátmenetet tesz lehetővé. • A HLG mód széles dinamikatartományú és színskálájú felvételeket készít, amelyek HLG-kompatibilis TV-n vagy monitoron jeleníthetők meg.
Hangparaméterek	A Videó, a Gyenge fényviszonyok, a Lassított felvétel és a Hyperlapse felvételi módokban beállítható a Csatorna, a Szélzajcsökkentés, az Irányított hang és az Erősítés. • Csatorna: válassza ki a sztereó vagy monó csatornát. • Szélzajcsökkentés: ha engedélyezve van, a kamera mérsékli a beépített mikrofon által rögzített szélzajt. Vegye figyelembe, hogy a szélzajcsökkentés nem működik, ha az eszközhöz külső mikrofon van csatlakoztatva. • Irányított hang: ha az elülső (Front) lehetőséget választja, a beépített mikrofon fokozza a kamera előtti térből érkező hangok vételét. Ha az Elülső (Front) és Hátsó (Back) van kiválasztva, a beépített mikrofon a kamera elülső és hátsó részén erősíti a hangfelvételt. Ha az Összes van kiválasztva, akkor a kamera körül minden irányból származó hangok rögzítésre kerülnek. Az Irányított hang nem támogatott külső mikrofonok használata esetén. • Erősítés: külső mikrofon csatlakoztatása esetén a mikrofon bemeneti erősítése beállítható.

 © 2023 DJI Minden jog fenntartva.

Állapotjelző LED

Az állapotjelző LED a kamera beállításai között be- és kikapcsolható.

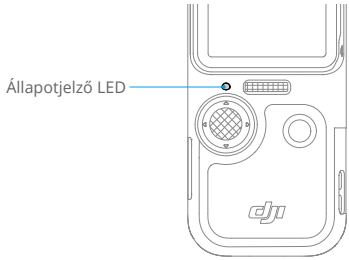

Villogási mintázat	Leírások
Folyamatos zöld	Használatra kész
Ideiglenesen ki	Fénykép készítése
Lassan villog pirosan	Videófelvétel készítése
Háromszor pirosan gyorsan felvillan	Kikapcsolás, vagy kikapcsolás folyamatban az akkumulátor alacsony töltöttségi szintje miatt.
Váltakozva pirosan és zölden villog	A firmware frissítése

A termék használata

A felvételi mód beállítása

Koppintson az ikonra, és pöccintsen a felvételkészítési mód kiválasztásához.

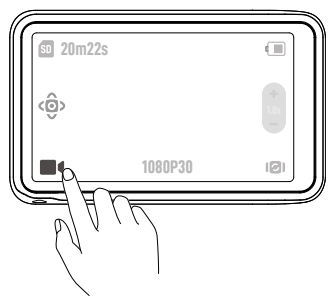

© 2023 DJI Minden jog fenntartva.

Felvételi módok	Leírások
Panoráma	Készítsen panorámafotót ultraszéles látószögű nézettel. A kamera a látómezőn belüli nézethez egy sor fényképet készít, majd ezeket egy panorámafotóvá egyesíti. Két panoráma mód létezik: 180° és 3×3. A 180° kiválasztása esetén a kamera négy vízszintes fotót készít balról jobbra, és ezeket egy panorámafotóvá egyesíti. A 3×3 beállítás kiválasztása esetén a kamera kilenc fényképet készít különböző irányokból, és ezeket egyesíti a végső panorámaképben.
Fénykép készítése	Fénykép vagy visszaszámlálásos fénykép készítése.
Videó	Videófelvétel készítése.
Gyenge fényviszonyok	Ha ki van választva, a kamera automatikusan intelligens módon beállítja az expozíciós paramétereket, hogy gyenge fényviszonyok között javítsa a képminőséget.
Lassított felvétel	4-szeres vagy 8-szoros lassított videófelvétel készíthető. Lassított felvétel módban a kamera nagy képkockasebességgel rögzíti a videót, majd lejátszáskor a normál sebesség 4-edére vagy 8-adára lassítja a felvételt. A lassított felvétel szabad szemmel nem látható részleteket örökít meg, ami ideális a gyors történések felvételéhez. Ne feledje, hogy a lassított felvételek nem tartalmaznak hangot. A hangfájl önálló fájlként tárolódik, és ugyanazzal az elérési úttal rendelkezik, mint a videofájl, amely átvihető a számítógépre.
Timelapse (szabályos időközönként rögzített sorozatfelvétel)	Válasszon a Hyperlapse, Timelapse és Motionlapse lehetőségek közül. Ebben a módban a kamera a hosszabb idő alatt végbemenő eseményeket rövid videókká alakítja úgy, hogy meghatározott időközönként egy videóképkockát készít. • A Hyperlapse funkcióval zökkenőmentes timelapse videókat rögzíthet akkor is, amikor a kamera mozgásban van, például autóban vagy kézben tartva. • A Timelapse funkcióval idősűrített timelapse videókat rögzíthet úgy, hogy a kamera állványon van és mozdulatlanul áll. A Timelapse három előbeállítással rendelkezik tipikus jelenetekhez, például tömegekhez, felhőkhöz és naplementékhez. A felhasználók optimalizálhatják az idősűrített timelapse videók rögzítésénél alkalmazott időközt és időtartamot is. • A Motionlapse lehetővé teszi, hogy előre beállított felvételi pozíciók mentén mozogjon, és különböző szögekből timelapse videót rögzítsen. A Motionlapse támogatja az LTR (balról jobbra), RTL (jobbról balra) és az Egyéni mozgás lehetőséget. Egyéni mozgás használatakor válasszon ki 2–4 pozíciót, és a kardánkeret minden pozícióra egymás után sorban rááll.

 © 2023 DJI Minden jog fenntartva.

A kardánkeret mód kiválasztása

Pöccintsen lefelé a képernyő tetejétől a Vezérlő menübe való belépéshez. Koppintson az ikonra a kardánkeret mód kiválasztásához.

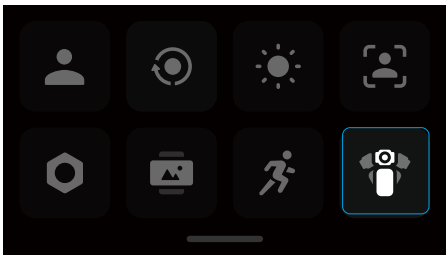

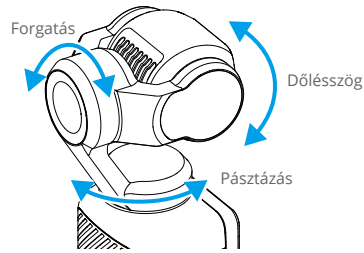

Követés

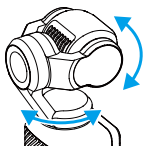

Az alapértelmezett beállítás a Követés. Ebben a módban a pásztázási és a dőlési tengely a fogantyút követi, miközben a forgatási tengely szintben marad. Ez a mód a legtöbb forgatókönyvhöz alkalmas, beleértve a vlogokat és a szelfi videókat is.

Dőlésszög-rögzítés

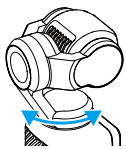

Ebben a módban csak a pásztázási tengely követi, míg a dőlési tengely rögzítve van, a forgatási tengely pedig szintben marad. Ez a mód olyan jelenetekhez alkalmas, amikor a kamera pozíciója a magas és alacsony között vált.

FPV

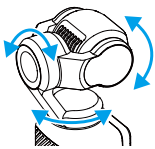

Ebben a módban a kamera szabadon forog és követi a fogantyú mozgását. Ez a mód olyan jelenetekhez alkalmas, amikor a kamera helyzete folyamatosan elfordul, és kisebb a stabilitás.

© 2023 DJI Minden jog fenntartva.

Az ActiveTrack használata

Fénykép vagy Videó módban koppintson kétszer az érintőképernyőre a téma kiválasztásához és az ActiveTrack bekapcsolásához. Ekkor a kardánkeretes kamera automatikusan követi a kiválasztott témát. Az ActiveTrackből való kilépéshez nyomja meg az 5D-s botkormányt vagy érintse meg az érintőképernyőt.

Ha az FT (Szelfi) funkció engedélyezve van, a kamera automatikusan felismeri és követi az arcát, amikor a kamera elfordul a szelfi készítéséhez, így segítve a legjobb szelfiszög elérését.

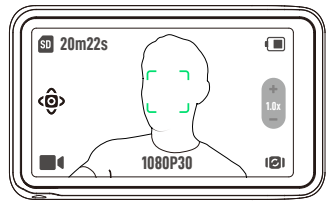

Az ActiveTrack a következő esetekben nem elérhető:

- Amikor a felvételi mód a Panoráma, Gyenge fényviszonyok, Lassított felvétel (1080P 8X/4K 4X), Timelapse és Motionlapse.
- Amikor a SpinShot engedélyezve van.

Az Intelligens kardánkeret mód használata

Videó módban koppintson a ikonra az intelligens kardánkeret mód kiválasztásához, majd a kilépéshez koppintson ismét a ikonra. Az intelligens kardánkeret mód a következő három módot tartalmazza.

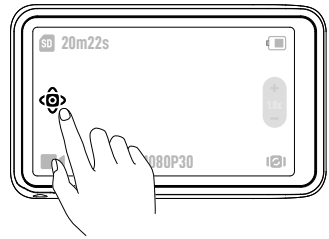

Automatikus arcfelismerési mód

A kamera automatikusan követi a kameranézet középpontjához legközelebbi arcot.

Dinamikus keretezési mód

Válassza ki a téma pozícióját az élő nézetben az aranymetszés vagy a harmadolás szabálya alapján az 5D-s botkormány segítségével. Miután a téma belép a képbe, nyomja meg a botkormányt a téma követéséhez, és ez a mód a témát a kiválasztott pozícióban tartja.

 © 2023 DJI Minden jog fenntartva.

SpinShot mód

A kamera felvételkészítéskor automatikusan elfordul 90°-ot vagy 180°-ot.

- Ha a 90° van kiválasztva, nyomja meg az 5D-s botkormányt vagy koppintson az ikonra a 90°-os SpinShot mód engedélyezéséhez. Kattintson a gombra, hogy a kamera az óramutató járásával ellentétes irányban 90°-kal forduljon el a forgatási tengelyen, és kattintson a gombra, hogy a kamera az óramutató járásával megegyező irányban forduljon el 90°-kal a forgatási tengelyen.

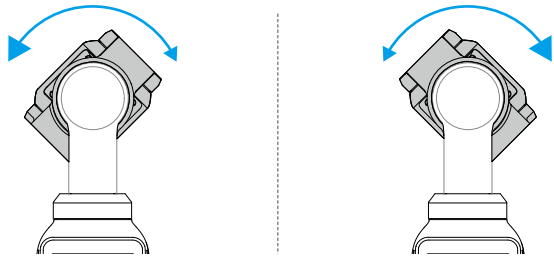

- Ha a 180° van kiválasztva, nyomja meg az 5D-s botkormányt vagy koppintson a gombra a 180°-os SpinShot mód engedélyezéséhez. A kamera először középre áll, és felfelé néz, majd 180°-kal elfordul a pásztázási tengelyen.

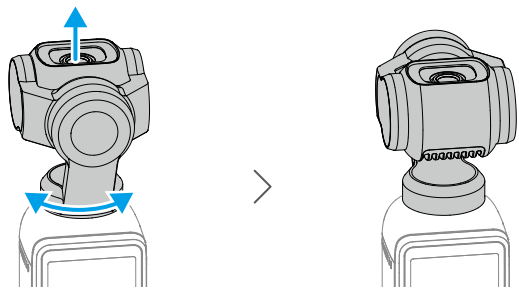

© 2023 DJI Minden jog fenntartva.

Fájlok átvitele

Fájlok átvitele telefonra

Csatlakoztassa az Osmo Pocket 3 eszközt a DJI Mimo alkalmazáshoz, és koppintson a lejátszás ikonra a fényképek és videók előnézetéhez. Kattintson a(z) ⭳ ikonra a fényképek és videók letöltéséhez. A fényképek és videók közvetlenül megoszthatók a DJI Mimo alkalmazásból a közösségi média platformokon.

Fájlok átvitele számítógépre

Kapcsolja be az Osmo Pocket 3 eszközt, és USB-C kábellel csatlakoztassa egy számítógéphez. Amikor csatlakozik egy számítógéphez, megjelenik egy felugró ablak. Koppintson a Fájl átvitele/OTG-kapcsolat gombra a fájloknak a kézi kardánkeretes kameráról a számítógépre való letöltéséhez. Fájl átvitele közben a kamera nem tud fényképeket és videókat készíteni.

Válassza a Mégse lehetőséget, ha csak az eszközt szeretné feltölteni.

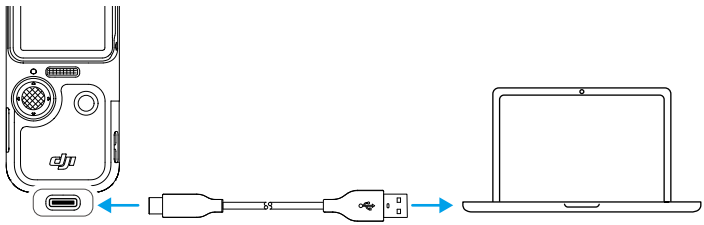

- Csatlakoztassa újra az eszközt a számítógéphez, ha a fájlátvitel megszakad.

OTG csatlakozás fájlok átviteléhez

Az OTG-csatlakozást támogató Android-eszközök esetében a fájlok az OTG-csatlakozáson keresztül átvihetők a kameráról az Android-készülékre.

Csatlakoztassa a kamerát az Android készülékhez a Type-C – Type-C PD kábellel (mellékelve) az Osmo Pocket 3 USB-C portján keresztül. Csatlakoztatás esetén tekintse meg és továbbítsa a kamera fényképeit és videóit az Android eszköz albumán vagy a fájlkezelésen keresztül.

- Ha a kamera nem ismeri fel automatikusan az Android készüléket az OTG kapcsolaton keresztül, húzza lefelé az ujját a képernyő tetejétől, és lépjen be a vezérlőmenübe. Koppintson a Beállítások > OTG csatlakozás lehetőségre, és a kamera és az eszköz csatlakoztatásához használja a C típusú és C típusú PD kábelt.

 © 2023 DJI Minden jog fenntartva.

Webkamera mód

Az Osmo Pocket 3 képes webkameraként működni a számítógépen. Kapcsolja be az eszközt, majd csatlakoztassa a számítógéphez egy USB kábellel. Az eszköz USB módba kapcsol. Koppintson a webkamera gombra. Az eszköz webkamera módba kapcsol és webkamera eszközként fog működni. A képernyő alján megjelenik a Webcam felirat. Nyomja meg az exponálás/felvétel gombot a felvétel elindításához. Pöccintsen a képernyő jobb szélétől balra az olyan paraméterek megtekintéséhez, mint az expozíció, a fehéregyensúly és az élességállítási mód. A felvett videókat a webkamera módból való kilépés után előzetes módban lehet megtekinteni.

Mikrofon csatlakoztatása

Az Osmo Pocket 3 külső mikrofonhoz csatlakoztatható, beleértve a DJI Mic, DJI Mic 2 vagy bármely harmadik féltől származó digitális USB-C mikrofont, amely támogatja a 48 K/16 bites módot.

Csatlakozás a DJI Mic 2 eszközhöz

A DJI Mic 2 jeladó áttekintése

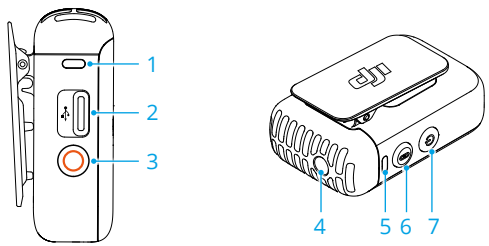

1. **Rögzítési állapot LED**

   Jelzi a távadó felvételi állapotát.

2. **Adatport (USB-C)**

   Töltéshez és hanganyag másolásához vagy a firmware frissítéséhez számítógéphez való csatlakoztatás után.

3. **Felvétel gomb**

   Nyomja meg egyszer a gombot a felvétel elindításához vagy leállításához önálló felvételi módban.

4. **3,5 mm-es TRS bemenet**

   Külső mikrofon csatlakoztatásához. NE csatlakoztassa a mikrofont 24 V-os vagy 48 V-os áramforráshoz.

© 2023 DJI Minden jog fenntartva.

5. **Rendszerállapot LED**

   A távadó rendszerállapotát jelzi.

6. **Összekapcsolás gomb**

   Nyomja meg és tartsa lenyomva két másodpercig a Bluetooth-on keresztüli összekapcsolás elindításához.

7. **Bekapcsológomb**

   Nyomja meg és tartsa lenyomva két másodpercig a bekapcsoláshoz vagy kikapcsoláshoz. Nyomja meg egyszer a zajszűrés engedélyezéséhez vagy kikapcsolásához.

DJI Mic 2 jeladó állapotjelző LED-ek

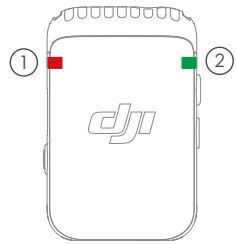

① Rögzítési állapot LED

Villogási mintázat		Leírások
——	Folyamatos piros	A jeladó különállóan rögzít.
	Ki	A jeladó nem rögzít különállóan.

② Rendszerállapot LED

Villogási mintázat		Leírások
·····	Lassan villog zölden	Fenntartott állapot
——	Folyamatos kék	Bluetooth-on keresztüli kapcsolódás
·····	Lassan villog kéken	Készen áll a Bluetooth-on keresztüli kapcsolódásra
·····	Gyorsan villog kéken	Csatlakoztatás
——	Folyamatos sárga	A zajszűrés akkor van engedélyezve, ha a jeladó Bluetooth-eszközzel van összekapcsolva.
·····	Sárgán villog	A zajszűrés akkor van engedélyezve, ha a jeladó nincs Bluetooth-eszközzel összekapcsolva.

 © 2023 DJI Minden jog fenntartva.

Az akkumulátor töltöttségi szintjének leírása		
—	Folyamatos piros	0–10%
·····	Lassan villog zölden	0–25%
·· ··	Kétszer zölden felvillan	26–50%
··· ···	Háromszor zölden felvillan	51–75%
···· ····	Négyszer zölden felvillan	76–99%
	Ki	Teljesen feltöltve

A DJI Mic 2 jeladó csatlakoztatása

Kövesse az alábbi lépéseket a DJI Mic 2 (a továbbiakban „jeladó”) csatlakoztatásához.

1. Pöccintsen lefelé a képernyő tetejétől és lépjen be a vezérlő menübe. Koppintson a beállítások ikonra, majd válassza a Vezeték nélküli mikrofon > TX1/TX2 lehetőséget, és a kamera készen áll a jeladóval való összekapcsolásra.
2. A bekapcsoláshoz nyomja meg és tartsa lenyomva a jeladó bekapcsoló gombját két másodpercig.
3. Győződjön meg róla, hogy a jeladó bekapcsoláskor Bluetooth-kapcsolati módban van. Amikor a jeladó rendszerállapot-jelzője zöld színnel világít, nyomja meg és tartsa lenyomva a felvételi gombot három másodpercig a Bluetooth összekapcsolási módba való átváltáshoz.
4. Nyomja meg és tartsa lenyomva a jeladó összekapcsolás gombot két másodpercig, az adó elkezdi keresni a közelben lévő Bluetooth-eszközöket. A folyamat során a jeladó rendszerállapot-jelzője gyorsan kék színnel villog.
5. Ha a jeladó sikeresen összekapcsolódott a kamerával, az adó rendszerállapot-jelzője kék színnel világít. A felhasználók a képernyőn megjelenő üzenetben megtekinthetik a kapcsolat állapotát. Nyomja meg az összekapcsolás gombot a jeladón a felvétel elindításához/leállításához, miközben a hanghoz a jeladót használja.

- Az Osmo Pocket 3 a DJI Mic 2 jeladóval van összekapcsolva, ha együtt, kombóként vásárolja meg. A jeladó bekapcsoláskor automatikusan összekapcsolódik a kamerával.
- Az Osmo Pocket 3 akár két DJI Mic 2 jeladóval is összekapcsolható egyszerre.

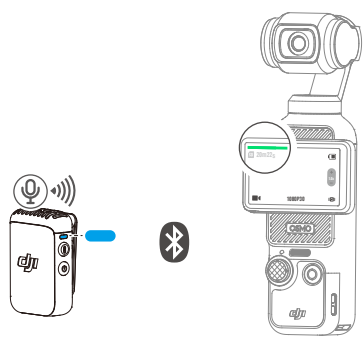

© 2023 DJI Minden jog fenntartva.

Ha a jeladó csatlakoztatva van az Osmo Pocket 3-hoz, pöccintsen lefelé a képernyő tetejétől a Vezérlő menübe való belépéshez. Koppintson a beállítások ikonra. A jeladó hangparamétereinek beállításához görgessen lefelé, és koppintson a Vezeték nélküli mikrofon elemre.

Hangparaméterek	Leírások
Monitor hangereje	Koppintson a Monitor hangereje gombra a hangerőcsuszka engedélyezéséhez. Csúsztassa a sávot a monitorozáshoz használt külső fejhallgató hangerejének beállításához.
LED	Ha engedélyezve van, a jeladó Rögzítési állapot és Rendszerállapot LED-jei normálisan villognak. Ha kikapcsolja, a LED-ek kialszanak.
Rezgés	Ha engedélyezve van, a távadó az alább felsorolt forgatókönyvek szerint rezeg. • Bekapcsolás: rövid ideig rezeg • Kikapcsolás: hosszú ideig rezeg • Felvétel különálló indítása: rövid ideig rezeg • Felvétel különálló leállítása: kétszer rezeg • Zajszűrés engedélyezése/letiltása: rövid ideig rezeg • Némítás/némítás feloldása: rövid ideig rezeg
Hang–videó szinkronizálása	Ha engedélyezve van, akkor a jeladó különállóan rögzíti a hangfájlokat, miközben a kamera rögzíti a videót. A jeladó rögzített hangformátuma 24 bites monó WAV. Hosszabb ideig tartó rögzítés esetén a rendszer 30 percenként automatikusan elkülöníti az audiofájlt. A jeladó leállítja a felvételt, ha a tároló megtelt.
Alacsony vágás	Ha engedélyezve van, a jeladó automatikusan kiszűri az alacsony frekvenciájú (150 Hz alatti) hangokat, ezáltal tisztábbá teszi a felvételeket.
32-bites lebegőpontos felvétel	Ha engedélyezve van, a jeladó képes különállóan rögzíteni a hangfájlokat 32 bites lebegőpontos formátumban, ami nagyobb dinamikatartományt biztosít az utómunkálatok hangkorrekciója során.
1-es jeladó/2-es jeladó formázása	Koppintson az 1-es vagy a 2-es jeladó formázáshoz. A formázás véglegesen törli az 1-es vagy 2-es jeladó összes adatát. Formázás előtt készítsen biztonsági másolatot az összes szükséges adatról.
Jeladó verziója	Megjeleníti a jeladó firmware-verzióját.

 © 2023 DJI Minden jog fenntartva.

Csatlakozás a DJI Mic eszközhöz

Kövesse az alábbi lépéseket a DJI Mic kamerához való csatlakoztatásához:

1. Kapcsolja be a DJI Mic jelvevőt és az adót, és győződjön meg arról, hogy a vevő és az adó össze vannak kapcsolva.
2. Csatlakoztassa a vevőt az USB-C mobiltelefon-adapterrel (tartozék) a kamera USB-C portjához. Ha csatlakoztatva van, a kamera érintőképernyőjén megjelenik egy bemeneti hangerő sáv.
3. Nyomja meg az összekapcsolás gombot a jeladón a felvétel elindításához, miközben a hanghoz a jeladót használja. Nyomd meg újra az összekapcsolás gombot a felvétel leállításához.

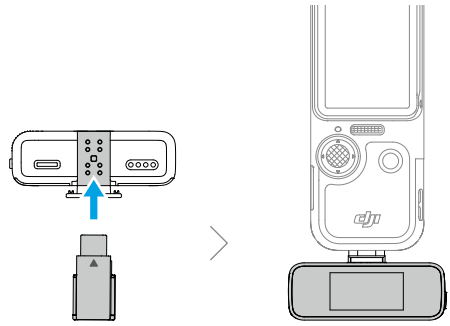

USB-C adapter DJI Mic jelvevő

- Az adó és a vevő alapértelmezés szerint össze vannak kapcsolva. Kövesse az alábbi módszerek valamelyikét a kapcsolat létrehozásához, ha a jeladó és a vevő nincs összekapcsolva.
  a. Helyezze az adót és a vevőt a töltőtokba, hogy azok automatikusan összekapcsolódjanak.
  b. Kapcsolja be az adót és a vevőt, nyomja meg és tartsa lenyomva az adó összekapcsolás gombját, pöccintsen lefelé a vevő képernyőn, válassza a Beállítások lehetőséget, majd görgessen végig és koppintson az Eszköz összekapcsolása elemre az összekapcsolódás elindításához. Az állapotjelző LED folyamatos zöld fénnyel világít, jelezve, hogy az összekapcsolás sikeres volt.

© 2023 DJI Minden jog fenntartva.

DJI Mimo alkalmazás

A DJI Mimo alkalmazással együtt használva a felhasználók nyomon követhetik az aktuális kameranézetet, beállíthatják a kamera paramétereit, és mobileszközzel vezérelhetik a kamerát. A DJI Mimo lehetővé teszi a felhasználó számára, hogy a legtöbbet hozza ki a kardánkeretes kamerából olyan funkciókkal, mint a fájlok átvitele, szerkesztése és megosztása, valamint a Wi-Fi élő közvetítés.

A DJI Mimo alkalmazás letöltése

Keressen rá a DJI Mimo kifejezésre az App Store áruházban, vagy olvassa be a QR-kódot a letöltéshez és telepítéshez.



Available on the iPhone App Store
iOS 12.0 vagy újabb

Download for Android
Android 8.0 vagy újabb

Csatlakozás a DJI Mimo alkalmazáshoz

1. Kapcsolja be az Osmo Pocket 3 eszközt.
2. Engedélyezze mobileszközön a Wi-Fi és a Bluetooth funkciót.
3. Indítsa el a DJI Mimo alkalmazást, koppintson a(z) ikonra, és kövesse az utasításokat az Osmo Pocket 3 eszközhöz való csatlakozáshoz.

⚠ • Ha az Osmo Pocket 3 össze van kapcsolva a DJI Mic 2 jeladóval, és a 2,4 GHz-es Wi-Fi frekvenciasávban működik, a DJI Mimo nem tud csatlakozni az Osmo Pocket 3-hoz. Vagy módosítsa az Osmo Pocket 3 Wi-Fi frekvenciasávját 5,8 GHz-re, vagy kapcsolja ki a DJI Mic 2 jeladót, mielőtt csatlakozik a DJI Mimo alkalmazáshoz.

 © 2023 DJI Minden jog fenntartva.

- Ha probléma merül fel a DJI Mimo csatlakoztatásakor, kövesse az alábbi lépéseket:
  a. Győződjön meg róla, hogy a mobileszközön mind a wifi, mind a Bluetooth funkció engedélyezve van.
  b. Győződjön meg róla, hogy a DJI Mimo a legújabb firmware verzióra van frissítve.
  c. Pöccintsen lefelé a képernyő tetejétől a Vezérlő menübe való belépéshez, koppintson a beállítások ikonra, majd válassza a Vezeték nélküli kapcsolat > Kapcsolat alaphelyzetbe állítása lehetőséget. A kamera alaphelyzetbe állítja az összes csatlakozást és a wifi jelszavakat.

A DJI Mimo alkalmazás kezdőképernyője

Indítsa el a DJI Mimo alkalmazást, és lépjen a kezdőképernyőre.

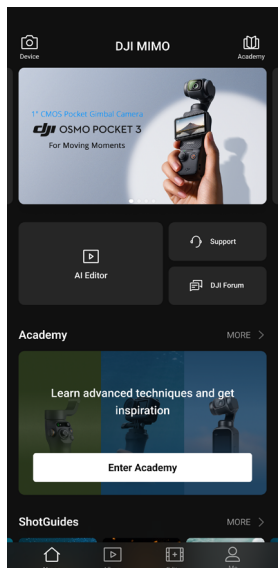

Eszköz: koppintson az Osmo Pocket 3 csatlakoztatásához. A csatlakozás után a DJI Mimo a kamera nézetbe lép.

Akadémia: koppintson az oktatóanyagok és kézikönyvek megtekintéséhez.

AI szerkesztő: számos sablont biztosít a fényképek vagy videók szerkesztéséhez.

Kezdőlap: koppintson a kezdőképernyőre való visszalépéshez.

Album: a felvételek kezelése és megtekintése mobileszközről vagy a DJI-eszközről.

Szerkesztő: koppintson a fotóknak vagy videóknak az Osmo Pocket 3 eszközön való szerkesztéséhez, vagy mobil eszközre történő importálásához és ottani szerkesztéséhez.

Profil: regisztráció vagy bejelentkezés egy DJI-fiókba. Érintse meg a beállítási ikont a további beállítások eléréséhez.

© 2023 DJI Minden jog fenntartva.

Kameranézet



A kameranézet a különböző felvételi módoktól függően változik. Ez a kameranézet csak tájékoztató jellegű.

Érintse meg az érintőképernyőt a fókuszáláshoz és a célpont-fénymméréshez. Húzza el a gombot az érintőképernyőn az ActiveTrack engedélyezéséhez.

1. **Kezdőlap:** koppintson a kezdőképernyőre való visszalépéshez.
2. **Wi-Fi:** megjeleníti a wifi kapcsolatot.
3. **Akkumulátortöltöttség:** megjeleníti a kardánkeretes kamera jelenlegi akkumulátortöltöttségi szintjét.
4. **microSD-kártya információ:** az aktuális felvételkészítési módnak megfelelően megjeleníti a még elkészíthető fotók számát vagy a még rögzíthető videó időtartamát.
5. **Kamera elforgatása:** koppintson a kamera előrenéző és hátranéző állapota közötti váltáshoz.
6. **Kardánkeret középre állítás:** koppintson a kardánkeret középre állításához.
7. **Exponálás/Felvétel gomb:** koppintson a fényképezéshez, illetve videófelvétel indításához.
8. **Kardánkeret beállítások:** koppintson a gombra a kardán módok és a forgási sebesség beállításához.
9. **Felvételi módok:** koppintson a felvételi mód megváltoztatásához.
10. **Lejátszás:** koppintson a gombra a készített felvételek előnézetéhez és kezeléséhez mind a kardánkeretes kamerán, mind a mobileszközön.
11. **Képernyő tükrözése:** koppintson a kameranézet tükrözéséhez.
12. **Virtuális botkormány:** a virtuális botkormányt balra és jobbra mozgatva elforgathatja a kamerát a pásztázási tengelyen.
13. **Kicsinyítés/nagyítás:** az aktuális nagyítási arányt jeleníti meg. Helyezze két ujját a

 © 2023 DJI Minden jog fenntartva.

képernyőre, és távolítsa el őket egymástól a ráközelítéshez, vagy húzza őket egymás felé a kitávolításhoz.

14. **Beállítások:** válassza az Alap vagy PRO módot a kiválasztott felvételi módhoz, és állítsa be a kapcsolódó paramétereket. A PRO mód engedélyezése esetén további beállítások is elérhetővé válnak, beleértve a látómező, az expozíció és a fehéregyensúly funkciót. A különböző felvételi módok különböző beállításokkal és paraméterekkel rendelkeznek.
15. **Glamour hatások:** koppintson a Glamour hatások engedélyezéséhez vagy letiltásához, és a kapcsolódó paraméterek beállításához.
16. **Paraméterbeállítások:** koppintson az egyes felvételi módok paramétereinek, például a videofelbontásnak és a képkockasebességnek a beállításához.
17. **Felvételi paraméterek:** PRO módban koppintson a paraméterek, például az EV, a Zár és az ISO beállításához.

Karbantartás

Firmware frissítése

Használja a DJI Mimo alkalmazást a készülék firmware-jének frissítéséhez.

A firmware frissítése előtt győződjön meg arról, hogy az akkumulátor töltöttségi szintje 15% felett van. Csatlakoztassa a készüléket a DJI Mimo alkalmazáshoz. Ha új firmware áll rendelkezésre, a DJI Mimo megjelenít egy üzenetet. Koppintson az üzenetre, és kövesse a képernyőn megjelenő utasításokat a firmware frissítéséhez. A frissítés körülbelül 2 percet vesz igénybe.

Tárolás

Az Osmo Pocket 3 tárolható az Osmo Pocket 3 védőtokban vagy az Osmo Pocket 3 hordtáskában.

Az Osmo Pocket 3 védőtok használata

Kapcsolja ki a kézi kardánkeretes kamerát. Tárolja a készüléket a védőtokban úgy, hogy az érintőképernyő az ábrán látható módon lefelé nézzen. A fogantyút nem szükséges levenni. A védőtok külön tárolóhelyekkel rendelkezik az Osmo Pocket 3 fekete ködszűrő (A), az Osmo Pocket 3 széles látószögű objektív (B) és a DJI Mic 2 jeladó (C) számára.

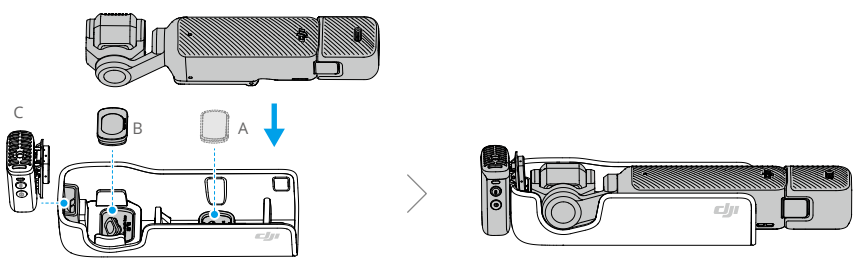

© 2023 DJI Minden jog fenntartva.

• A kardánkeret és a képernyő sérülésének elkerülése érdekében helyezze az Osmo Pocket 3 készüléket megfelelően a védőtokba.

Az Osmo Pocket 3 hordtáska használata

Kapcsolja ki a kardánkeretes kamerát, és tárolja az eszközöket a hordtáskában az ábrán látható módon. A hordtáskát kifejezetten az Osmo Pocket 3 Creator Combo és az összes tartozék tárolására tervezték.

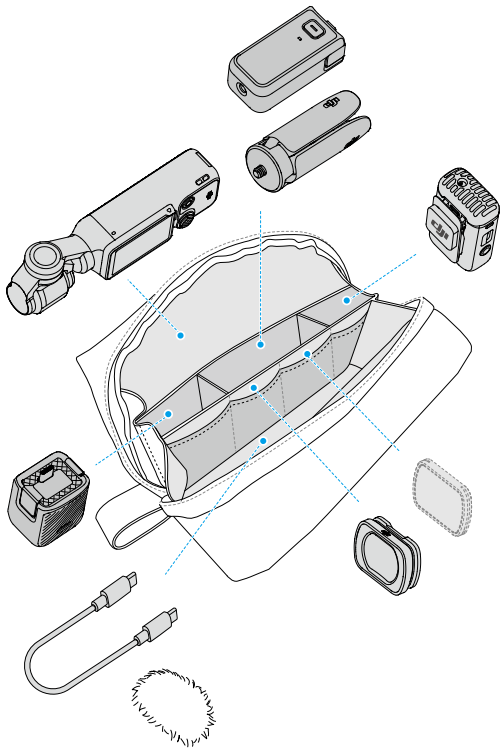

 © 2023 DJI Minden jog fenntartva.

Használatra vonatkozó megjegyzések

1. A készülék belsejében lévő bonyolult alkatrészek ütődés esetén megsérülhetnek, és a kardánkeret működésképtelenné válhat. Óvatosan kezelje őket. A készülék védelme érdekében tartsa távol a terméket a homoktól és portól.
2. Ügyeljen arra, hogy az eszköz bekapcsolásakor semmi se legyen a kardánkeret útjában.
3. NE állítsa be gyakran kézzel a tengelyzárat, hogy elkerülje a meghibásodását.
4. A kézi kardánkeretes kamera nem vízálló. NE öntsön semmilyen folyadékot a kézi kardánkeretes kamerára, és NE használjon semmilyen folyékony tisztítószert hozzá. Az kézi kardánkeretes kamera tisztításához csak puha, száraz kendőt használjon.
5. NE takarja le és NE érintse meg az kézi kardánkeretes kamera szellőztetési területét, mert használat közben felforrósodhat. Túlmelegedés esetén a kamera leállítja a felvételt.
6. NE használja az eszközt olyan környezetben, ahol nagy amplitúdójú rezgések vannak, például a motorkerékpár vagy a kerékpár kormányára szerelve. Ellenkező esetben a kamerarendszer és a kardánkeret megsérülhet.
7. A képernyő kerete és a test közötti enyhe súrlódás normális jelenség, és a képernyő forgatásakor nem befolyásolja a használatot.
8. NE használja a kamera objektívjét lézersugarakkal teli környezetbe, például lézershow-ban, hogy elkerülje a kamera érzékelőjének károsodását.

Választható tartozékok (külön beszerezhetők)

Osmo Pocket 3 fekete ködszűrő

Az Osmo Pocket 3 fekete ködszűrő mágneses kialakítású, és könnyen felszerelhető a fényképezőgép objektívjére. Az 1/4 fekete ködszűrővel szabályozhatja a fénypontok elmosódását (becsillanásokat), csökkentheti a kép élességét és lágyíthatja a bőrtónusokat.

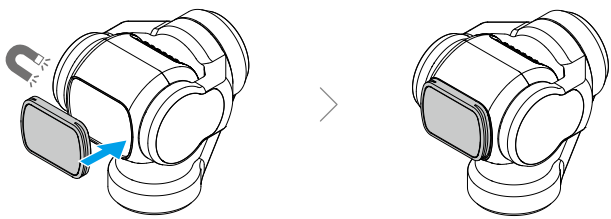

© 2023 DJI Minden jog fenntartva.

Osmo Pocket 3 mágneses ND szűrőkészlet

A mágneses ND szűrőkészlet ND16, ND64 és ND256 szűrőket tartalmaz. A mágneses kialakítás megkönnyíti a könnyű rögzítést és levételt.

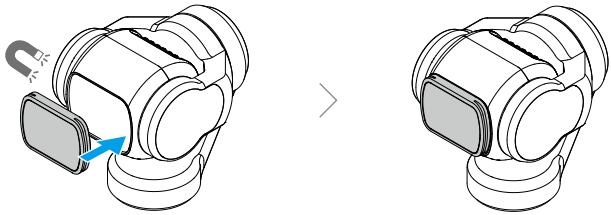

Osmo Pocket 3 bővítő adapter

A bővítő adapter akciókamera vagy más, a hideg csatlakozósarut használó tartozékok felszereléséhez használható.

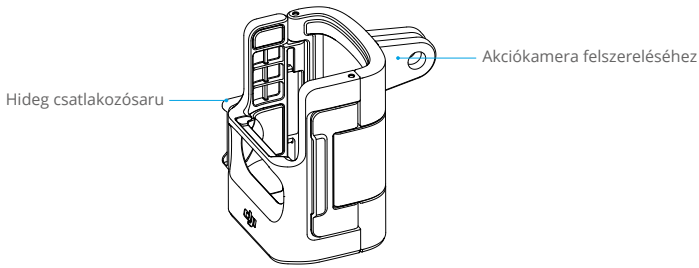

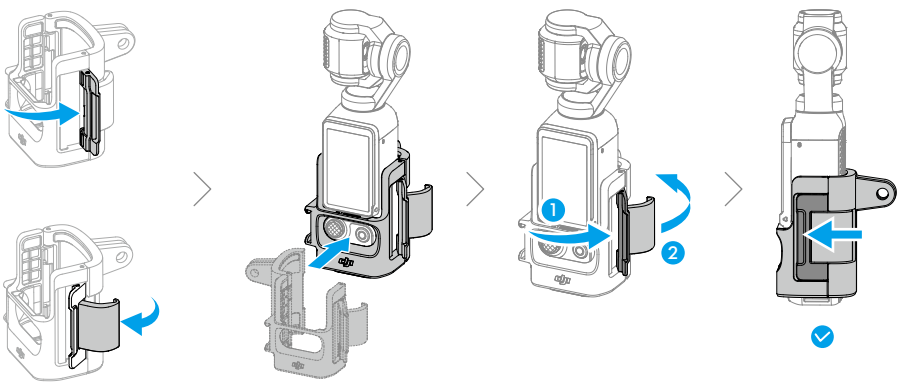

 © 2023 DJI Minden jog fenntartva.

Műszaki adatok

Általános adatok	
Méret	139,7×42,2×33,5 mm (H×Szé×Ma)
Súly	179 g
Mikrofonok száma	3
Érintőképernyő	Méret: 2,0 inches Felbontás: 314×556 Fényerő: 700 nit
Támogatott SD-kártyák	microSD (legfeljebb 512 GB)
Javasolt microSD-kártyák	SanDisk Extreme Pro 32GB V30 A1 UHS-I Speed Grade 3 Kingston Canvas Go!Plus 64GB UHS-I Speed Grade 3 Kingston Canvas Go!Plus 128GB UHS-I Speed Grade 3 Kingston Canvas React Plus 64GB UHS-II Speed Grade 3 Kingston Canvas React Plus 128GB UHS-II Speed Grade 3 Kingston Canvas React Plus 256GB UHS-II Speed Grade 3 Lexar Pro 256GB SDXC UHS-I V30 R160/W120 (1066x) Lexar Pro 512GB SDXC UHS-I V30 R160/W120 (1066x)
Kardánkeret	
Beállítható tartomány	Pásztázás: -235° és 58° között Dőlésszög: -120° és 70° között Forgatás: -45° és 45° között
Mechanikai tartomány	Pásztázás: -240° és 63° között Dőlésszög: -180° és 98° között Forgatás: -220° és 63° között
Max. szabályozható sebesség	180,0°/s
Szögrezgési tartomány	±0,005°
Kamera	
Érzékelő	1 hüvelykes CMOS
Objektív	Egyenértékű gyújtótávolság: 20 mm Apertúra: f/2,0 Fókusztartomány: 0,2 m és ∞ között
ISO tartomány	Fotó: 50–6400 Videó: 50–6400 Videó gyenge fényviszonyok mellett: 50–16000 Lassított felvétel: 50–6400
Elektronikus zársebesség	Fotó: 1/8000 – 1 s Videó: 1/8000 mp-től a képkockasebesség korlátig
Legnagyobb képméret	16:9, 3840×2160 1:1, 3072×3072

© 2023 DJI Minden jog fenntartva.

Zoom (Nagyítás)	Digitális zoom Fotó: 3840×2160, 2x Videó: 1080p, 4x; 2,7K, 3x; 4K, 2x UVC és élő közvetítés: 1080p, 4x Lassított felvétel/Timelapse/Videó gyenge fényviszonyok mellett/ Panoráma: Nem elérhető
Állókép-készítési módok	Egyes felvétel: Kb. 9,4 MP Visszaszámlálás: Ki/3/5/7 mp Panoráma: 180°, 3×3
Normál videó	4K (16:9): 3840×2160@24/25/30/48/50/60 képkocka/mp 2,7K (16:9): 2688×1512@24/25/30/48/50/60 képkocka/mp 1080p (16:9): 1920×1080@24/25/30/48/50/60 képkocka/mp 3K (1:1): 3072×3072@24/25/30/48/50/60 képkocka/mp 2160p (1:1): 2160×2160@24/25/30/48/50/60 képkocka/mp 1080p (1:1): 1080×1080@24/25/30/48/50/60 képkocka/mp 3K (9:16): 1728×3072@24/25/30/48/50/60 képkocka/mp 2,7K (9:16): 1512×2688@24/25/30/48/50/60 képkocka/mp 1080p (9:16): 1080×1920@24/25/30/48/50/60 képkocka/mp
Lassított felvétel	4K: 3840×2160@100/120 képkocka/mp 2,7K: 2688×1512@120 képkocka/mp 1080p 1920×1080@120/240 képkocka/mp
Hyperlapse	4K/2,7K/1080p@25/30 képkocka/mp: Automatikus/×2/×5/×10/×15/×30
Timelapse (szabályos időközönként rögzített sorozatfelvétel)	4K/2,7K/1080p@25/30 képkocka/mp Időközök: 0,5/1/2/3/4/5/6/8/10/15/20/25/30/40/60 mp Időtartam: 5/10/20/30 perc, 1/2/3/5/∞ óra
Motionlapse	4K/2,7K/1080p@25/30 képkocka/mp Időközök: 0,5/1/2/3/4/5/6/8/10/15/20/25/30/40/60 mp Időtartam: 5/10/20/30 perc, 1/2/3/5 óra Négy pozíció beállítását támogatja
Videó gyenge fényviszonyok mellett	4K (16:9): 3840×2160@24/25/30 képkocka/mp 1080p 1920×1080@24/25/30 képkocka/mp
Maximális videó-bitráta	130 Mb/s
Támogatott fájlrendszer	exFAT
Fényképformátum	JPEG/RAW
Videóformátum	MP4 (H.264/HEVC)
Beépített tárolókapacitás	A kamerának nincs beépített tárhelye, de microSD kártya behelyezésével ez megvalósítható.
Audiokimenet	48 kHz 16 bit; AAC

 © 2023 DJI Minden jog fenntartva.

Akkumulátor	
Típus	LiPo
Kapacitás	1300 mAh
Energia	10,01 Wh
Feszültség	7,70 V
Működési hőmérséklet	0–40 °C (32–104 °F)
Töltési hőmérséklet	5–45 °C (41–113 °F)
Működési idő	166 perc [1]
Töltési idő	16 perc 80%-ig; 32 perc 100%-ig [2]
Csatlakozás	
Wifi működési frekvencia	2,4000–2,4835 GHz 5,150–5,250 GHz 5,725–5,850 GHz
Wifi protokoll	802.11 a/b/g/n/ac
Wi-Fi jeladó teljesítménye (EIRP)	2,4 GHz:<23 dBm (FCC), <20 dBm (CE/SRRC/MIC) 5,1 GHz:≤ 23 dBm (FCC/SRRC), ≤ 20 dBm (CE) 5,8 GHz:≤ 23 dBm (FCC/SRRC), ≤ 14 dBm (CE)
Bluetooth működési frekvencia	2,4000–2,4835 GHz
Bluetooth jelátviteli teljesítmény (EIRP)	<14 dBm
Bluetooth protokoll	BLE 5.2, BR/EDR

[1] Szobahőmérsékleten (25 °C/77 °F) és 1080p/24fps (16:9), kikapcsolt Wi-Fi és kikapcsolt képernyő mellett tesztelve. Ezek az adatok csak tájékoztató jellegűek.

[2] Laboratóriumi környezetben tesztelve a DJI 65 W-os PD töltővel (külön megvásárolható).

© 2023 DJI Minden jog fenntartva.

ITT VAGYUNK, HA SEGÍTSÉGRE VAN SZÜKSÉGE

Kapcsolat
DJI TÁMOGATÁS

A jelen tartalom változhat.

https://www.dji.com/osmo-pocket-3/downloads

Ha bármilyen kérdése van a jelen dokumentummal kapcsolatban, küldjön üzenetet a DJI-nek a **DocSupport@dji.com** e-mail-címre.

A DJI és az OSMO a DJI védjegyei.
Copyright © 2023 DJI OSMO Minden jog fenntartva.