dyson v15 origin

SV12 JN.000000 PN.000000-00-00 00.00.00
VERSION NO.01

Használati utasítás

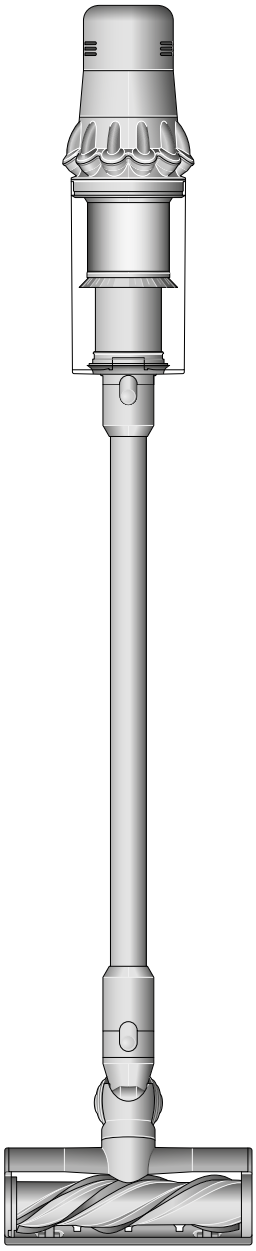

Tartalom

A doboz tartalma
Az első teendők
Az LCD-kijelző
Óvintézkedések
A készülék töltése
A bepattintható akkumulátor cseréje
A portartály kiürítése
A portartály tisztítása
Az eltömődések megszüntetése
Az eltömődések megszüntetése
a Motorbar™ tisztítófejben
Az eltömődések megszüntetése
a Hair Screw motorizált tisztítófejben
A szűrő tisztítása
A kiegészítők tisztítása
A készülék karbantartása

A doboz tartalma

Készüléke csomagjában az alábbi tisztítófejekből egy vagy több típus található – nem mindegyik alaptartozék.

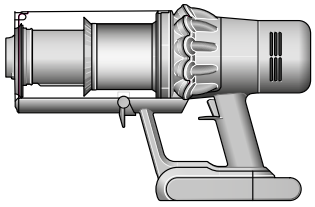

Porszívó egység a bepattintható akkumulátorral

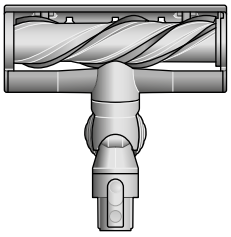

Motorbar™ tisztítófej
A hajszál-eltávolító fogak takarítás közben automatikusan eltávolítják a hengerkefére felcsavarodott hajszálakat.

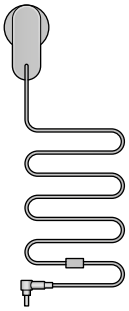

Hálózati töltő
Dokkolóval, illetve dokkoló nélkül is tölti a porszívóját.

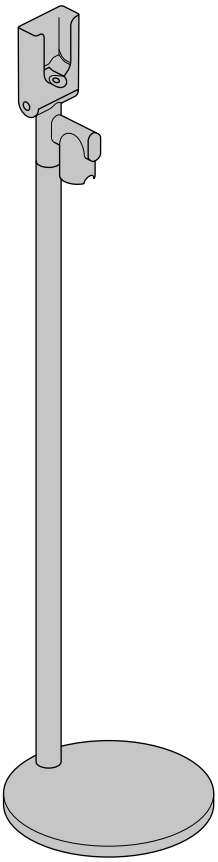

Dyson Floor Dok™ dokkolóállvány
A Dyson porszívó egy mozdulattal a dokkolóba helyezhető, így egyszerűen tölthető és tárolható, hogy mindig készen álljon a használatra.



Cső

Előfordulhat, hogy egyes kiegészítők nem részei a csomagnak.

További kiegészítőket vásárolhat a www.dyson.hu oldalon.



Kombi szívóka
Két eszköz egyben – széles szívófej és kefe, hogy gyorsan válthasson a tisztítási és portalanítási feladatok között, amikor otthonát vagy az autóját takarítja.



Résszívó fej
A trükkös sarkok és a nehezen elérhető szűk helyek alapos kitakarítására.



Hosszabbító gégecső
Egy rugalmas cső, amely további 61 cm-rel hosszabbítja meg bármelyik kiegészítő elérési távolságát, megkönnyítve a magas vagy alacsony helyek takarítását az otthonában vagy autójában.

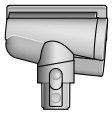

Hair screw motorizált tisztítófej
A hajszál-eltávolító tölcsér alakú hengerkefe egyenesen a portartályba görgeti a hajszálakat. Motorizált tisztítás kisebb területekhez.

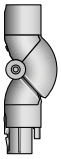

Low reach adapter
Hajlítható, hogy kényelmessé tegye az alacsony helyeken való takarítást. Megkönnyíti az alacsony bútorok alatti tisztítást, mert a cső ezáltal akár 90 fokban állítható.



Light Pipe résszívó fej
A LED-es világítással ellátott résszívó fej segítségével elérheti a sötét, keskeny területeket, és láthatja, hogy hol takarít.



Puha porkefe
Puha nejlonsörték a kíméletes, porszívóval történő portalanításhoz. Sérülékeny tárgyak és felületek tisztítására ajánlott.



Keménysörtés kefe
A kemény nejlonsörték megkönnyítik a szennyeződések eltávolítását a sűrű szövésű padlószőnyegből, a sűrűn igénybe vett területekről és az autó belsejéből.



Up-top adapter
Különböző szögekben hajlítható és rögzíthető. Az összes kompatibilis eszközzel használható a nehezen elérhető, magas helyek takarítására.

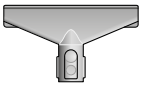

Szövet- és matractisztító fej
Eltávolítja a port, a szennyeződéseket és az allergéneket a matracokról és a kárpitokról.



Csőre pattintható tartó
A porszívó csövére pattintható a kiegészítők tárolására.

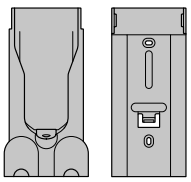

Fali dokkoló
A Dyson vezeték nélküli porszívó a falra szerelt töltődokkolóba helyezhető, hogy készen álljon a következő takarításra.

Az első teendők

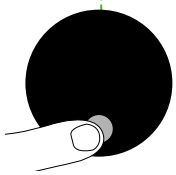

Teljesítményfokozatok
A készülék három teljesítményfokozattal rendelkezik a különböző feladatok elvégzéséhez. A teljesítményfokozatok közötti váltás egyszerű, ehhez csak egy gombot kell megnyomnia.



Eco üzemmód
Maximális üzemidő a hosszabb takarításokhoz egész otthonában.



Közepes (Med) üzemmód
A teljesítmény és az üzemidő optimális egyensúlya.



Boost üzemmód
Makacs szennyeződések intenzív tisztítására.

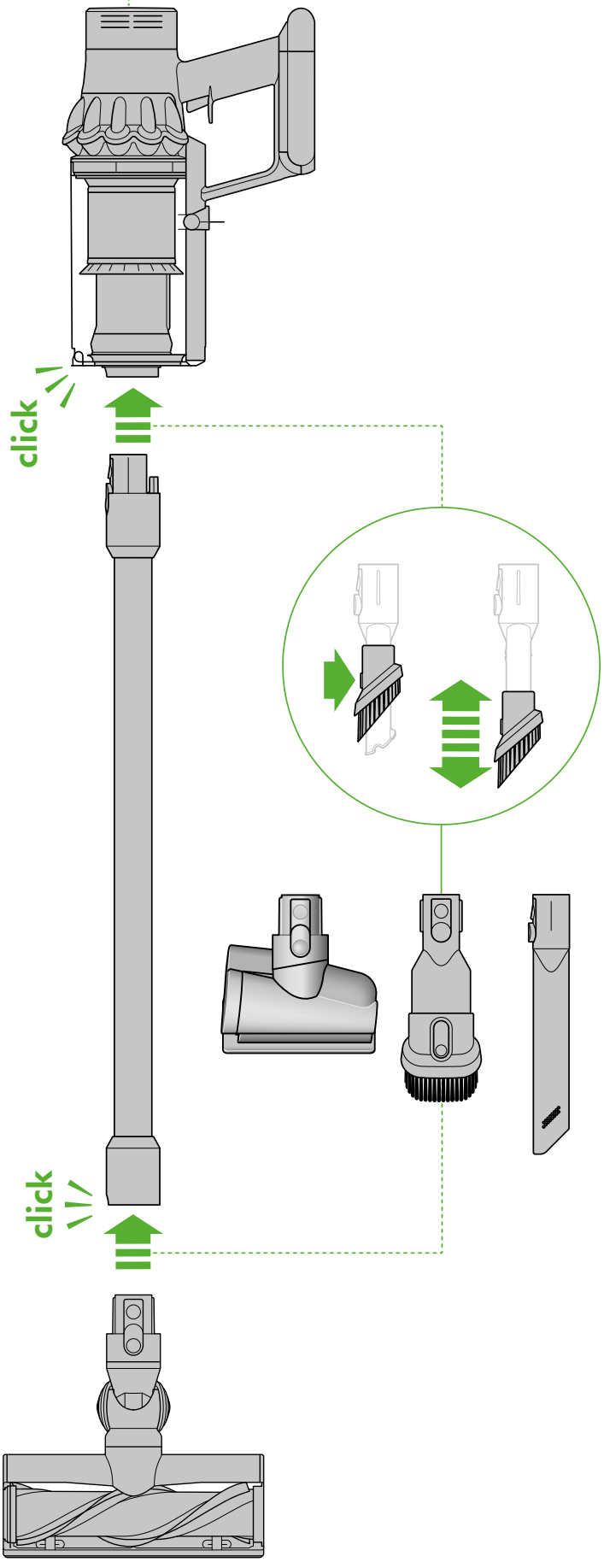

Az LCD-kijelző

Az LCD-kijelző információt ad a készülékéről és teljesítményéről, beleértve a kiválasztott tisztító módot, a hátralévő üzemidőt, valamint a szűrő karbantartására és az eltömődésekre vonatkozó értesítéseket.

Beállítások

A kiválasztógombbal vezérelheti a készüléke beállításait.
A beállítások menü eléréséhez nyomja meg hosszan a gombot, amíg a menü meg nem jelenik a kijelzőn. Nyomja meg, és görgesse végig az elérhető opciókat.

A készülékével kapcsolatos további információkért és a támogató videókért keresse fel a következő webhelyet: www.dyson.hu/segitseg/altalanos/lepj-velunk-kapcsolatba

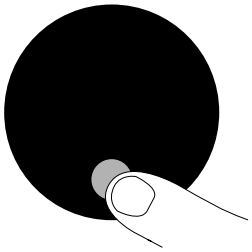

Nyelvváltás

Ha szeretné megváltoztatni a kijelző nyelvét, nyomja meg hosszan a gombot, amíg a listázott nyelvek meg nem jelennek. Engedje fel a gombot.

Nyomja meg a gombot, és görgessen végig a listán a kívánt nyelv kiválasztásához. Tartsa nyomva a gombot, amíg a visszaszámlálás véget nem ér.

Egy zöld pipa jelenik meg a kijelzőn, amely igazolja, hogy a nyelv kiválasztása sikeres volt.

Ha meggondolta magát, engedje fel a gombot a visszaszámlálás során.

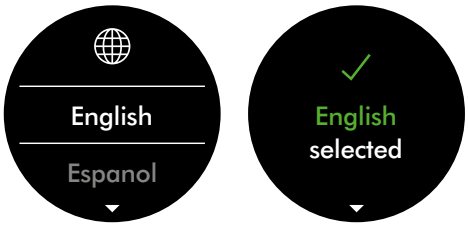

A figyelmeztetési beállítások módosítása

Ha szeretné, kikapcsolhatja a motorpulzálást. A motor már nem fog pulzálni, de az üzemidőre vonatkozó figyelmeztetés továbbra is megjelenik az LCD-kijelzőn, amikor a készüléknek az Ön beavatkozására van szüksége.

A figyelmeztetések kikapcsolása nem szünteti meg az eltömődést jelző pulzálást. Az eltömődéseket ugyanis mindenképpen meg kell szüntetni, különben a készülék károsodhat.

Nyomja meg a gombot, és görgesse végig a beállítások menüt. Válassza ki a „Figyelmeztetések” opciót.

Görgessen, és válassza ki a be- vagy kikapcsolást. Tartsa lenyomva a gombot, amíg a visszaszámlálás véget nem ér, és egy pipa jelenik meg a képernyőn. Ha meggondolta magát, engedje fel a gombot a visszaszámlálás során.



Üzemidő-visszaszámlálás
Amikor az akkumulátornak töltésre van szüksége, a készülék háromszor pulzál, és a kijelzőn megjelenik egy alacsony üzemidőre figyelmeztető jelzés.

Amikor az akkumulátor lemerül, egy piros figyelmeztetés jelenik meg a kijelzőn.



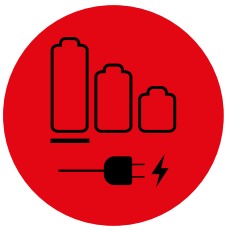

Akkumulátorállapot
Az akkumulátor Eco vagy Közepes (Med) üzemmódban működik a leghatékonyabban.



Figyelmeztetések
Lehetséges figyelmeztetések:

Szűrő – a szűrő helytelenül van behelyezve, vagy tisztításra szorul.

Eltömődés – a készülék valahol eltömődött, és ezt meg kell szüntetni.









Kilépés a beállításokból

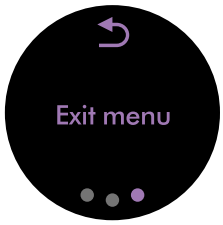

Óvintézkedések

Nézze meg, hogy a tisztítófej vagy a kiegészítő alja tiszta-e, és nincs-e rajta olyan szennyeződés, ami kárt okozhat benne.

A padlók, szőnyegek és bútorok porszívózása előtt ellenőrizze a gyártó által ajánlott tisztítási útmutatókat.

A készülék hengerkeféje károsíthat bizonyos szőnyeg- és padlótípusokat. Egyes szőnyegek bolyhosodhatnak, ha porszívózáskor forgó hengerkefét használ. Ilyen esetben javasoljuk, hogy a motorizált tisztítófej nélkül porszívózzon, és egyeztessen a padló gyártójával.

A készülék töltése

Az új készüléket az első használat, illetve minden tisztítás után teljesen töltse fel. Erre azért van szükség, mert az akkumulátor és a vizsgálórendszer algoritmusa folyamatosan „tanul". A teljes feltöltés segít, hogy készüléke pontosabban ki tudja számolni a hátralévő üzemidőt.

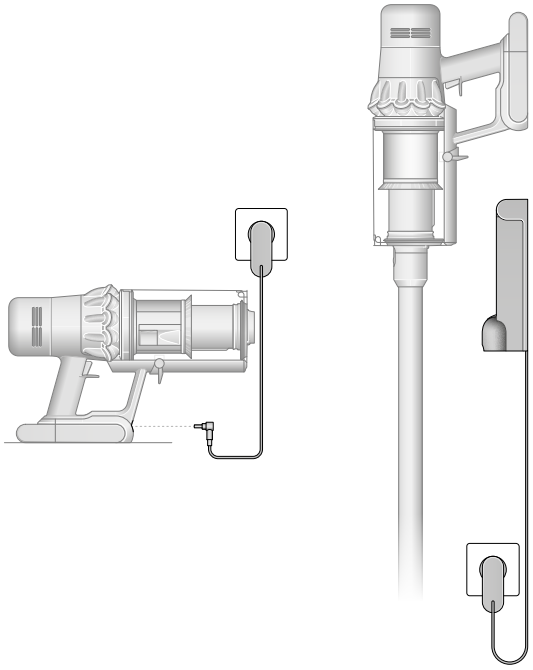

Készülékét közvetlenül vagy a dokkolón keresztül is csatlakoztathatja a hálózati töltőhöz.

Az akkumulátor két oldalán található kék LED-fények töltés közben villognak.

Amikor az akkumulátor teljesen feltöltődött, mindkét LED 5 másodpercig világít.

Ha a kijelző 100%-ot mutat, az akkumulátor teljesen fel van töltve.

Készüléke nem fog működni vagy töltődni, ha a környező hőmérséklet 5 °C alá süllyed. Ez a motor és az akkumulátor védelmét szolgálja.

A bepattintható akkumulátor cseréje

Ha van tartalék akkumulátora, az egyenletes teljesítmény érdekében javasolt felváltva használni őket.

Az akkumulátor eltávolítása
Nyomja felfelé az akkumulátor kioldógombját a markolat tetején, és csúsztassa ki az akkumulátort.

Töltse fel az akkumulátort.

Az akkumulátor visszahelyezése
Igazítsa az akkumulátort a markolathoz, és csúsztassa a helyére. Nyomja meg egy határozott mozdulattal, hogy a helyére pattanjon.

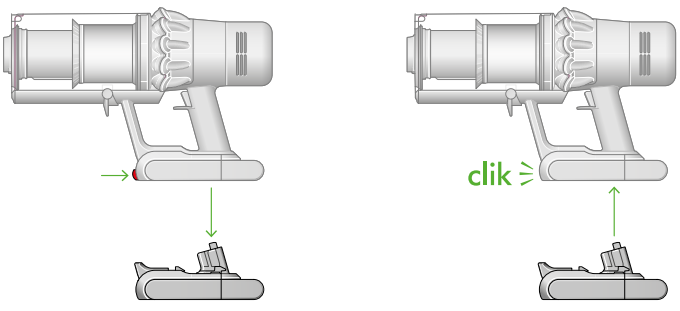

A portartály kiürítése

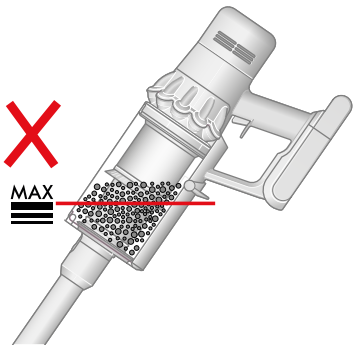

Amikor a portartály tartalma eléri a MAX jelzést, ürítse ki a tartályt. Ne hagyja teljesen megtelni. Ha a legfelső vonal elérése után is használja a készüléket, az hatással lehet a porszívó teljesítményére, és gyakoribb szűrőtisztítást igényelhet.

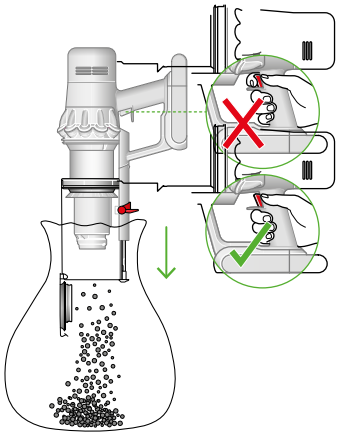

Vegye le a csövet
Nyomja meg a cső piros kioldógombját a porszívócső tetején, és húzza le a csövet a portartályról.

Ürítse ki a port
Tartsa a készüléket a szemetes felett, lefelé fordítva.

Nyomja meg határozottan a piros portartálykioldó gombot. A portartály lecsúszik, mozgás közben letisztítva a védőburkolatot, és a tartály alja kinyílik.

A portartály nem nyílik ki, ha a piros portartálykioldó gomb nincs teljesen lenyomva.

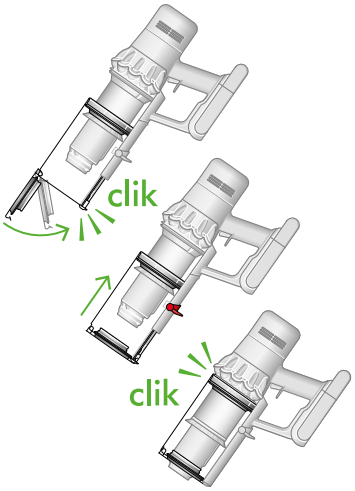

Minimalizálja a porral való érintkezést
A portartály kiürítésekor helyezzen egy porálló zsákot a tartály köré. Óvatosan vegye el az üres portartályt, szorosan zárja le a zsákot, majd dobja ki.

Zárja be a portartályt
Tolja a portartály alját felfelé, amíg a tartály és az alja a helyére nem kattan.

A portartály tisztítása

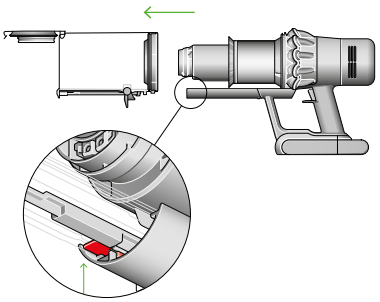

A portartály eltávolítása
Ha a portartály tisztításra szorul, ürítse ki „A portartály kiürítése” részben leírtak szerint.

Nyomja meg a piros portartálykioldó gombot, és csúsztassa le a tartályt a sínről.

A portartály tisztításához csak egy nedves, szálmentes ruhát használjon.

Visszahelyezés előtt ellenőrizze, hogy a portartály és a tömítések teljesen szárazak-e.

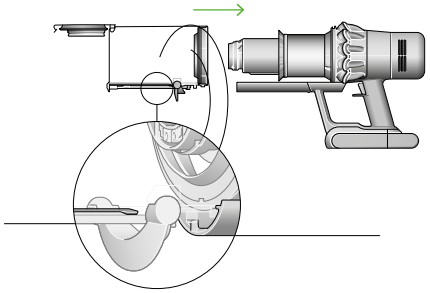

A portartály visszaillesztése
Helyezze a gerincrészt a tartály sínjébe.

Zárja be a portartályt a tartály aljának felfelé nyomásával, amíg a portartály és az alja a helyére nem kattan.

A portartály nem mosható mosogatógépben. Ne használjon tisztítószert, polírozót vagy illatosítószert a tisztításhoz, mivel ez károsíthatja a készüléket.

Az eltömődések megszüntetése

Mielőtt nekilát megkeresni az eltömődés helyét, vegye le a készüléket a töltőről. Ügyeljen arra, hogy ne érjen az indítókarhoz, és legyen óvatos az éles tárgyakkal.

Az eltömődések megszüntetése előtt hagyja kihűlni a készüléket.

Ne használja a készüléket, miközben eltömődéseket keres, mert ez sérüléshez vezethet.

Ha a készülék eltömődést észlel, a motor pulzálni kezd. Amíg az eltömődést nem szünteti meg, a készüléket nem tudja használni.

Ha készülékét a motor pulzálása közben próbálja használni, automatikusan kikapcsol.

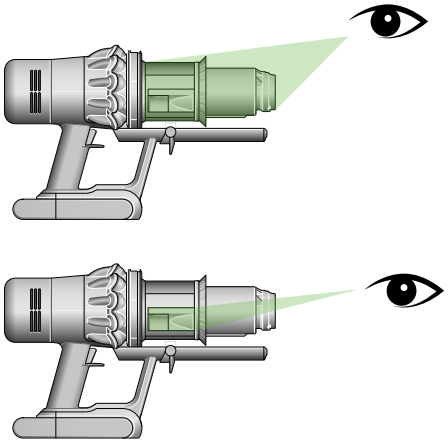

Ellenőrizze a főegységet
Távolítsa el a portartályt, és ellenőrizze, hogy vannak-e eltömődések a készülék főegységében.

A készülék használata előtt győződjön meg arról, hogy minden eltömődést eltávolított, és minden alkatrész a helyén van.

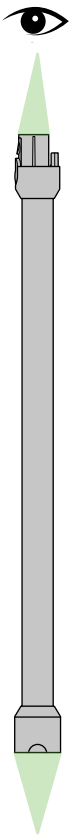

Ellenőrizze a csövet és a tisztítófejet
Ellenőrizze, hogy a cső nem tömődött-e el.

Ellenőrizze, hogy a tisztítófej nem tömődött-e el, és szükség szerint kövesse az utasításokat a hengerkefe eltávolításához.

Szerelje össze a készüléket
A készülék használata előtt minden alkatrészt biztonságosan helyezzen vissza.

Az eltömődések megszüntetését nem fedezi a garancia.

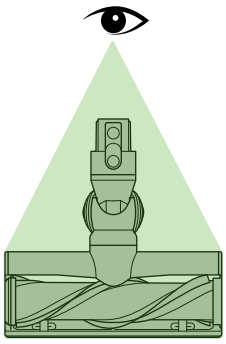

Az eltömődések megszüntetése a Motorbar™ tisztítófejben

A Motorbar™ tisztítófej hengerkeféje nem mosható. Az optimális teljesítmény fenntartása érdekében rendszeresen ellenőrizze a hengerkefét, és távolítsa el róla a szennyeződéseket.

Győződjön meg róla, hogy a töltő ki van húzva a készülékből, illetve ügyeljen rá, hogy ne húzza meg az indítókart.



Távolítsa el a hengerkefét
A készüléke egyik alkatrészét se helyezze mosogatógépbe, illetve ne használjon tisztítószert, polírozót vagy illatosítószereket.

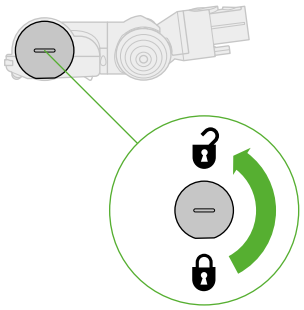

Nyomja meg a porszívócső végén található tisztítófejkioldó gombot. Helyezze a tisztítófejet fejjel lefelé.

Egy érme segítségével oldja fel a zárókupakot.

Forgassa el a kupakot, és távolítsa el a hengerkeféről. A zárókupakot ne mossa le.

Csúsztassa ki a hengerkefét a tisztítófejből.

Keresse meg az eltömődés okát.
Távolítson el minden törmeléket a hengerfejről.

Ellenőrizze a tisztítófej belsejét, és távolítson el minden törmeléket és eltömődést okozó anyagot.

A Motorbar™ tisztítófej és a hengerkefe nem mosható. Szálmentes nedves ruhával törölje át.

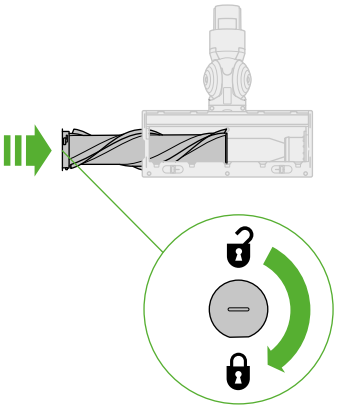

Helyezze vissza a hengerkefét
Helyezze vissza a zárókupakot a hengerkefére, és csúsztassa vissza a tisztítófejbe.

A zárókupakot forgassa zárt helyzetbe az óramutató járásával megegyező irányban.

A tisztítófej nem mosható, ezért csak egy nedves, szálmentes ruhával törölje át.

Az eltömődések megszüntetése a Hair Screw motorizált tisztítófejben

A Hair Screw motorizált tisztítófej hengerkeféje nem mosható.
Az optimális teljesítmény fenntartása érdekében rendszeresen ellenőrizze a hengerkefét, és távolítsa el róla a szennyeződéseket.

Győződjön meg róla, hogy a töltő ki van húzva a készülékből, illetve ügyeljen rá, hogy ne húzza meg az indítókart.

Távolítsa el a burkolatot és a hengerkefét
Vegye le a Hair Screw motorizált tisztítófejet a porszívócsőről vagy a készülékről.

Nyissa fel a takarólapot. A tisztítófej burkolatának felnyitásához nyomja le a piros kart.

Húzza le a tisztítófej burkolatát a szerkezetről.

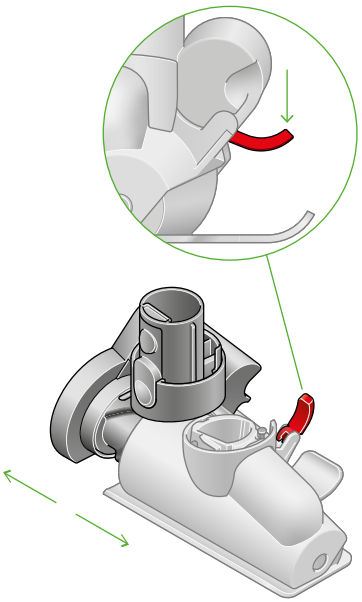

Keresse meg az eltömődés okát.
Határozott mozdulattal húzza ki a hengerkefét a főegységből.

Nézze át a Hair screw motorizált tisztítófej mindhárom részét, és távolítson el belőlük minden szennyeződést.

A Hair screw motorizált tisztítófej nem mosható.
Szálmentes nedves ruhával törölje át.

A készüléke egyik alkatrészét se helyezze mosogatógépbe, illetve ne használjon tisztítószert, polírozót vagy illatosítószereket.

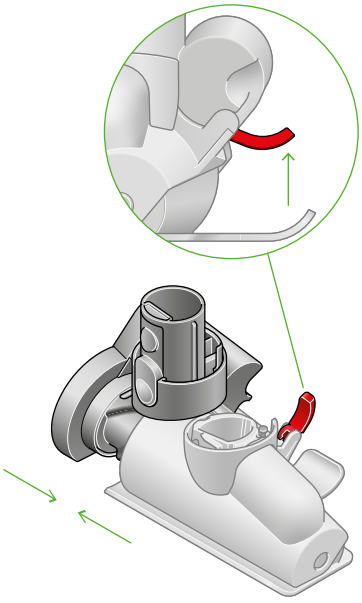

Szerelje össze a Hair screw motorizált tisztítófejet
Helyezze vissza a hengerkefét, és nyomja erősen, amíg a helyére nem kattan.

A piros zárókarnak nyitott pozícióban kell lennie. Igazítsa a tisztítófej burkolatát a főegységen lévő sínhez. Nyomja egészen addig, amíg a helyére nem kattan.

Nyomja fel a piros zárókart addig, amíg a helyére nem kattan, majd nyomja a helyére a takarólemezt.

A szűrő tisztítása

Az optimális szívóteljesítmény fenntartása érdekében havonta legalább egyszer mossa át a szűrőt.

A készülékével kapcsolatos további információkért és a támogató videókért keresse fel a következő webhelyet: www.dyson.hu/segitseg/altalanos/lepj-velunk-kapcsolatba

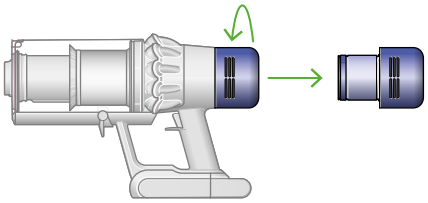

Csavarja le a szűrőt
Forgassa a szűrőt az óramutató járásával ellentétes irányba, és húzza ki a készülékből.

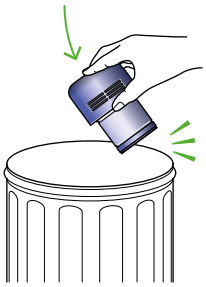

Ütögesse meg a szűrőt
Mielőtt kimossa a szűrőt, finoman ütögesse meg egy szemetes felett, hogy minél kevesebb por és szennyeződés maradjon benne.

Tisztítsa meg a szűrőt
Folyasson meleg csapvizet a szűrőre, és az ujjaival dörzsölje le róla a szennyeződéseket.



Töltse meg, és rázza
Helyezze a tenyerét a szűrő egyik végére.

Töltse fel a szűrőt meleg csapvízzel.

Fogja be a másik tenyerével a szűrő nyitott végét, és erősen rázza meg, hogy eltávolítsa a beszorult koszt.

Ezt ismételje addig, amíg a távozó víz tiszta nem lesz.

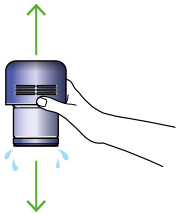

Rázza meg, és hagyja megszáradni
Ürítse ki a szűrőt, és rázza meg erősen, hogy minél kevesebb víz maradjon benne.

Addig rázza, amíg már nem jön több víz a szűrőből.

Állítsa a szűrőt a képen látható helyzetbe.

Helyezze a szűrőt a nyitott végével felfelé, és hagyja legalább 24 órán keresztül száradni egy jól szellőző, meleg helyen.



Ne szárítsa a szűrőt szárítógépben, mikrohullámú sütőben vagy nyílt láng közelében.

Fontos: a szűrőnek teljesen száraznak kell lennie, amikor visszahelyezi a készülékbe. A készüléke meghibásodhat, ha nedves szűrővel használja.

A kiegészítők tisztítása

A készüléke egyik alkatrészét se helyezze mosogatógépbe,
illetve ne használjon tisztítószert, polírozót vagy illatosítószereket.

A kiegészítőket egy nedves, szálmentes ruhával törölje át, ügyelve arra,
hogy ne érintse meg a csatlakozóvéget.

Csak akkor használja a kiegészítőket, amikor már teljesen megszáradtak.



Kombi szívóka



Résszívó fej



Hosszabbító gégecső



Light Pipe résszívó fej

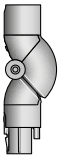

Low reach adapter



Puha porkefe



Keménysörtés kefe



Up-top adapter

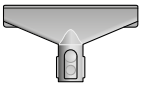

Szövet- és
matractisztító fej

A készülék karbantartása

Ha szeretné, hogy készüléke mindig kiválóan működjön, rendszeresen tisztítsa meg, és ellenőrizze, hogy nincs-e valahol eltömődve.

Vigyázzon a készülékére

Ha a készülék poros, törölje át egy nedves, szálmentes ruhával.

Ellenőrizze, hogy vannak-e eltömődések a készülék tisztítófejében, kiegészítőiben, illetve a főegységben.

Rendszeresen mossa le a szűrőt, és hagyja teljesen megszáradni.

A készülék tisztításakor ne használjon tisztító- vagy polírozószereket.

Vigyázzon az akkumulátorra

Az akkumulátor Eco vagy Közepes (Med) üzemmódban működik a leghatékonyabban.

Készüléke nem fog működni vagy töltődni, ha a környező hőmérséklet 5 °C alá süllyed. Ez a motor és az akkumulátor védelmét szolgálja.

Az Ön sorozatszámai

A sorozatszám a készüléken található. A sorozatszám a regisztrációhoz szükséges.

A készülékével kapcsolatos további információkért és a támogató videókért keresse fel a következő webhelyet: www.dyson.hu/segitseg/altalanos/lepj-velunk-kapcsolatba