imilab

Home Security Camera C30

User Manual • Uživatelský manuál • Užívateľský manuál • Használati utasítás • Benutzerhandbuch

English 3 – 13
Čeština 14 – 24
Slovenčina 25 – 35
Magyar 36 – 46
Deutsch 47 – 57

Dear customer,

Thank you for purchasing our product. Please read the following instructions carefully before first use and keep this user manual for future reference. Pay particular attention to the safety instructions. If you have any questions or comments about the device, please contact the customer line.

Product Overview

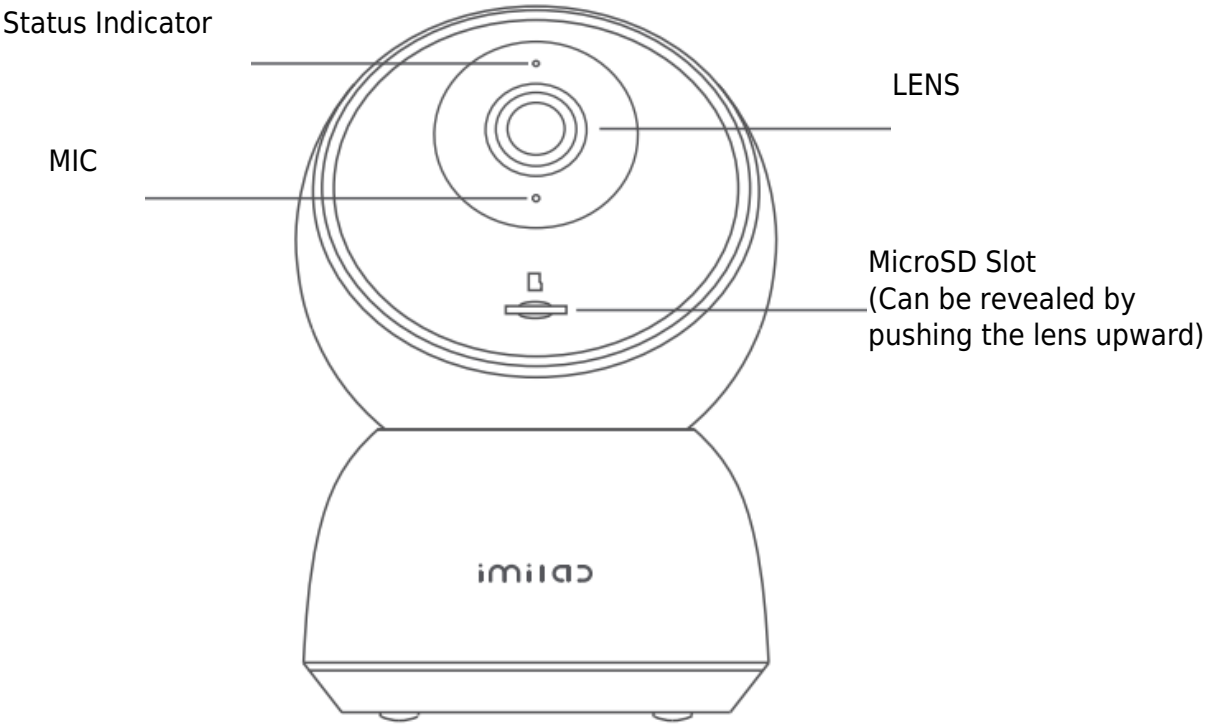

Front View

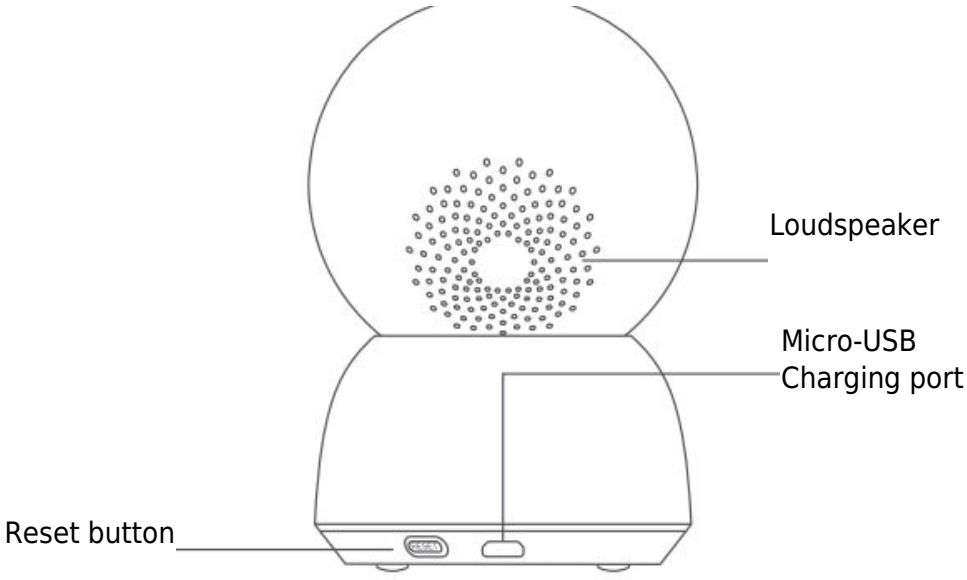

Rear View

Package Contents: IMILAB C30 x 1, power cable x 1, wall mounting accessories pack x1, user manual x 1.

Installation

IMILAB C30 can be placed on a number of horizontal surfaces, such as a writing desk, dinging table, and coffee table. It can also be mounted on the wall.

Mounted IMILAB C30 on a Wall:

1. Drill two holes on the wall by using the base of the IMILAB C30 as template. It is recommended that you mar the locations of the hole with a pencil before drilling. The diameter of each hole is approximately 6mm, and then depth is approximately 30 mm.

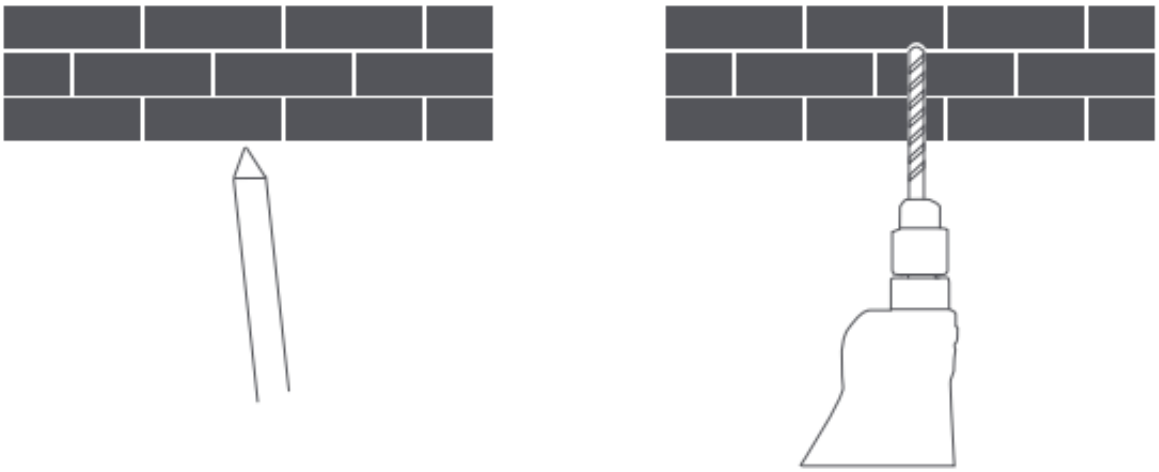

2. Insert the two plastic anchors into the holes on the wall.

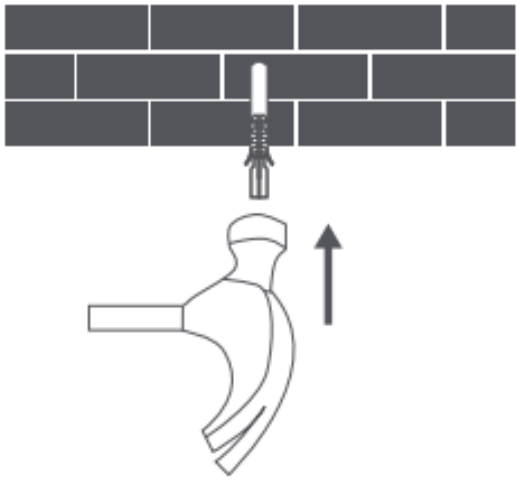

3. Make sure to position the base unit so that the arrow is pointing up. Secure the base unit in place by tightening the screw into the plastic anchors.

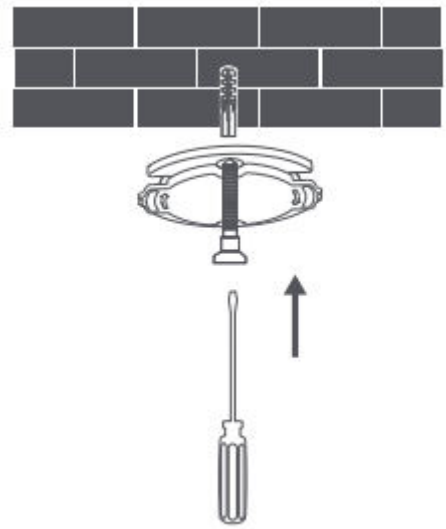

4. Matching the groves on the bottom of the camera unit with the raised area on the base unit. Press down unit the two surfaces are flush, then turn the camera unit in either direction to lock it in position.

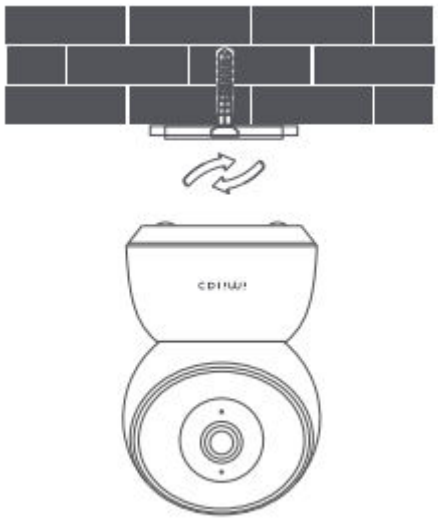

Warning:
To avoid any damages or injuries, the device must be securely fastened to the floor/wall as specified in the installation instructions.

When the mounting the security camera on a wall:
Please note that the wall must be able to support at least triple the product’s total weight.

Product Instructions

Turning the Device On

IMILAB C30 will automatically activate once the power cable is inserted into the Micro-USB charging port.

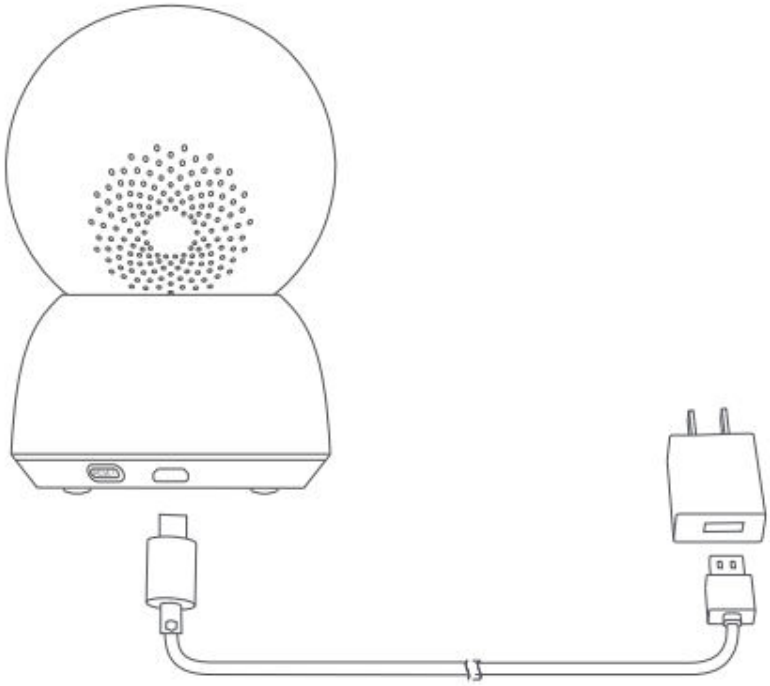

1. If the indicator light is flashing orange, that means the device is activated successfully. Else, please reset the device.
2. Once the IMILAB C30 turned on, please do not attempt to rotate its head by force. If the camera position in incorrect, adjustment can be made thought the app.

Indicator Light

- Steady blue on: connected/device status is normal
- Flashing blue: network error
- Flashing orange rapidly: waiting for connection
- Flashing orange slowly: system upgrade in progress

Installing a MicroSD Card

Make sure that the power to IMILAB C30 is already disconnected. Adjust the camera lens upward until the MicroSD slot is revealed, then insert the MicroSD card into the slot (the side with contact points must be facing down).

Note: Please turn off the IMILAB C30's power supply before inserting or removing the MicroSD card. Please use a genuine Micro SD card, manufactured by a qualified supplier, with a reading/writing speed of no less than U1/Class 10. (Maximum support capacity is 64 GB)

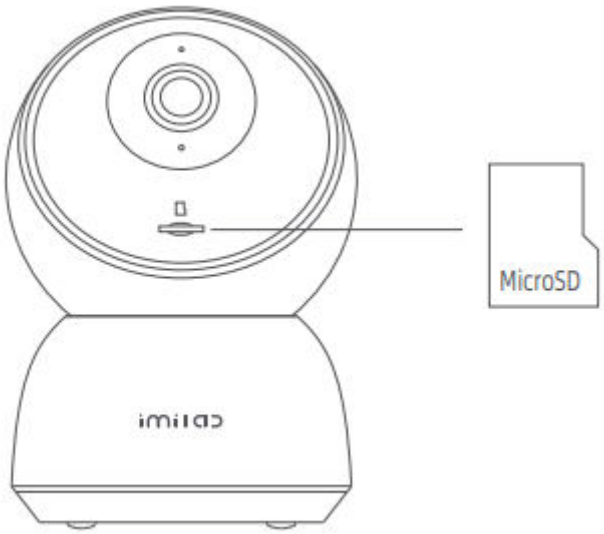

Restore Factory Settings

Press and hold the Reset button more than 5s, then you can hear the "reset succeed" voice.

Data stored on the MicroSD card is not deleted.

Install Imilab Home App

Connect with Imilab Home app. This product works with Imilab Home app. Control your device with Imilab Home app.

Scan the QR code to download and install the app. Or search "Imilab Home" in the app store to download and install it.

Open Imilab Home app, tap "+" on the upper right, and then follow prompts to add your device.

Add Device

- Open Imilab Home app, tap "+" on the upper right. Tap "[-]" and scan the QR code under the device by your phone, then you can follow the steps to add your device.

- Open Imilab Home app, tap “+” on the upper right. Tap “Imilab C30” and then you can follow the steps to add your device.

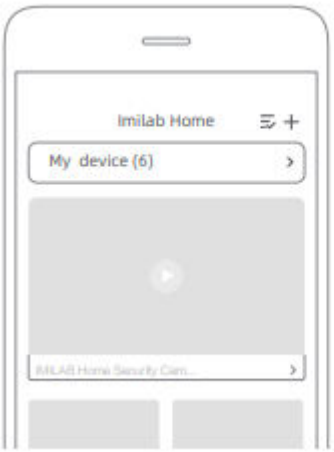



Note: The version of the app might have been, updated, please follow the instructions based on the current app version.

Specifications

Name:	IMILAB C30
Model:	CMSXJ21E
Net Weight:	289 g
Lens Angle:	100°
Power input:	5V ⎓ 2A
Wireless Connectivity:	Wi-Fi IEEE 802.11a/b/g/n/ac2.4GHz/5GH
FCC ID:	2APA9-CMSXJ21E
Expandable Memory:	Expandable Memory: Micro SD card (up to 64 GB)
Dimensions:	112 mm x 75.4 mm 75.4 mm
Operating Temperature:	-10°C to 40°C
Resolution:	2560 x 1440

Precautions

- The operating temperature range for this camera is between -10°C and 40°C. Do not use the camera in environments with temperatures above or below the specified range.
- The camera is a precision electronic product. In order to ensure its normal operation, do not install the camera in environments with high humidity levels nor allow water to get into it.
- To improve the camera’s performance, do not place its lens facing or next tot a reflective surface, such as glass windows or white walls, as this will cause the image to appear overly bright in areas close to the camera and darker in areas further away, or cause the camera to product white images.
- Make sure the camera installed in an area with a strong Wi-Fi signal. Do not place the camera near the objects that may affect its Wi-Fi signal, such as metal objects, microwave ovens.
- Under normal use of condition, this equipment should be kept a separation distance of at least 20 cm between the antenna and the body of the user.

Warranty Conditions

A new product purchased in the Alza.cz sales network is guaranteed for 2 years. If you need repair or other services during the warranty period, contact the product seller directly, you must provide the original proof of purchase with the date of purchase.

The following are considered to be a conflict with the warranty conditions, for which the claimed claim may not be recognized:

- Using the product for any purpose other than that for which the product is intended or failing to follow the instructions for maintenance, operation, and service of the product.
- Damage to the product by a natural disaster, the intervention of an unauthorized person or mechanically through the fault of the buyer (e.g., during transport, cleaning by inappropriate means, etc.).
- Natural wear and aging of consumables or components during use (such as batteries, etc.).
- Exposure to adverse external influences, such as sunlight and other radiation or electromagnetic fields, fluid intrusion, object intrusion, mains overvoltage, electrostatic discharge voltage (including lightning), faulty supply or input voltage and inappropriate polarity of this voltage, chemical processes such as used power supplies, etc.
- If anyone has made modifications, modifications, alterations to the design or adaptation to change or extend the functions of the product compared to the purchased design or use of non-original components.

EU Declaration of Conformity

Subject of the declaration:

Title: Home Security Camera

Model / Type: C30

The above product has been tested in accordance with the standard(s) used to demonstrate compliance with the essential requirements laid down in the Directive(s):

Directive No. 2014/53/EU

Directive No. 2011/65/EU as amended 2015/863/EU

CE

WEEE

This product must not be disposed of as normal household waste in accordance with the EU Directive on Waste Electrical and Electronic Equipment (WEEE - 2012/19 / EU). Instead, it shall be returned to the place of purchase or handed over to a public collection point for the recyclable waste. By ensuring this product is disposed of correctly, you will help prevent potential negative consequences for the environment and human health, which could otherwise be caused by inappropriate waste handling of this product. Contact your local authority or the nearest collection point for further details. Improper disposal of this type of waste may result in fines in accordance with national regulations.

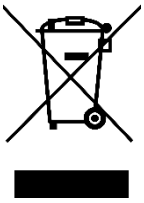

Vážený zákazníku,

Děkujeme vám za zakoupení našeho produktu. Před prvním použitím si prosím pečlivě přečtěte následující pokyny a uschovejte si tento návod k použití pro budoucí použití. Zvláštní pozornost věnujte bezpečnostním pokynům. Pokud máte k přístroji jakékoli dotazy nebo připomínky, obraťte se na zákaznickou linku.

Přehled produktů

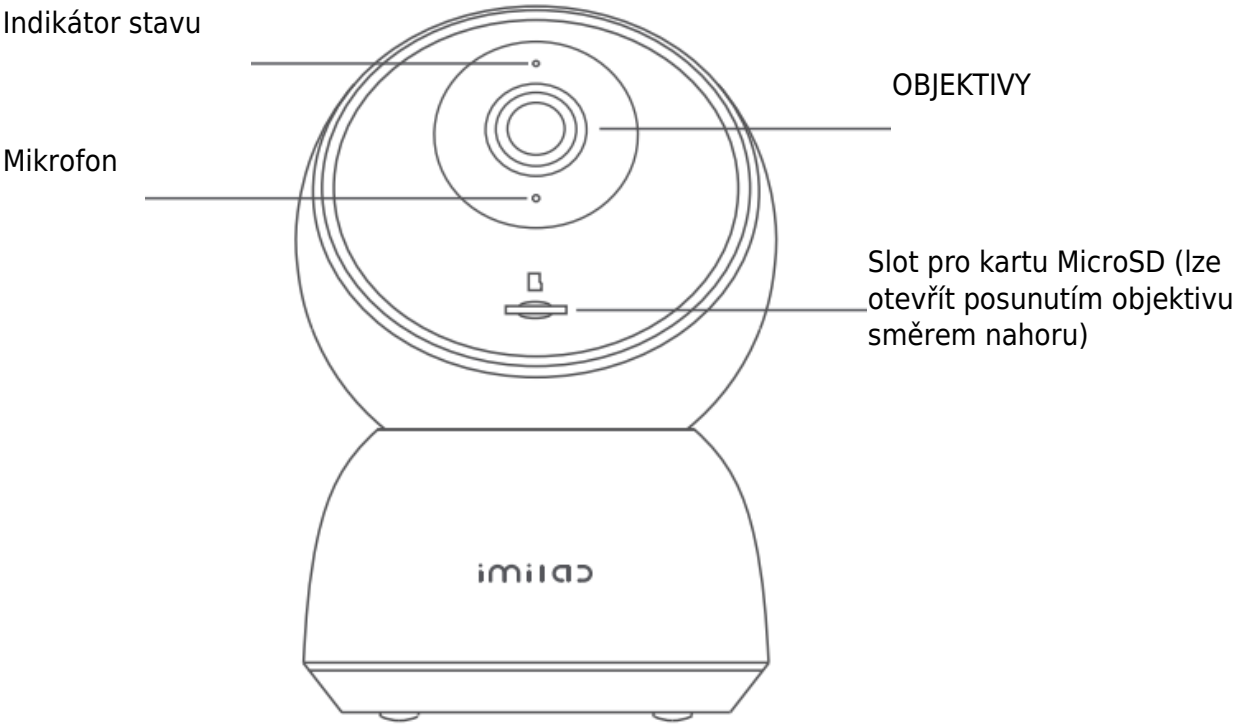

Pohled zepředu

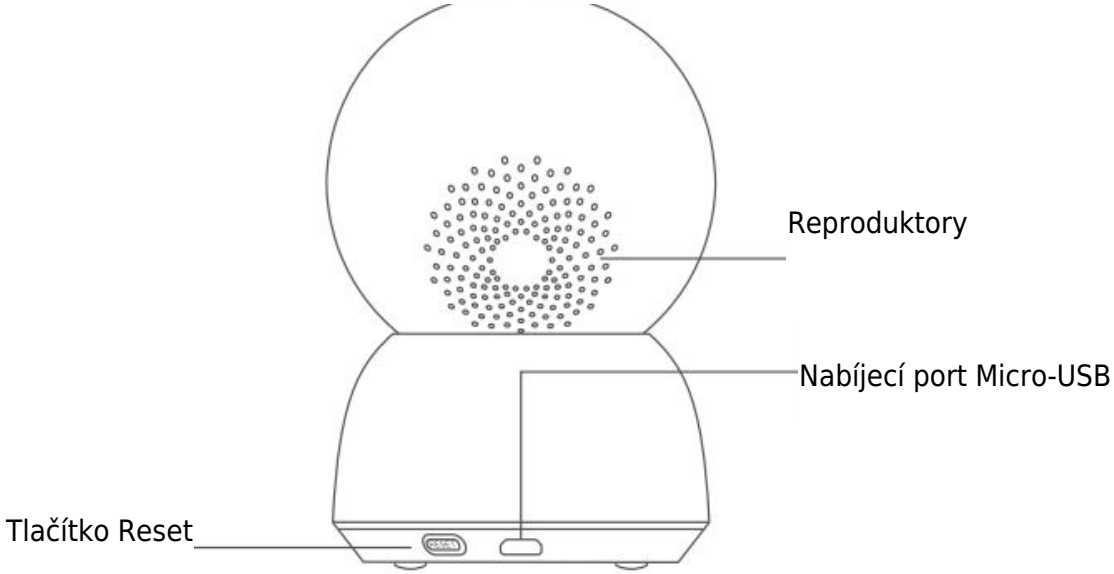

Pohled zezadu

Obsah balení: IMILAB C30 x 1, napájecí kabel x 1, balení příslušenství pro montáž na stěnu x1, uživatelská příručka x 1.

Instalace

IMILAB C30 lze umístit na řadu vodorovných povrchů, například na psací stůl, odkládací stolek nebo konferenční stolek. Lze jej také připevnit na stěnu.

Montáž IMILAB C30 na stěnu:

1. Vyvrtejte dva otvory do stěny pomocí základny IMILAB C30 jako šablony. Před vrtáním doporučujeme místa otvorů označit tužkou. Průměr každého otvoru je přibližně 6 mm a hloubka pak přibližně 30 mm.

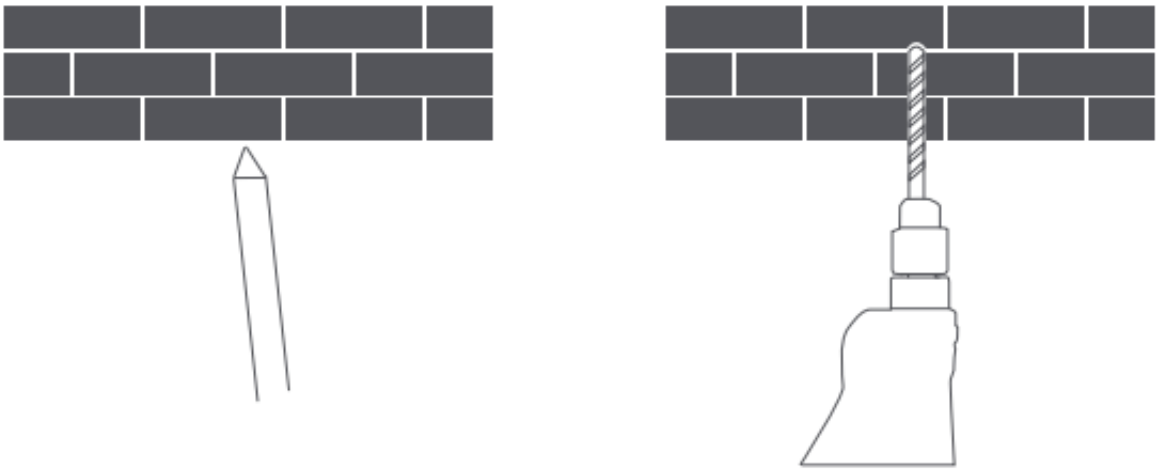

2. Vložte dvě plastové kotvy do otvorů ve stěně.

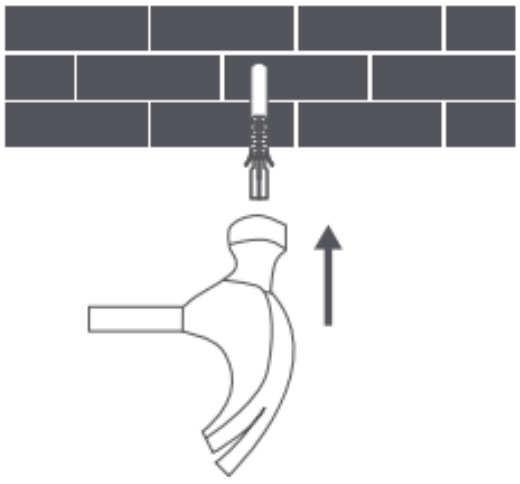

3. Ujistěte se, že je základní jednotka umístěna tak, aby šipka směřovala nahoru. Základní jednotku zajistěte na místě utažením šroubu do plastových kotev.

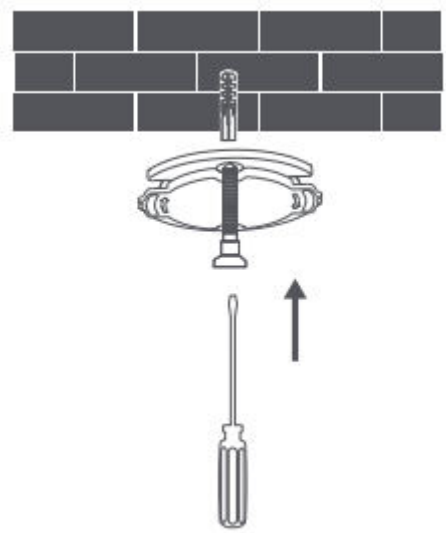

4. Sladění drážek na spodní straně jednotky kamery s vyvýšenou plochou na základní jednotce. Stlačte jednotku dolů, aby obě plochy byly v jedné rovině, a poté otočte jednotku kamery v obou směrech, aby se zajistila v dané poloze.

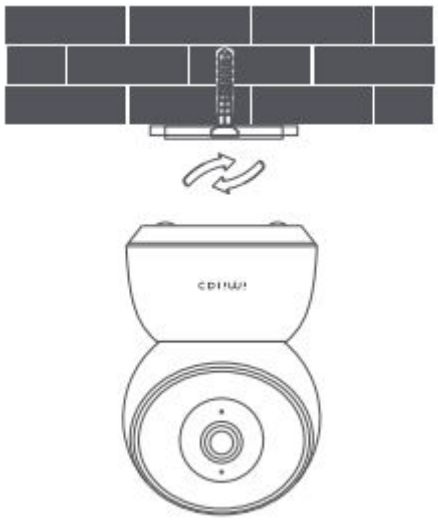

Varování:

Aby nedošlo k poškození nebo zranění, musí být zařízení bezpečně připevněno k podlaze/stěně, jak je uvedeno v návodu k instalaci.

Při montáži bezpečnostní kamery na stěnu:

Upozorňujeme, že stěna musí unést alespoň trojnásobek celkové hmotnosti výrobku.

Pokyny k výrobku

Zapnutí zařízení

IMILAB C30 se automaticky aktivuje po vložení napájecího kabelu do nabíjecího portu Micro-USB.

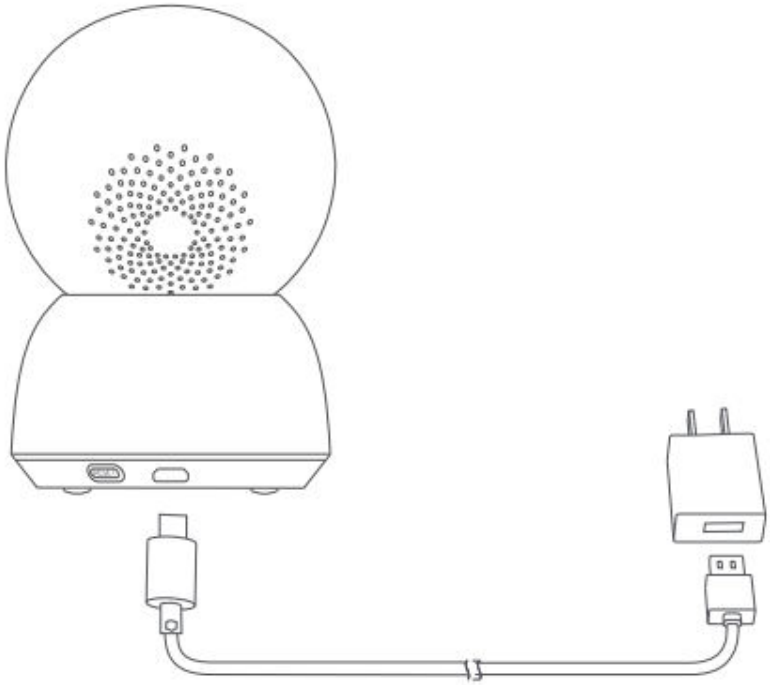

1. Pokud kontrolka bliká oranžově, znamená to, že zařízení bylo úspěšně aktivováno. V opačném případě zařízení resetujte.
2. Po zapnutí přístroje IMILAB C30 se nepokoušejte otáčet jeho hlavou násilím. Pokud je poloha kamery nesprávná, lze nastavení provést v aplikaci.

Světelný indikátor

- Svítí modře: stav připojeného zařízení je normální.
- Bliká modře: chyba sítě
- Rychle bliká oranžově: čekání na připojení
- Pomalu bliká oranžově: probíhá aktualizace systému

Instalace karty MicroSD

Ujistěte se, že je napájení zařízení IMILAB C30 již odpojeno. Nastavte objektiv fotoaparátu směrem nahoru, dokud se nezobrazí slot MicroSD, a poté do něj vložte kartu MicroSD (strana s kontaktními body musí směřovat dolů).
Poznámka: Před vložením nebo vyjmutím karty MicroSD vypněte napájení fotoaparátu IMILAB C30. Používejte originální kartu Micro SD, vyrobenou kvalifikovaným dodavatelem, s rychlostí čtení/zápisu ne nižší než U1/třída 10. (Maximální podporovaná kapacita je 64 GB)

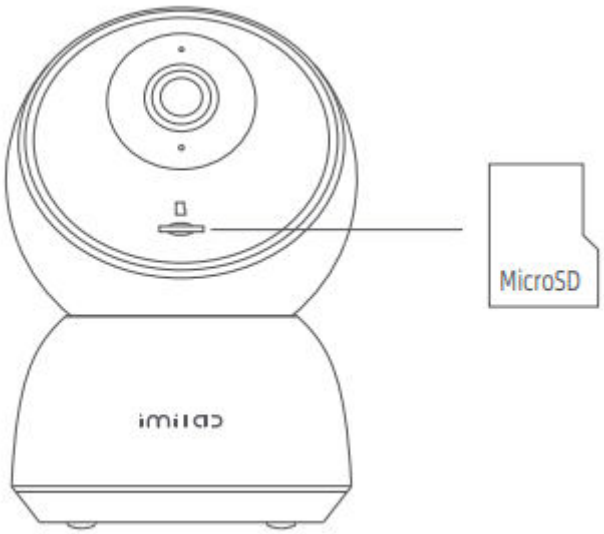

Obnovení továrního nastavení

Stiskněte a podržte tlačítko Reset déle než 5 vteřin, pak uslyšíte hlas "reset succeed". Data uložená na kartě MicroSD se nesmažou.

Instalace aplikace Imilab Home

Připojte se k aplikaci Imilab Home. Tento produkt funguje s aplikací Imilab Home. Ovládejte zařízení pomocí aplikace Imilab Home.
Naskenujte QR kód pro stažení a instalaci aplikace. Nebo vyhledejte "Imilab Home" v obchodě s aplikacemi a stáhněte a nainstalujte ji.
Otevřete aplikaci Imilab Home, klepněte na "+" v pravém horním rohu a poté podle pokynů přidejte své zařízení.

Přidat zařízení

- Otevřete aplikaci Imilab Home a klepněte na "+" vpravo nahoře. Klepněte na "[-]" a naskenujte QR kód pod zařízením telefonem, poté můžete postupovat podle kroků pro přidání zařízení.

- Otevřete aplikaci Imilab Home a klepněte na "+" vpravo nahoře. Klepněte na "Imilab C30" a poté můžete podle pokynů přidat své zařízení.

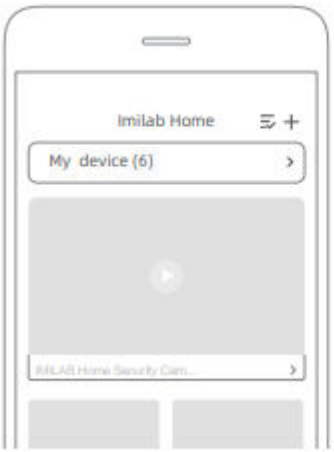



Poznámka: Verze aplikace mohla být aktualizována, postupujte podle pokynů podle aktuální verze aplikace.

Specifikace

Jméno:	IMILAB C30
Model:	CMSXJ21E
Čistá hmotnost:	289 g
Úhel záběru objektivu:	100°
Příkon:	5 V⎓ 2 A
Bezdrátové připojení:	Wi-Fi IEEE 802.11a/b/g/n/ac2,4GHz/5GH
ID FCC:	2APA9-CMSXJ21E
Rozšiřitelná paměť:	Rozšiřitelná paměť: Karta Micro SD (až 64 GB)
Rozměry:	112 mm x 75,4 mm 75,4 mm
Provozní teplota:	-10 °C až 40 °C
Usnesení:	2560 x 1440

Bezpečnostní opatření

- Rozsah provozních teplot tohoto fotoaparátu je od -10 °C do 40 °C. Nepoužívejte fotoaparát v prostředí s teplotami nad nebo pod uvedeným rozsahem.
- Fotoaparát je přesný elektronický výrobek. Abyste zajistili jeho normální provoz, neinstalujte fotoaparát v prostředí s vysokou vlhkostí ani nedovolte, aby se do něj dostala voda.
- Chcete-li zlepšit výkon fotoaparátu, neumisťujte jeho objektiv směrem k odrazivému povrchu, jako jsou skleněná okna nebo bílé stěny, nebo vedle něj, protože to způsobí, že se obraz bude jevit příliš světlý v oblastech blízko fotoaparátu a tmavší ve vzdálenějších oblastech nebo že fotoaparát bude produkovat bílé snímky.
- Ujistěte se, že je kamera nainstalována v oblasti se silným signálem Wi-Fi. Neumisťujte kameru do blízkosti předmětů, které mohou ovlivnit její signál Wi-Fi, jako jsou kovové předměty, mikrovlnné trouby.
- Při běžném používání tohoto zařízení by měla být vzdálenost mezi anténou a tělem uživatele nejméně 20 cm.

Záruční podmínky

Na nový výrobek zakoupený v prodejní síti Alza.cz se vztahuje záruka 2 roky. V případě potřeby opravy nebo jiného servisu v záruční době se obraťte přímo na prodejce výrobku, je nutné předložit originální doklad o koupi s datem nákupu.

Za rozpor se záručními podmínkami, pro který nelze reklamaci uznat, se považují následující skutečnosti:

- Používání výrobku k jinému účelu, než pro který je výrobek určen, nebo nedodržování pokynů pro údržbu, provoz a servis výrobku.
- Poškození výrobku živelnou pohromou, zásahem neoprávněné osoby nebo mechanicky vinou kupujícího (např. při přepravě, čištění nevhodnými prostředky apod.).
- Přirozené opotřebení a stárnutí spotřebního materiálu nebo součástí během používání (např. baterií atd.).
- Působení nepříznivých vnějších vlivů, jako je sluneční záření a jiné záření nebo elektromagnetické pole, vniknutí kapaliny, vniknutí předmětu, přepětí v síti, elektrostatický výboj (včetně blesku), vadné napájecí nebo vstupní napětí a nevhodná polarita tohoto napětí, chemické procesy, např. použité zdroje atd.
- Pokud někdo provedl úpravy, modifikace, změny konstrukce nebo adaptace za účelem změny nebo rozšíření funkcí výrobku oproti zakoupené konstrukci nebo použití neoriginálních součástí.

EU prohlášení o shodě

Předmět prohlášení:

Název: Domácí bezpečnostní kamera

Model / typ: C30

Výše uvedený výrobek byl testován v souladu s normou (normami) použitou (použitými) k prokázání shody se základními požadavky stanovenými ve směrnici (směrnicích):

Směrnice č. 2014/53/EU

Směrnice č. 2011/65/EU ve znění 2015/863/EU

CE

WEEE

Tento výrobek nesmí být likvidován jako běžný domovní odpad v souladu se směrnicí EU o odpadních elektrických a elektronických zařízeních (WEEE - 2012/19/EU). Místo toho musí být vrácen na místo nákupu nebo předán na veřejné sběrné místo recyklovatelného odpadu. Tím, že zajistíte správnou likvidaci tohoto výrobku, pomůžete předejít možným negativním důsledkům pro životní prostředí a lidské zdraví, které by jinak mohly být způsobeny nevhodným nakládáním s odpadem z tohoto výrobku. Další informace získáte na místním úřadě nebo na nejbližším sběrném místě. Nesprávná likvidace tohoto typu odpadu může mít za následek pokuty v souladu s vnitrostátními předpisy.

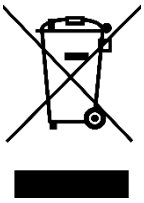

Vážený zákazník,

ďakujeme vám za zakúpenie nášho výrobku. Pred prvým použitím si pozorne prečítajte nasledujúce pokyny a uschovajte si tento návod na použitie. Venujte osobitnú pozornosť bezpečnostným pokynom. Ak máte akékoľvek otázky alebo pripomienky k prístroju, obráťte sa na linku služieb zákazníkom.

Prehľad produktov

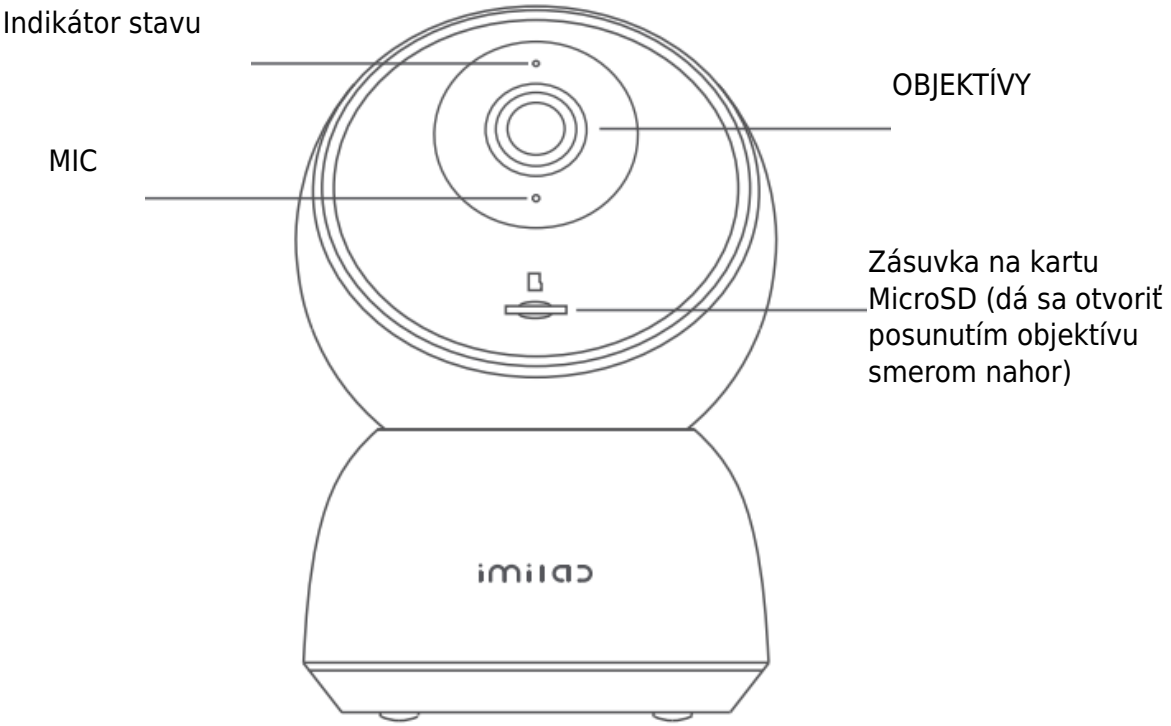

Pohľad spredu

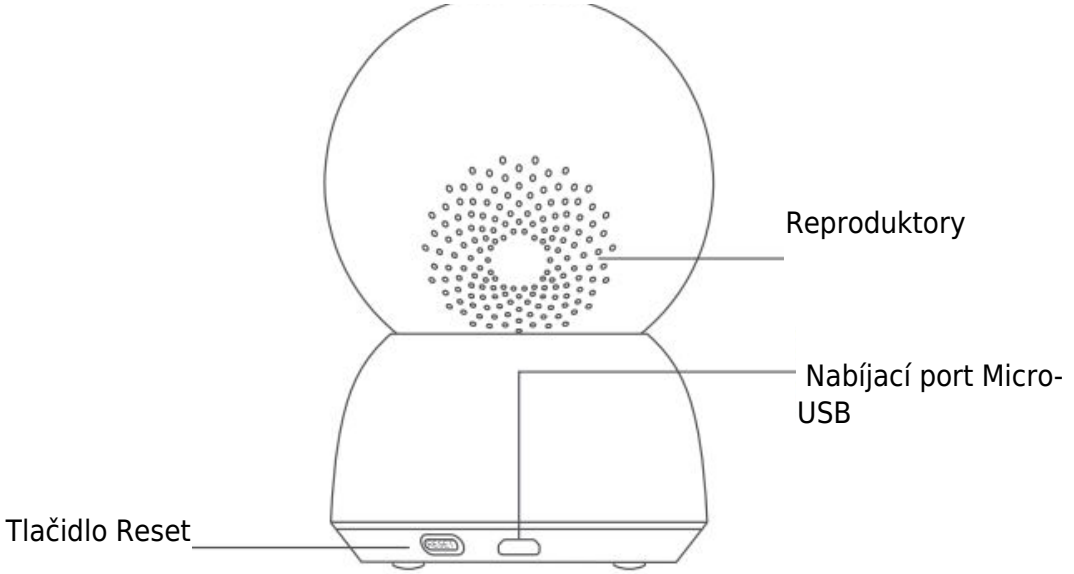

Pohľad zozadu

Obsah balenia: IMILAB C30 x 1, napájací kábel x 1, balenie príslušenstva pre montáž na stenu x 1, návod na použitie x 1.

Inštalácia

IMILAB C30 možno umiestniť na rôzne vodorovné povrchy, napríklad na stôl, konferenčný stolík alebo stolík. Možno ho tiež namontovať na stenu.

Montáž IMILAB C30 na stenu:

1. Do steny vyvŕtajte dva otvory, pričom ako šablónu použite základňu IMILAB C30. Pred vŕtaním odporúčame označiť miesta otvorov ceruzkou. Priemer každého otvoru je približne 6 mm a hĺbka približne 30 mm.

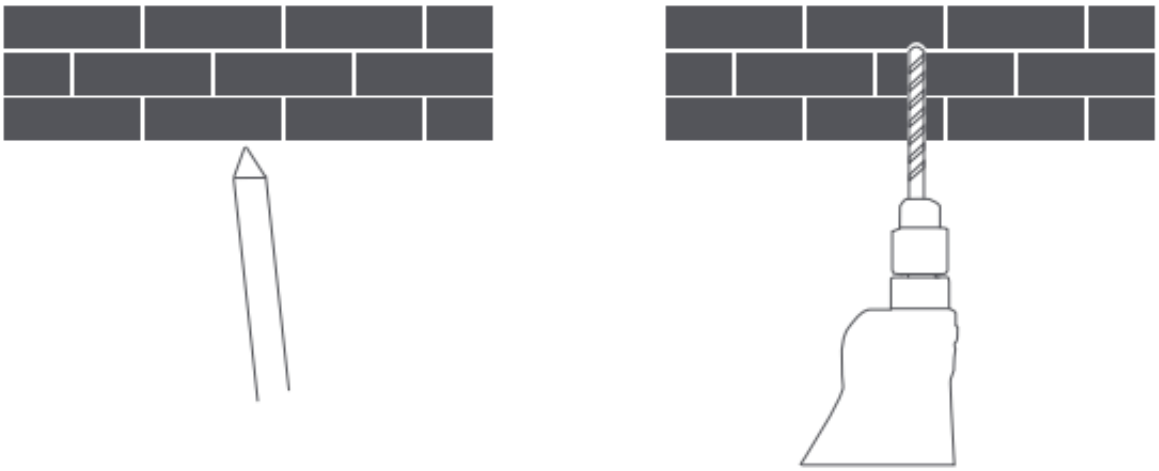

2. Do otvorov v stene vložte dve plastové kotvy.

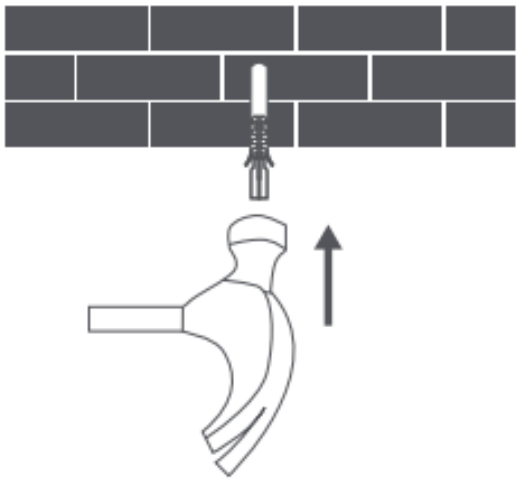

3. Uistite sa, že je základná jednotka umiestnená šípkou smerom nahor. Základnú jednotku zaistite na mieste dotiahnutím skrutky do plastových kotiev.

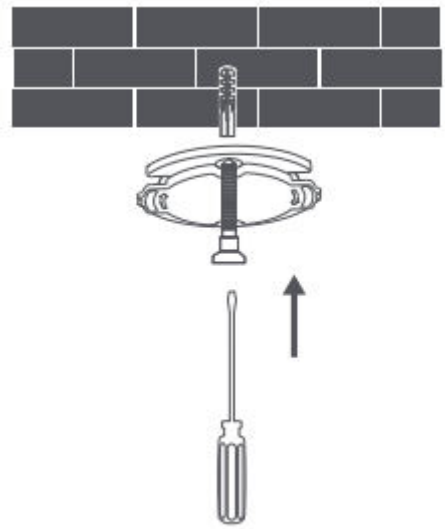

4. Zarovnanie drážok na spodnej strane jednotky kamery s vyvýšenou plochou na základnej jednotke. Zatlačte jednotku nadol tak, aby boli oba povrchy v jednej rovine, a potom otočte jednotku kamery v oboch smeroch, aby ste ju zafixovali v polohe.

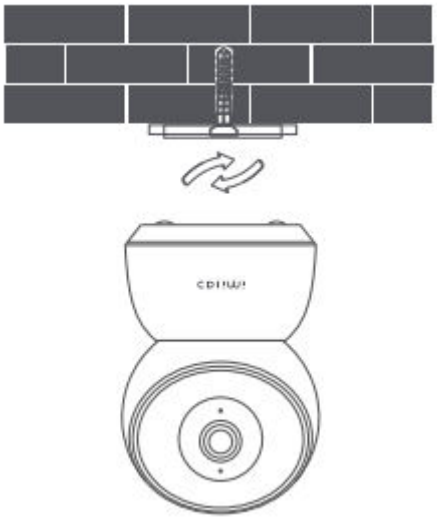

Varovanie:
Aby sa zabránilo poškodeniu alebo zraneniu, jednotka musí byť bezpečne pripevnená k podlahe/stene, ako je uvedené v návode na inštaláciu.

Pri inštalácii bezpečnostnej kamery na stenu:
Upozorňujeme, že stena musí uniesť aspoň trojnásobok celkovej hmotnosti výrobku.

Pokyny k výrobku

Zapnutie zariadenia

IMILAB C30 sa automaticky aktivuje po vložení napájacieho kábla do nabíjacieho portu Micro-USB.

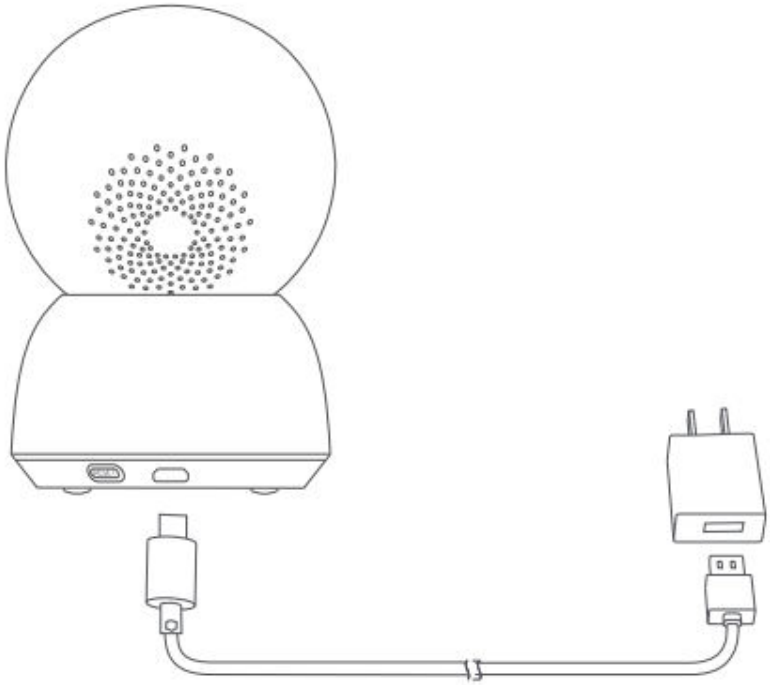

1. Ak kontrolka bliká na oranžovo, znamená to, že zariadenie bolo úspešne aktivované. V opačnom prípade zariadenie resetujte.
2. Po zapnutí zariadenia IMILAB C30 sa nepokúšajte násilne otáčať jeho hlavou. Ak je poloha kamery nesprávna, v aplikácii je možné vykonať úpravy.

Svetelný indikátor

- Stále modrá: stav pripojeného zariadenia je normálny.
- Bliká modro: chyba siete
- Rýchlo blikajúca oranžová: čaká na pripojenie
- Pomaly blikajúca oranžová: prebieha aktualizácia systému

Inštalácia karty MicroSD

Uistite sa, že napájanie zariadenia IMILAB C30 je už odpojené. Zarovnajte objektív fotoaparátu smerom nahor, kým sa nezobrazí slot MicroSD, a potom vložte kartu MicroSD (strana s kontaktnými bodmi musí smerovať nadol).

Poznámka: Pred vložením alebo vybratím karty MicroSD vypnite napájanie zariadenia IMILAB C30. Používajte originálnu kartu Micro SD, vyrobenú kvalifikovaným dodávateľom, s rýchlosťou čítania/zápisu najmenej U1/trieda 10.

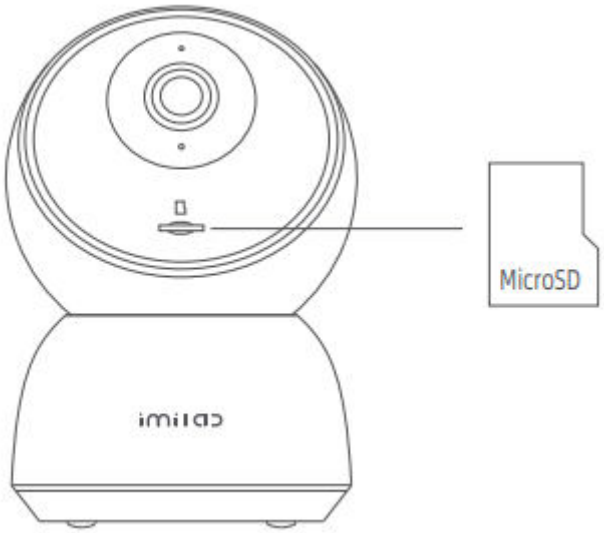

Obnovenie továrenských nastavení

Stlačte a podržte tlačidlo Reset na viac ako 5 sekúnd, potom budete počuť hlas "reset succeed".

Údaje uložené na karte MicroSD sa nevymažú.

Inštalácia aplikácie Imilab Home

Pripojte sa k aplikácii Imilab Home. Tento produkt spolupracuje s aplikáciou Imilab Home. Ovládajte svoje zariadenie pomocou aplikácie Imilab Home.

Naskenovaním kódu QR si stiahnite a nainštalujte aplikáciu. Alebo vyhľadajte v obchode s aplikáciami položku "Imilab Home" a stiahnite a nainštalujte ju.

Otvorte aplikáciu Imilab Home, ťuknite na "+" v pravom hornom rohu a potom podľa pokynov pridajte svoje zariadenie.

Pridať zariadenia

- Otvorte aplikáciu Imilab Home a ťuknite na položku "+" vpravo hore. Ťuknite na položku "[-]" a naskenujte QR kód pod zariadením pomocou telefónu, potom môžete postupovať podľa krokov na pridanie zariadenia.

- Otvorte aplikáciu Imilab Home a ťuknite na položku "+" vpravo hore. Ťuknite na položku "Imilab C30" a potom môžete podľa pokynov pridať svoje zariadenie.

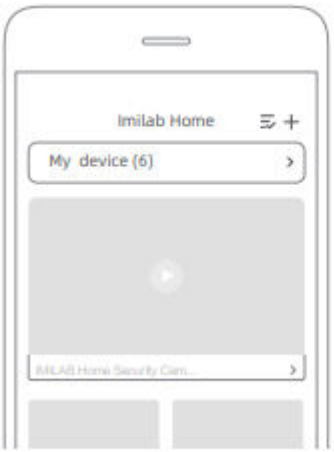



Poznámka: Verzia aplikácie mohla byť aktualizovaná, postupujte podľa pokynov pre aktuálnu verziu aplikácie.

Špecifikácia

Názov:	IMILAB C30
Model:	CMSXJ21E
Čistá hmotnosť:	289 g
Uhol záberu objektívu:	100°
Príkon:	5V⎓ 2A
Bezdrôtové pripojenie:	Wi-Fi IEEE 802.11a/b/g/n/ac2,4GHz/5GH
IDENTIFIKÁTOR FCC:	2APA9-CMSXJ21E
Rozšíriteľná pamäť:	Rozšíriteľná pamäť: karta micro SD (až 64 GB)
Rozmery:	112 mm × 75,4 mm × 75,4 mm
Prevádzková teplota:	-10 °C až 40 °C
Uznesenie:	2 560 × 1 440

Bezpečnostné opatrenia

- Rozsah prevádzkových teplôt tohto fotoaparátu je od -10 °C do 40 °C. Nepoužívajte fotoaparát v prostredí s teplotami nad alebo pod týmto rozsahom.
- Fotoaparát je presný elektronický výrobok. Ak chcete zabezpečiť normálnu prevádzku, neinštalujte fotoaparát v prostredí s vysokou vlhkosťou ani nedovoľte, aby sa do fotoaparátu dostala voda.
- Ak chcete zlepšiť výkon fotoaparátu, neumiestňujte objektív smerom k reflexným povrchom, ako sú sklenené okná alebo biele steny, alebo vedľa nich, pretože to spôsobí, že obraz bude príliš jasný v oblastiach blízko fotoaparátu a tmavší vo vzdialenejších oblastiach alebo fotoaparát bude vytvárať biele snímky.
- Uistite sa, že je kamera nainštalovaná v oblasti so silným signálom Wi-Fi. Neumiestňujte fotoaparát do blízkosti predmetov, ktoré môžu ovplyvniť jeho signál Wi-Fi, ako sú kovové predmety, mikrovlnné rúry.
- Pri bežnom používaní tohto zariadenia by mala byť vzdialenosť medzi anténou a telom používateľa najmenej 20 cm.

Záručné podmienky

Na nový výrobok zakúpený v predajnej sieti Alza.sk sa vzťahuje záruka 2 roky. V prípade potreby opravy alebo iného servisu v záručnej dobe sa obráťte priamo na predajcu výrobku, je nutné predložiť originálny doklad o kúpe s dátumom nákupu.

Za rozpor so záručnými podmienkami, pre ktorý nemožno reklamáciu uznať, sa považujú nasledujúce skutočnosti:

- Používanie výrobku na iný účel, než na ktorý je výrobok určený alebo nedodržiavanie pokynov pre údržbu, prevádzku a servis výrobku.
- Poškodenie výrobku živelnou pohromou, zásahom neoprávnenej osoby alebo mechanicky vinou kupujúceho (napr. pri preprave, čistení nevhodnými prostriedkami a pod.).
- Prirodzené opotrebovanie a starnutie spotrebného materiálu alebo súčastí počas používania (napr. batérií atď.).
- Pôsobenie nepriaznivých vonkajších vplyvov, ako je slnečné žiarenie a iné žiarenie alebo elektromagnetické pole, vniknutie kvapaliny, vniknutie predmetu, prepätie v sieti, elektrostatický výboj (vrátane blesku), chybné napájacie alebo vstupné napätie a nevhodná polarita tohto napätia, chemické procesy, napr. použité zdroje atď.
- Ak niekto vykonal úpravy, modifikácie, zmeny konštrukcie alebo adaptácie za účelom zmeny alebo rozšírenia funkcií výrobku oproti zakúpenej konštrukcii alebo použitie neoriginálnych súčastí.

EÚ prehlásenie o zhode

Predmet prehlásenia:

Názov: Domáca bezpečnostná kamera

Model/typ: C30

Vyššie uvedený výrobok bol testovaný v súlade s normou (normami) použitou (použitými) na preukázanie zhody so základnými požiadavkami stanovenými v

smernici (smerniciach):

Smernica 2014/53/EÚ

Smernica 2011/65/EÚ v znení 2015/863/EÚ

CE

WEEE

Tento výrobok nesmie byť likvidovaný ako bežný domový odpad v súlade so smernicou EÚ o odpadových elektrických a elektronických zariadeniach (WEEE - 2012/19/EÚ). Namiesto toho musí byť vrátený na miesto nákupu alebo odovzdaný na verejné zberné miesto recyklovateľného odpadu. Tým, že zaistíte správnu likvidáciu tohto výrobku, pomôžete predísť možným negatívnym dôsledkom pre životné prostredie a ľudské zdravie, ktoré by inak mohli byť spôsobené nevhodným nakladaním s odpadom z tohto výrobku. Ďalšie informácie získate na miestnom úrade alebo na najbližšom zbernom mieste. Nesprávna likvidácia tohto typu odpadu môže mať za následok pokuty v súlade s vnútroštátnymi predpismi.

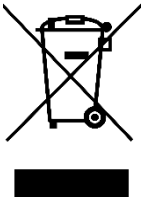

Kedves vásárló,

Köszönjük, hogy megvásárolta termékünket. Kérjük, az első használat előtt figyelmesen olvassa el az alábbi utasításokat, és őrizze meg ezt a használati útmutatót a későbbi használatra. Fordítson különös figyelmet a biztonsági utasításokra. Ha bármilyen kérdése vagy észrevétele van a készülékkel kapcsolatban, kérjük, forduljon az ügyfélvonalhoz.

Termék áttekintés

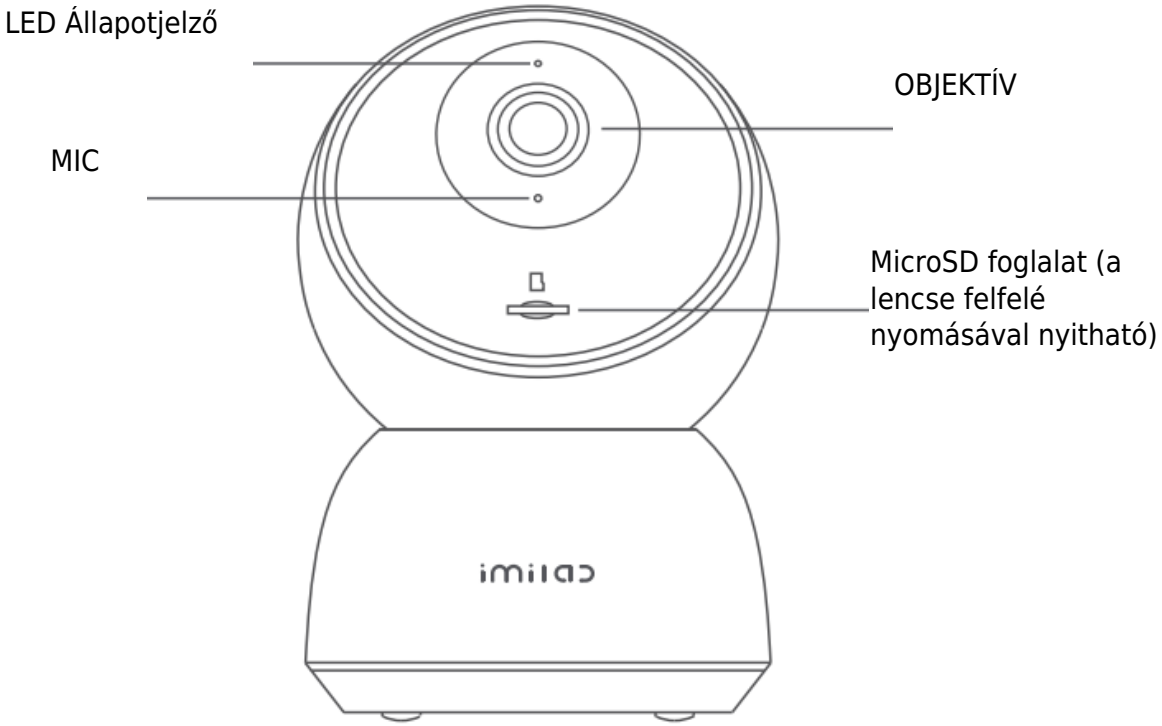

Előlnézet

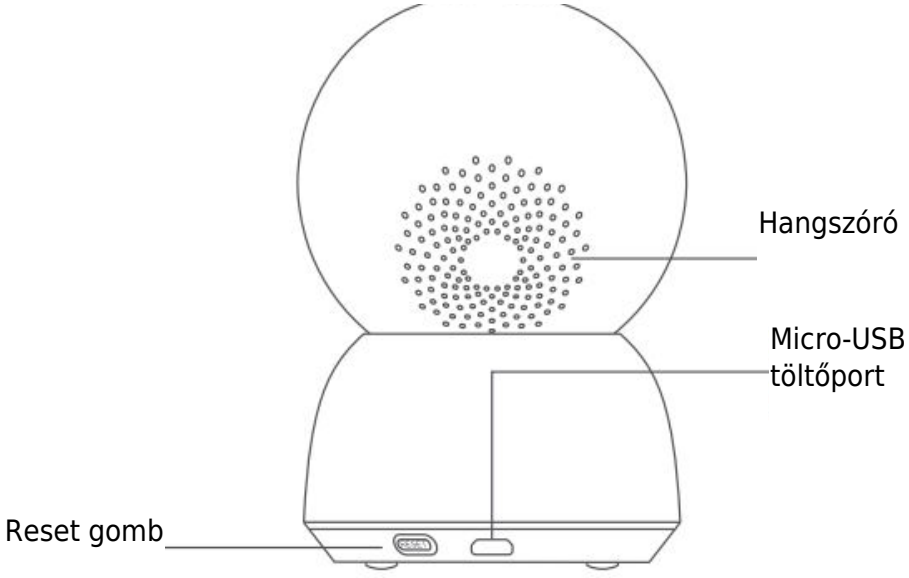

Hátsó nézet

Csomag tartalma: IMILAB C30 x 1, tápkábel x 1, falra szerelhető tartozék x 1, felhasználói kézikönyv x 1.

Telepítés

Az IMILAB C30 számos vízszintes felületen elhelyezhető, például íróasztalon, dohányzóasztalon és dohányzóasztalon. A falra is felszerelhető.

IMILAB C30 falra szerelve:

1. Fúrjon két lyukat a falon, az IMILAB C30 alapját használva sablonként. Javasoljuk, hogy a fúrás előtt ceruzával jelölje be a furatok helyét. Az egyes lyukak átmérője körülbelül 6 mm, mélysége körülbelül 30 mm.

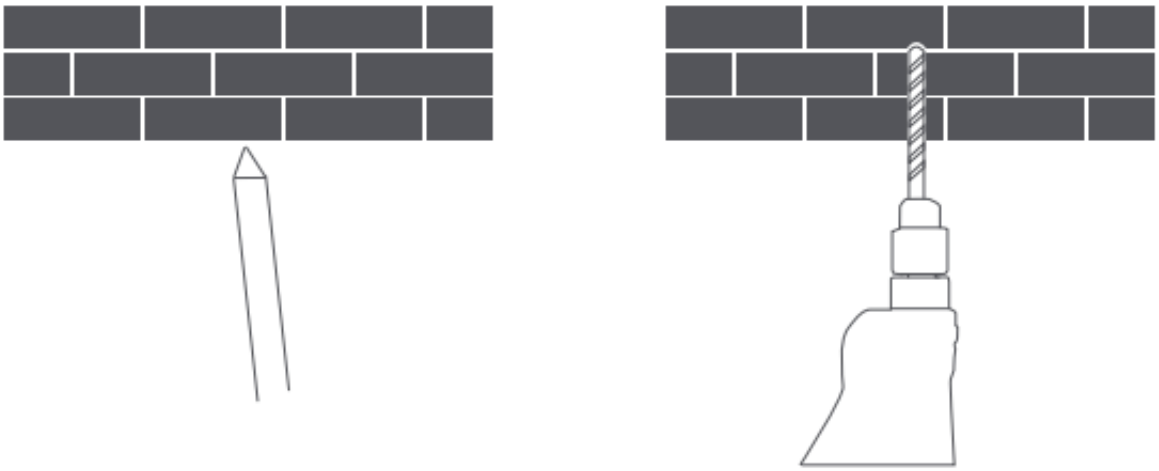

2. Helyezze a két műanyag tiplit a falon lévő lyukakba.

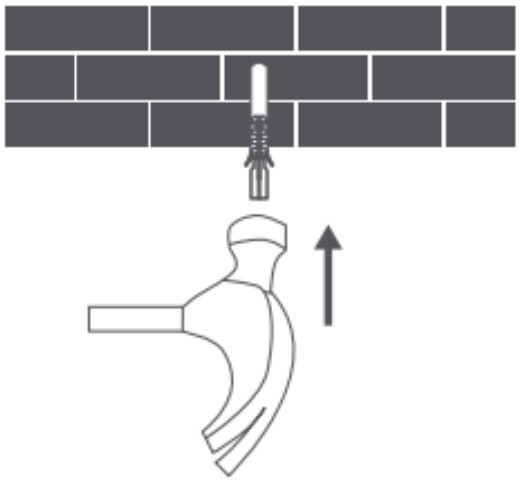

3. Ügyeljen arra, hogy a bázisegységet úgy helyezze el, hogy a nyíl felfelé mutasson. Rögzítse az alapegységet a műanyag tiplikbe helyezett csavarok meghúzásával.

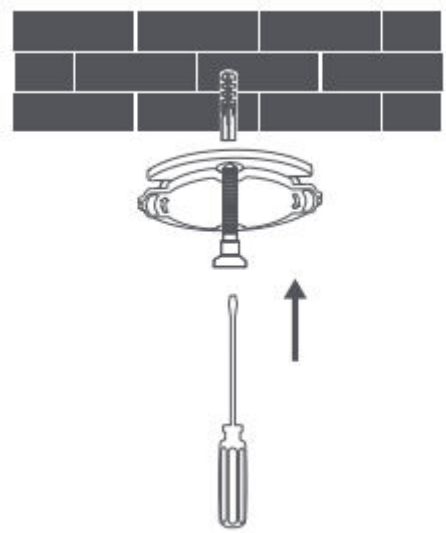

4. A kameraegység alján lévő hornyok illesztése az alapegységen lévő kiemelkedő területhez. Nyomja le az egységet, hogy a két felület egy vonalban legyen, majd fordítsa el a kameraegységet bármelyik irányba a rögzítéshez.

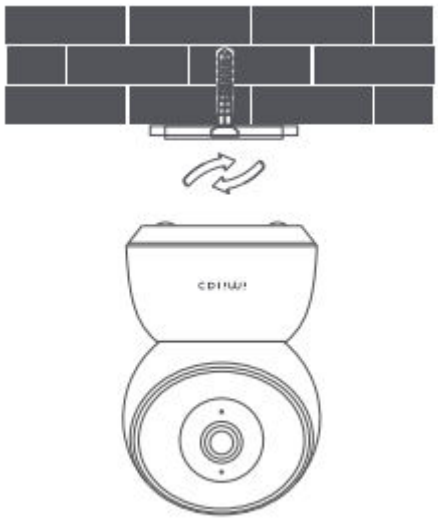

Figyelmeztetés:
A sérülések és károk elkerülése érdekében a készüléket a padlóhoz/falhoz kell biztonságosan rögzíteni a telepítési útmutatóban megadottak szerint.

A biztonsági kamera falra szerelése esetén:
Kérjük, vegye figyelembe, hogy a falnak legalább a termék teljes súlyának háromszorosát kell elbírnia.

Termék utasítások

A készülék bekapcsolása

Az IMILAB C30 automatikusan aktiválódik, amint a tápkábelt a Micro-USB töltőportba dugja.

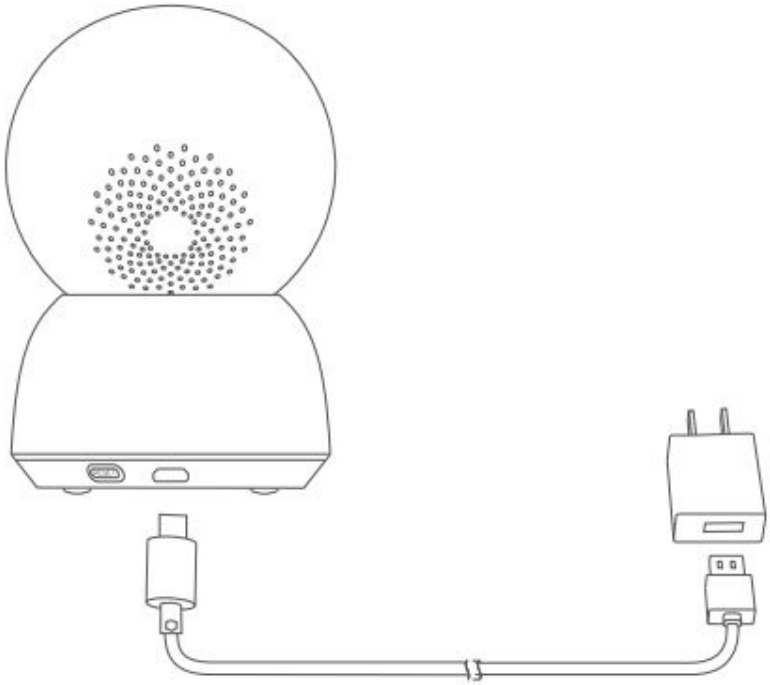

1. Ha a jelzőfény narancssárgán villog, az azt jelenti, hogy a készülék sikeresen aktiválódott. Ellenkező esetben kérjük, állítsa vissza a készüléket.
2. Miután az IMILAB C30 készüléket bekapcsolta, kérjük, ne próbálja meg erővel elforgatni. Ha a kamera helytelenül van beállítva, a beállítás elvégezhető az alkalmazáson keresztül.

Jelzőfény

- Folyamatos kék: csatlakoztatva/az eszköz állapota normális
- Kék villogás: hálózati hiba
- Gyorsan villogó narancssárga: kapcsolatra vár
- Lassan villogó narancssárga: rendszerfrissítés folyamatban

MicroSD kártya telepítése

Győződjön meg róla, hogy az IMILAB C30 tápellátása már le van kapcsolva. Állítsa felfelé a kamera lencséjét, amíg a MicroSD-kártya foglalata láthatóvá nem válik, majd helyezze be a MicroSD-kártyát a foglalatba (az érintkezési pontokkal ellátott oldalnak lefelé kell mutatnia).

Megjegyzés: A MicroSD-kártya behelyezése vagy eltávolítása előtt kapcsolja ki az IMILAB C30 tápellátását. Kérjük, használjon eredeti, minősített beszállító által gyártott Micro SD kártyát, amelynek olvasási/írási sebessége nem lehet kevesebb, mint U1/Class 10. (A maximális támogatott kapacitás 64 GB)

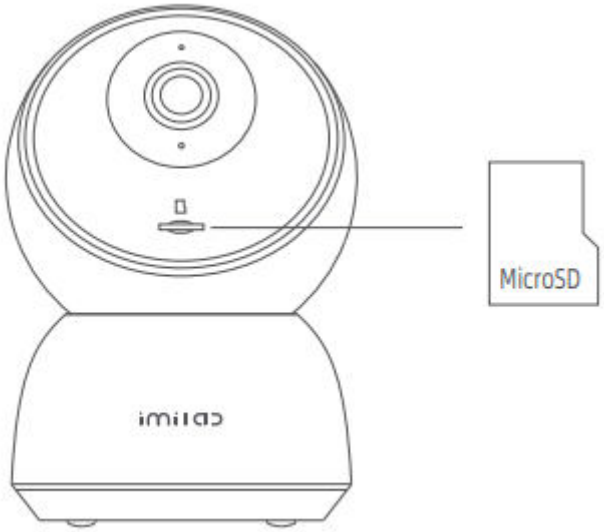

Gyári beállítások visszaállítása

Nyomja meg és tartsa lenyomva a Reset gombot több mint 5 másodpercig, majd hallhatja a "reset succeed" hangot.

A MicroSD-kártyán tárolt adatok nem törlődnek.

Telepítse az Imilab Home alkalmazást

Csatlakozzon az Imilab Home alkalmazáshoz. Ez a termék az Imilab Home alkalmazással működik. Irányítsa a készüléket az Imilab Home alkalmazással.

Az alkalmazás letöltéséhez és telepítéséhez szkennelje be a QR-kódot. Vagy keressen rá az "Imilab Home" kifejezésre az alkalmazásboltban a letöltéshez és telepítéshez.

Nyissa meg az Imilab Home alkalmazást, koppintson a "+" gombra a jobb felső sarokban, majd kövesse az utasításokat a készülék hozzáadásához.

Eszköz hozzáadása

- Nyissa meg az Imilab Home alkalmazást, és koppintson a "+" gombra a jobb felső sarokban. Koppintson a "[-]" gombra, és a telefonjával szkennelje be a készülék alatti QR-kódot, majd kövesse a lépéseket a készülék hozzáadásához.
- Nyissa meg az Imilab Home alkalmazást, és koppintson a "+" gombra a jobb felső sarokban. Koppintson az "Imilab C30" címkére, majd kövesse a lépéseket a készülék hozzáadásához.

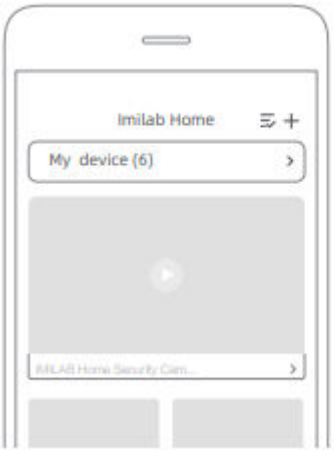



Megjegyzés: Az alkalmazás verziója frissülhetett, kérjük, kövesse az aktuális alkalmazásverzió alapján az utasításokat.

Műszaki adatok

Név:	IMILAB C30
Modell:	CMSXJ21E
Nettó súly:	289 g
Látószög:	100°
Tápfeszültség bemenet:	5V⎓ 2A
Vezeték nélküli kapcsolat:	Wi-Fi IEEE 802.11a/b/g/n/n/ac2.4GHz/5GH
FCC ID:	2APA9-CMSXJ21E
Bővíthető memória:	Bővíthető memória: SD kártya (legfeljebb 64 GB)
Méretek:	112 mm x 75,4 mm 75,4 mm 75,4 mm
Üzemi hőmérséklet:	-10°C és 40°C között
Felbontás:	2560 x 1440

Óvintézkedések

- A kamera működési hőmérsékleti tartománya -10°C és 40°C között van. Ne használja a kamerát a megadott tartományt meghaladó vagy az alatti hőmérsékletű környezetben.
- A kamera egy precíziós elektronikai termék. A normál működés biztosítása érdekében ne telepítse a kamerát magas páratartalmú környezetbe, és ne engedje, hogy víz kerüljön bele.
- A kamera teljesítményének javítása érdekében ne helyezze a lencsét tükröződő felülettel szemben vagy mellé, például üvegablakok vagy fehér falak mellé, mivel ez a kamera közelében lévő területeken túl világos, a távolabbi területeken pedig sötétebb képet eredményez, vagy a kamera fehér képeket készít.
- Győződjön meg róla, hogy a kamera erős Wi-Fi jelet biztosító területen van telepítve. Ne helyezze a kamerát olyan tárgyak közelébe, amelyek befolyásolhatják a Wi-Fi jelét, például fémtárgyak, mikrohullámú sütők.
- Normál használat esetén ezt a berendezést legalább 20 cm távolságban kell tartani az antenna és a felhasználó teste között.

EU-megfelelőségi nyilatkozat

A nyilatkozat tárgya:

Cím: Otthoni biztonsági kamera

Modell / típus: C30

A fenti terméket az irányelv(ek)ben meghatározott alapvető követelményeknek való megfelelés igazolásához használt szabvány(ok)nak megfelelően vizsgálták:

2014/53/EU irányelv

A 2015/863/EU módosított 2011/65/EU irányelv

CE

WEEE

Ez a termék nem ártalmatlanítható normál háztartási hulladékként az elektromos és elektronikus berendezések hulladékairól szóló uniós irányelvvel (WEEE - 2012/19 / EU) összhangban. Ehelyett vissza kell juttatni a vásárlás helyére, vagy át kell adni az újrahasznosítható hulladékok nyilvános gyűjtőhelyén. Azzal, hogy gondoskodik a termék megfelelő ártalmatlanításáról, segít megelőzni a környezetre és az emberi egészségre gyakorolt esetleges negatív következményeket, amelyeket egyébként a termék nem megfelelő hulladékkezelése okozhatna. További részletekért forduljon a helyi hatósághoz vagy a legközelebbi gyűjtőponthoz. Az ilyen típusú hulladék nem megfelelő ártalmatlanítása a nemzeti előírásoknak megfelelően pénzbírságot vonhat maga után.

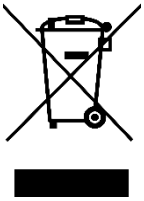

Sehr geehrter Kunde,

vielen Dank für den Kauf unseres Produkts. Bitte lesen Sie die folgenden Anweisungen vor dem ersten Gebrauch sorgfältig durch und bewahren Sie diese Bedienungsanleitung zum späteren Nachschlagen auf. Beachten Sie insbesondere die Sicherheitshinweise. Wenn Sie Fragen oder Kommentare zum Gerät haben, wenden Sie sich bitte an den Kundenservice.

Produktübersicht

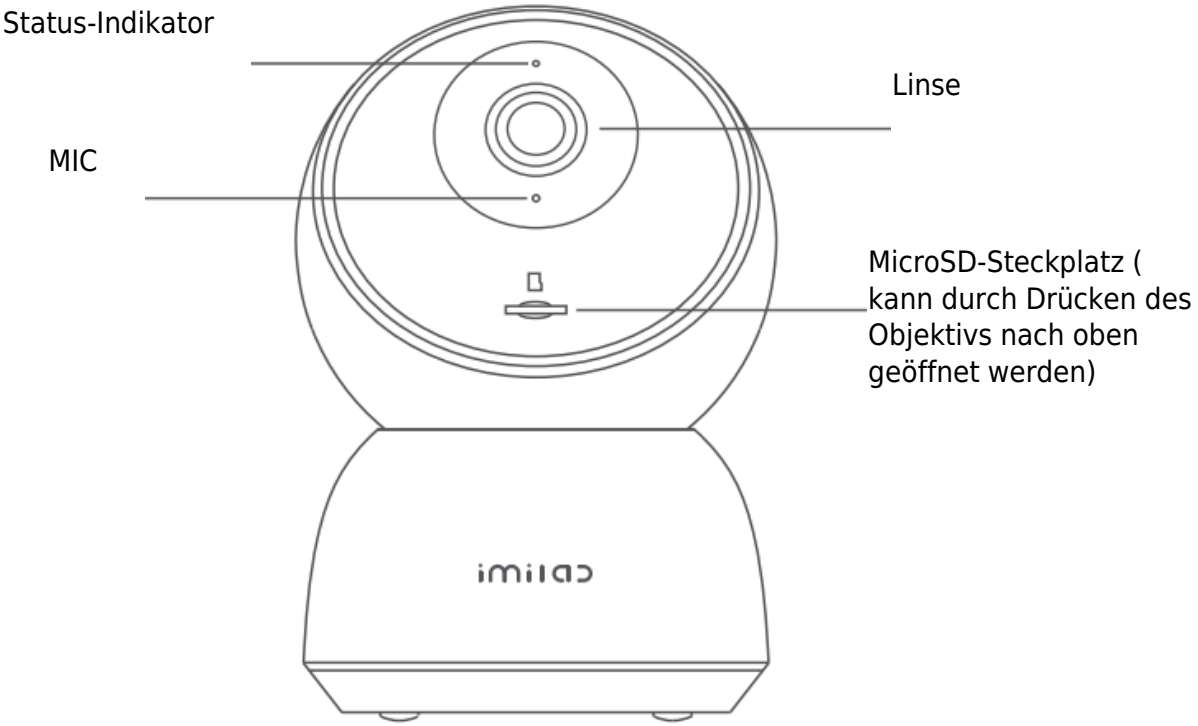

Vorderansicht

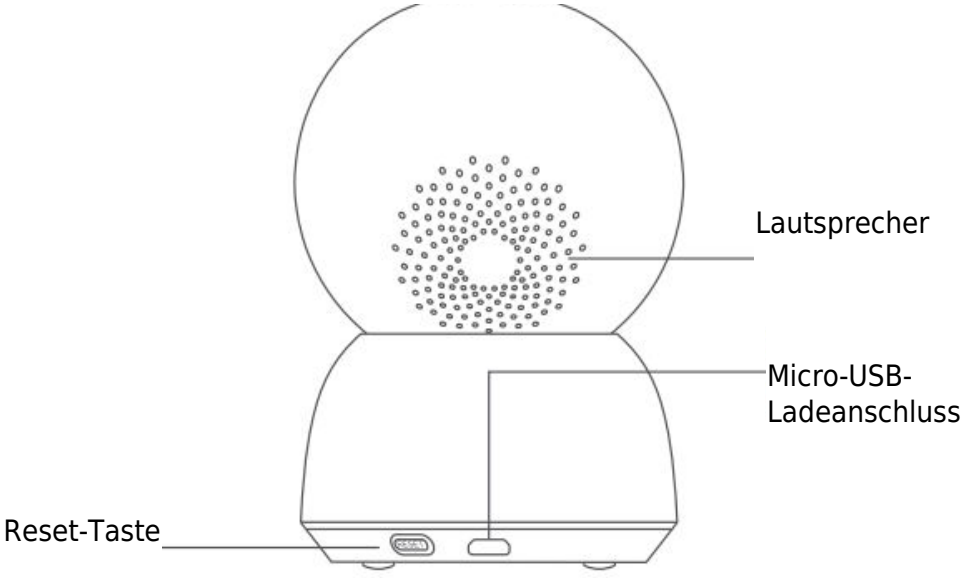

Rückansicht

Paketinhalt: IMILAB C30 x 1, Netzkabel x 1, Wandmontage-Zubehörpaket x 1, Benutzerhandbuch x 1.

Einrichtung

IMILAB C30 kann auf verschiedenen horizontalen Flächen aufgestellt werden, z. B. auf einem Schreibtisch, einem Beistelltisch oder einem Couchtisch. Sie kann auch an der Wand montiert werden.

IMILAB C30 an einer Wand montiert:

1. Bohren Sie zwei Löcher in die Wand, indem Sie den Sockel der IMILAB C30 als Schablone verwenden. Es wird empfohlen, die Positionen der Löcher vor dem Bohren mit einem Bleistift zu markieren. Der Durchmesser jedes Lochs beträgt etwa 6 mm, die Tiefe etwa 30 mm.

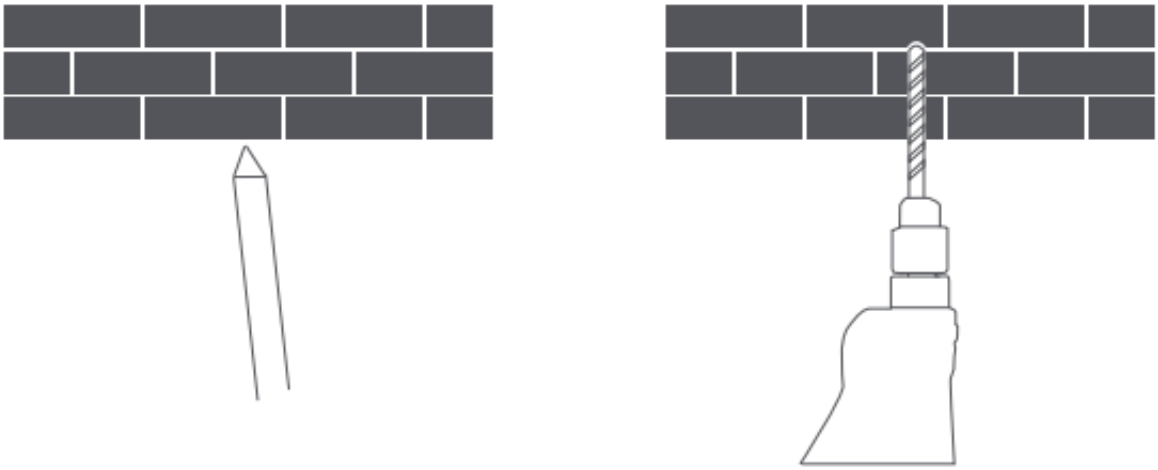

2. Stecken Sie die beiden Kunststoffdübel in die Löcher an der Wand.

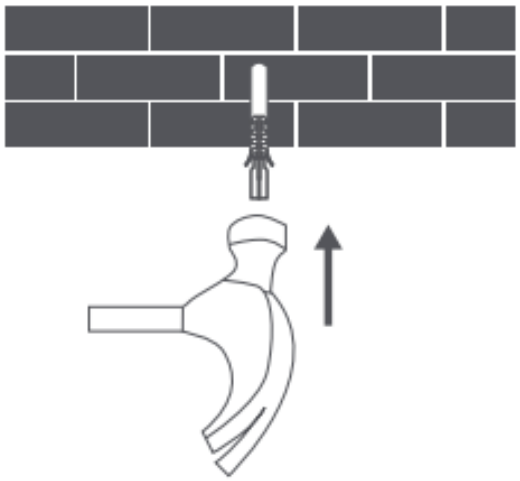

3. Achten Sie darauf, die Basiseinheit so zu positionieren, dass der Pfeil nach oben zeigt. Sichern Sie die Basiseinheit, indem Sie die Schrauben in den Kunststoffankern festziehen.

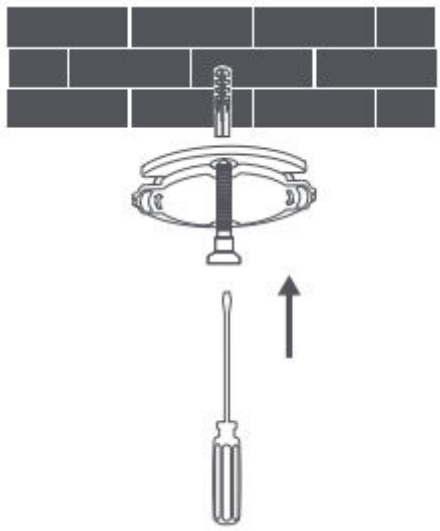

4. Richten Sie die Rillen an der Unterseite der Kameraeinheit auf den erhöhten Bereich an der Basiseinheit aus. Drücken Sie die Einheit nach unten, bis die beiden Flächen bündig sind, und drehen Sie dann die Kameraeinheit in eine der beiden Richtungen, um sie in ihrer Position zu verriegeln.

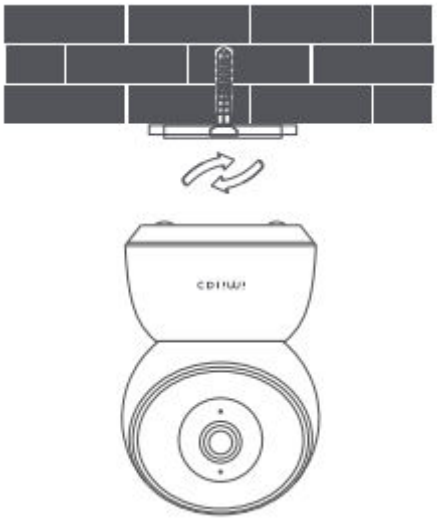

Warnung:
Um Schäden oder Verletzungen zu vermeiden, muss das Gerät gemäß der Installationsanleitung sicher am Boden/an der Wand befestigt werden.

Bei der Montage der Überwachungskamera an einer Wand:
Bitte beachten Sie, dass die Wand mindestens das Dreifache des Gesamtgewichts des Produkts tragen können muss.

Anweisungen zum Produkt

Einschalten des Geräts

IMILAB C30 wird automatisch aktiviert, sobald das Netzkabel in den Micro-USB-Ladeanschluss eingesteckt wird.

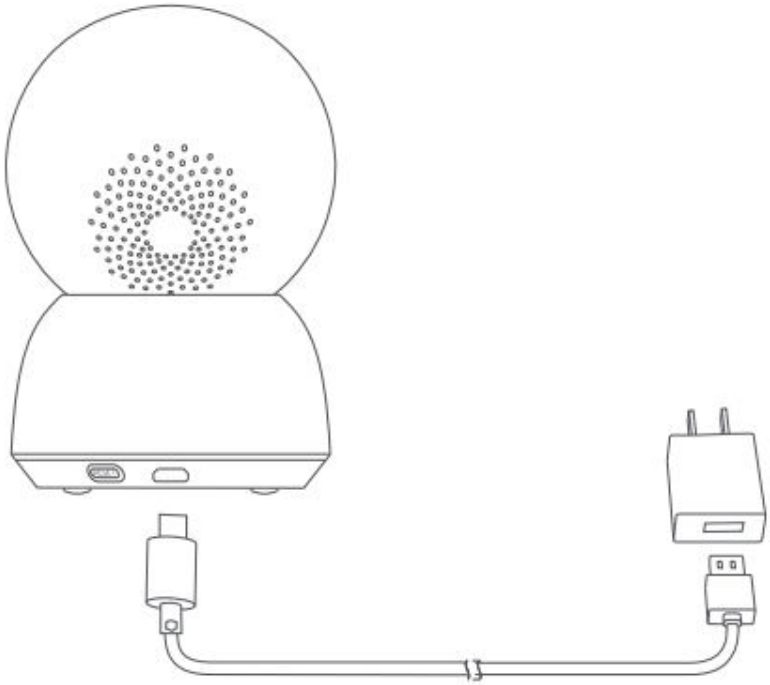

1. Wenn die Anzeigeleuchte orange blinkt, bedeutet dies, dass das Gerät erfolgreich aktiviert wurde. Andernfalls setzen Sie das Gerät bitte zurück.
2. Sobald die IMILAB C30 eingeschaltet ist, versuchen Sie bitte nicht, den Kopf mit Gewalt zu drehen. Wenn die Kameraposition nicht korrekt ist, kann die Einstellung über die App vorgenommen werden.

Anzeigelampe

- Ständig blau leuchtend: Verbindung/Gerätestatus ist normal
- Blinkt blau: Netzwerkfehler
- Blinkt schnell orange: Warten auf Verbindung
- Blinkt langsam orange: System-Upgrade wird durchgeführt

Einsetzen einer MicroSD-Karte

Vergewissern Sie sich, dass die Stromversorgung der IMILAB C30 bereits unterbrochen ist. Klappen Sie das Kameraobjektiv nach oben, bis der MicroSD-Steckplatz sichtbar wird, und stecken Sie die MicroSD-Karte in den Steckplatz (die Seite mit den Kontaktpunkten muss nach unten zeigen).

Hinweis: Bitte schalten Sie die Stromversorgung der IMILAB C30 aus, bevor Sie die MicroSD-Karte einlegen oder entfernen. Bitte verwenden Sie eine Original-MicroSD-Karte eines qualifizierten Herstellers mit einer Lese-/Schreibgeschwindigkeit von mindestens U1/Klasse 10. (Die maximal unterstützte Kapazität beträgt 64 GB)

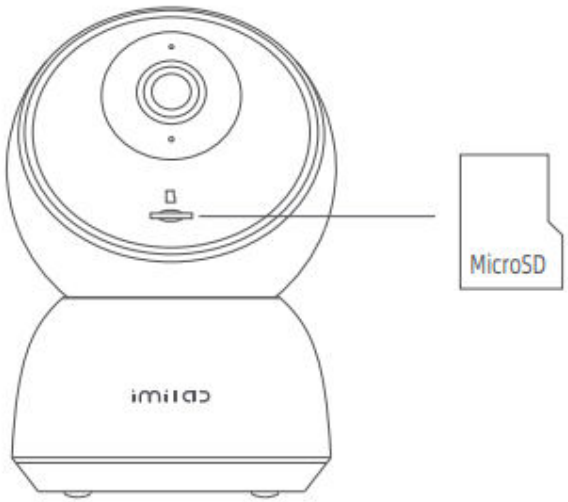

Werkseinstellungen wiederherstellen

Halten Sie die Reset-Taste länger als 5 Sekunden gedrückt, dann hören Sie die Stimme "Reset erfolgreich".

Die auf der MicroSD-Karte gespeicherten Daten werden nicht gelöscht.

Imilab Home App installieren

Verbinden Sie sich mit der Imilab Home App. Dieses Produkt funktioniert mit der Imilab Home App. Steuern Sie Ihr Gerät mit der Imilab Home App.

Scannen Sie den QR-Code, um die App herunterzuladen und zu installieren. Oder suchen Sie im App Store nach "Imilab Home", um sie herunterzuladen und zu installieren.

Öffnen Sie die Imilab Home App, tippen Sie oben rechts auf "+" und folgen Sie dann den Anweisungen, um Ihr Gerät hinzuzufügen.

Gerät hinzufügen

- Öffnen Sie die Imilab Home-App und tippen Sie oben rechts auf "+". Tippen Sie auf "[-]" und scannen Sie den QR-Code unter dem Gerät mit Ihrem Telefon, dann können Sie den Schritten folgen, um Ihr Gerät hinzuzufügen.

- Öffnen Sie die Imilab Home-App und tippen Sie oben rechts auf "+". Tippen Sie auf "Imilab C30" und folgen Sie dann den Schritten, um Ihr Gerät hinzuzufügen.

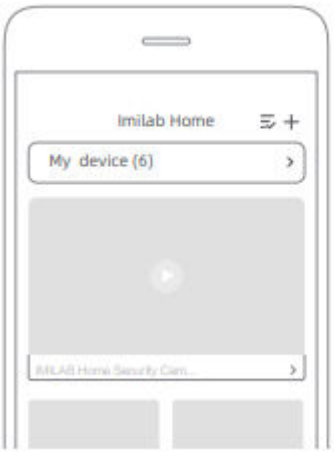



Hinweis: Die Version der App könnte aktualisiert worden sein. Bitte folgen Sie den Anweisungen auf der Grundlage der aktuellen App-Version.

Spezifikationen

Name:	IMILAB C30
Modell:	CMSXJ21E
Nettogewicht:	289 g
Objektiv-Winkel:	100°
Leistungsaufnahme:	5V⎓ 2A
Drahtlose Konnektivität:	Wi-Fi IEEE 802.11a/b/g/n/ac2,4GHz/5GH
FCC-ID:	2APA9-CMSXJ21E
Erweiterbarer Speicher:	Erweiterbarer Speicher: Micro SD-Karte (bis zu 64 GB)
Abmessungen:	112 mm x 75,4 mm 75,4 mm
Betriebstemperatur:	-10°C bis 40°C
Auflösung:	2560 x 1440

Vorsichtsmaßnahmen

- Der Betriebstemperaturbereich für diese Kamera liegt zwischen -10°C und 40°C. Verwenden Sie die Kamera nicht in Umgebungen mit Temperaturen über oder unter dem angegebenen Bereich.
- Die Kamera ist ein elektronisches Präzisionsprodukt. Um den normalen Betrieb zu gewährleisten, sollten Sie die Kamera nicht in Umgebungen mit hoher Luftfeuchtigkeit installieren und kein Wasser in die Kamera eindringen lassen.
- Um die Leistung der Kamera zu verbessern, sollten Sie das Objektiv nicht gegenüber oder neben einer spiegelnden Oberfläche, wie z. B. Glasfenstern oder weißen Wänden, aufstellen, da dies dazu führt, dass das Bild in kameranahen Bereichen zu hell und in weiter entfernten Bereichen zu dunkel erscheint, oder dass die Kamera weiße Bilder produziert.
- Stellen Sie sicher, dass die Kamera in einem Bereich mit einem starken Wi-Fi-Signal installiert ist. Stellen Sie die Kamera nicht in der Nähe von Gegenständen auf, die das Wi-Fi-Signal beeinträchtigen könnten, wie z. B. Metallgegenstände oder Mikrowellenherde.
- Bei normalem Gebrauch des Geräts sollte ein Abstand von mindestens 20 cm zwischen der Antenne und dem Körper des Benutzers eingehalten werden.

Garantiebedingungen

Auf ein neues Produkt, das im Vertriebsnetz von Alza gekauft wurde, wird eine Garantie von 2 Jahren gewährt. Wenn Sie während der Garantiezeit eine Reparatur oder andere Dienstleistungen benötigen, wenden Sie sich direkt an den Produktverkäufer. Sie müssen den Originalkaufbeleg mit dem Kaufdatum vorlegen.

Als Widerspruch zu den Garantiebedingungen, für die der geltend gemachte Anspruch nicht anerkannt werden kann, gelten:

- Verwendung des Produkts für einen anderen Zweck als den, für den das Produkt bestimmt ist, oder Nichtbeachtung der Anweisungen für Wartung, Betrieb und Service des Produkts.
- Beschädigung des Produkts durch Naturkatastrophe, Eingriff einer unbefugten Person oder mechanisch durch Verschulden des Käufers (z.B. beim Transport, Reinigung mit unsachgemäßen Mitteln usw.).
- Natürlicher Verschleiß und Alterung von Verbrauchsmaterialien oder Komponenten während des Gebrauchs (wie Batterien usw.).
- Exposition gegenüber nachteiligen äußeren Einflüssen wie Sonnenlicht und anderen Strahlungen oder elektromagnetischen Feldern, Eindringen von Flüssigkeiten, Eindringen von Gegenständen, Netzüberspannung, elektrostatische Entladungsspannung (einschließlich Blitzschlag), fehlerhafte Versorgungs- oder Eingangsspannung und falsche Polarität dieser Spannung, chemische Prozesse wie verwendet Netzteile usw.
- Wenn jemand Änderungen, Modifikationen, Konstruktionsänderungen oder Anpassungen vorgenommen hat, um die Funktionen des Produkts gegenüber der gekauften Konstruktion zu ändern oder zu erweitern oder nicht originale Komponenten zu verwenden.

EU-Konformitätserklärung

Gegenstand der Erklärung:

Produktbezeichnung: Haussicherheitskamera

Modell / Typ: C30

Das oben genannte Produkt wurde nach der/den Norm(en) geprüft, die zum Nachweis der Einhaltung der in der/den Richtlinie(n) festgelegten grundlegenden Anforderungen verwendet wurde(n):

Richtlinie Nr. 2014/53/EU

Richtlinie Nr. 2011/65/EU in der Fassung 2015/863/EU

CE

WEEE

Dieses Produkt darf gemäß der EU-Richtlinie über Elektro- und Elektronik-Altgeräte (WEEE - 2012/19 / EU) nicht über den normalen Hausmüll entsorgt werden. Stattdessen muss es an den Ort des Kaufs zurückgebracht oder bei einer öffentlichen Sammelstelle für wiederverwertbare Abfälle abgegeben werden. Indem Sie sicherstellen, dass dieses Produkt ordnungsgemäß entsorgt wird, tragen Sie dazu bei, mögliche negative Folgen für die Umwelt und die menschliche Gesundheit zu vermeiden, die andernfalls durch eine unsachgemäße Abfallbehandlung dieses Produkts verursacht werden könnten. Wenden Sie sich an Ihre örtliche Behörde oder an die nächstgelegene Sammelstelle, um weitere Informationen zu erhalten. Die unsachgemäße Entsorgung dieser Art von Abfall kann gemäß den nationalen Vorschriften zu Geldstrafen führen.

