NINJA

AS101EU

HASZNÁLATI ÚTMUTATÓ

CRISPI PRO
AS101EU Series



ninjakitchen.eu

KÖSZÖNJÜK

hogy megvásároltad a Ninja CRISPi PRO Air Fryer-t

TECHNIKAI SPECIFIKÁCIÓK

Feszültség: 220-240V ~ 50-60Hz

Teljesítmény: 2050W

TIPP: A modell- és sorozatszámot a készülék hátulján, a tápkábel mellett található QR-kódos címkén találja meg.

A készenléti energiafogyasztás 0,2 W.
A készülék 10 perc inaktivitás után automatikusan készenléti üzemmódba kapcsol.

	**Olvassa el és tekintse át az utasításokat a termék működésének és használatának megértéséhez.**
	**Azt jelzi, hogy olyan veszély áll fenn, amely személyi sérülést, halált vagy jelentős anyagi kárt okozhat, ha a szimbólum melletti figyelmeztetést figyelmen kívül hagyják.**
	**Kerülje az érintkezést a forró felületekkel. Az égési sérülések elkerülése érdekében mindig használjon kézvédőt.**
	**For indoor and household use only.**
	**Do not cover or obstruct vent in any way.**

⚠FIGYELMEZTETÉS

Az utasítások be nem tartása áramütést, tüzet vagy égési sérülést okozhat, ami anyagi kárhozathoz, személyi sérüléshez vagy halálhoz vezethet. Elektromos készülékek használatakor az alapvető biztonsági óvintézkedéseket mindig be kell tartani, beleértve az alábbiakat:

CRISPI PRO

AS101EU/AS090EU Series

FONTOS BIZTONSÁGI UTASÍTÁSOK

KIZÁRÓLAG BELTÉRI, HÁZTARTÁSI HASZNÁLATRA. HASZNÁLAT ELŐTT OLVASSA EL AZ ÖSSZES UTASÍTÁST.

Ez a jelzés azt jelzi, hogy a terméket az EU egész területén tilos egyéb háztartási hulladékkal együtt kidobni.



Az ellenőrizetlen hulladéklerakásból adódó esetleges környezeti vagy emberi egészségkárosodás megelőzése érdekében felelősségteljesen hasznosítsa újra a terméket, elősegítve ezzel az anyagi erőforrások fenntartható újrafelhasználását. A használt készülék visszajuttatásához vegye igénybe a visszaküldési és gyűjtőrendszereket, vagy lépjen kapcsolatba azzal a kereskedővel, akitől a terméket vásárolta. Ők átvehetik a terméket a környezetbarát újrahasznosítás céljából.

NE érintse meg a forró felületeket vagy a szellőzőnyílást

1 A Ninja CRISPi PRO, az állítható platform, a Ninja CleanCrisp üvegedények és a sütőrácsok használat közben rendkívül felforrósodnak. Az égési sérülések és súlyos balesetek elkerülése érdekében:

• Az üvegedényeket mindig a fülénél fogva, edényfogó kesztyűvel mozgassa. NE érjen hozzá a forró üvegedényekhez.

• Várja meg, amíg a platform lehűl, vagy használjon hőszigetelt edényfogó kesztyűt a kezeléséhez.

• NE érintsen meg semmilyen más alkatrészt védőalátét vagy hőszigetelt edényfogó kesztyű nélkül.

2 Használat közben forró levegő és gőz távozik. Tartsa kezét és arcát biztonságos távolságban a légkivezető nyílástól.

FELHASZNÁLÓI KÖVETELMÉNYEK

3 NE engedje, hogy gyermekek használják, tisztítsák, karbantartsák a készüléket, vagy játsszanak vele. Gyermekek közelében történő használat esetén szoros felügyelet szükséges.

4 Csökkent fizikai, érzékszervi vagy mentális képességekkel rendelkező, illetve tapasztalattal és ismeretekkel nem rendelkező személyek csak felügyelet mellett használhatják a készüléket, vagy ha útmutatást kaptak annak biztonságos használatáról, és megértették a vele járó veszélyeket.

RENDELTETÉSSZERŰ HASZNÁLAT

5 Ezt a készüléket KIZÁRÓLAG forrólevegős sütéshez (air fry) használja. NE használja bő olajban való sütéshez. NE használja a készüléket a rendeltetésétől eltérő célra.

VÁLASSZON BIZTONSÁGOS HELYET

6 Használat előtt győződjön meg róla, hogy a készülék megfelelő helyen van. NE mozgassa vagy helyezze át használat közben. Rendkívüli óvatossággal járjon el, ha az üvegedények forró ételt, olajat vagy folyadékot tartalmaznak. A nem megfelelő használat az étel kiömléséhez vezethet, ami súlyos égési sérüléseket vagy személyi sérülést okozhat.

KIZÁRÓLAG BELTÉRI, KONYHAPULTON TÖRTÉNŐ HASZNÁLATRA

7 Ez a készülék kizárólag beltéri, háztartási használatra készült. NE használja a szabadban, mozgó járműveken vagy hajókon.

8 Kizárólag konyhapulton történő használatra. Ügyeljen arra, hogy a felület vízszintes, tiszta és száraz legyen. NE helyezze a munkalap széle közelébe.

TARTSA TÁVOL HŐFORRÁSTÓL

9 A tűzveszély és az anyagi károk elkerülése érdekében NE helyezze a készüléket vagy a tápkábelt főzőlapra. Soha ne tegye forró felületre, forró gáz- vagy elektromos égő közelébe, illetve sütőbe.

HAGYJON HELYET A SZELLŐZÉSHEZ

10 NE takarja le a légbeszívó vagy légkivezető nyílásokat a készülék működése közben. Ez megakadályozza az egyenletes sütést, károsíthatja az egységet vagy túlmelegedést okozhat. Tartson minden tárgyat legalább 15 cm távolságra a szellőzőnyílásoktól használat közben.

KERÜLJE EL A NINJA CleanCrisp ÜVEGEDÉNYEK TÖRÉSÉT:

11 A hirtelen hőmérséklet-változás az üveg törését okozhatja.

• NE tegyen hűvös vagy hideg folyadékot, illetve ételt a forró üvegedénybe. Ne tegyen forró folyadékot vagy ételt a hideg üvegedénybe.

• NE hagyja, hogy a forró üvegedény közvetlenül érintkezzen hűvös vagy nedves felületekkel, tárgyakkal. Hagyja lehűlni az üvegedényt, mielőtt a mosogatóba tenné, elmosná, hűtőbe vagy fagyasztóba helyezné.

12 Az edények nem használhatók hagyományos sütőben, grillben vagy főzőlapon. NE használja semmilyen melegítő készülékkel vagy hőforrással, kivéve a CRISPi PRO főegységet vagy mikrohullámú sütőt. Ne tegyen üres edényt a mikrohullámú sütőbe.

13 A fizikai sérülések vagy ütések eltörhetik az üveget, vagy hajlamosabbá tehetik a hőmérséklet-változás miatti törésre.

• Ügyeljen rá, hogy ne karcolja meg az üveget fém eszközök vagy kések használatakor.

• NE használjon súroló hatású tisztítóeszközöket.

• NE ejtse le, és ne üsse az üveget kemény tárgyhoz vagy konyhai eszközökhöz.

• NE használjon és ne javítson olyan üvegedényt, amely leesett, kicsorbult, megrepedt vagy súlyosan megkarcolódott.

• Ha egy üvegedény kicsorbul vagy eltörik, használjon vastag kesztyűt és legyen óvatos az üveg eltakarításakor. A darabok élesek lehetnek és nehéz megtalálni őket.

• A törött üveget dobja ki; NE hasznosítsa újra.

14 A Ninja CleanCrisp üvegedények mosogatógépben moshatók. Kézzel is moshatók forró, mosogatószeres vízzel és nem súroló hatású tisztítószerekkel, illetve szükség esetén műanyag vagy nylon súrolópárnával.

• A műanyag fedelek kizárólag mikrohullámú sütőhöz és tároláshoz használhatók.

KÖZVETLENÜL MEGFELELŐ ALJZATBA CSATLAKOZTASSA

15 A készüléket és annak kábelét tartsa gyermekek elől elzárva.

16 Olyan aljzatot válasszon a konyhapult felett, amely lehetővé teszi a kábel elvezetését úgy, hogy gyermekek ne érhessék el, és távol legyen a forró felületektől és a készülék szellőzőnyílásaitól.

17 A készülék lerántásából eredő súlyos égési sérülések vagy ütéses balesetek kockázatának csökkentése érdekében:

• NE hagyja a kábelt az asztal vagy a pult széle felett lógni.

• NE használjon hosszabbítót.

• A rövid tápkábel azt a célt szolgálja, hogy csökkentse a kábel megragadásának vagy összegabalyodásának veszélyét, valamint a hosszabb kábelben való megbotlás kockázatát.

NE HASZNÁLJA, HA SÉRÜLT

18 Rendszeresen ellenőrizze a készüléket és a tápkábelt. Ha a készülék bármilyen módon sérült (beleértve a tápkábelt vagy a csatlakozót), NE használja. Ha működés közben a készülék meghibásodik, azonnal állítsa le a használatát, és hívja az ügyfélszolgálatot.

19 Ha egy Ninja üvegedény leesik, vagy kicsorbul, megreped, mélyen megkarcolódik, NE használja tovább, mivel az edény szerkezete gyengülhet és az edény eltörhet vagy szétrobbanhat; azonnal selejtezze le.

ÜZEMELTETÉS ELŐKÉSZÍTÉSE

20 Működtetés előtt MINDIG győződjön meg arról, hogy a Ninja CleanCrisp üvegedény megfelelően van behelyezve a Ninja CRISPi PRO főegységbe.

TÖLTSE A MEGFELELŐ SZINTIG

21 Annak érdekében, hogy az étel ne érintkezzen a fűtőelemmel – ami sérülést okozhat vagy befolyásolhatja a készülék biztonságos használatát –, NE töltse túl a Ninja üvegedényt étellel az edény peremén túl.

ELLENŐRIZZE AZ ÉTEL HŐMÉRSÉKLETÉT

22 Az aljzatok feszültsége változhat, ami befolyásolhatja a termék teljesítményét. Az esetleges betegségek elkerülése érdekében használjon ételhőmérőt annak ellenőrzésére, hogy az étel a javasolt hőmérsékletre sült-e meg.

TISZTÍTÁS

23 Használaton kívül és tisztítás előtt MINDIG kapcsolja ki a készüléket, és húzza ki a csatlakozót az aljzatból.

24 Az áramütés elleni védelem érdekében NE merítse a kábelt, a csatlakozókat vagy a főegység házát vízbe vagy más folyadékba.

25 NE tisztítsa fém súrolópárnával. A párnáról darabok törhetnek le, amelyek elektromos alkatrészekhez érve áramütés veszélyét okozhatják.

26 Lásd a Tisztítás fejezetet.

NEM MEGENGEDETT MÓDOSÍTÁSOK VAGY TARTOZÉKOK

27 A SharkNinja által nem javasolt módosítások vagy tartozékok használata tüzet, áramütést vagy sérüléseket okozhat. Csak olyan főzőedényeket, kiegészítőket, tartozékokat vagy cserealkatrészeket használjon, amelyeket a SharkNinja javasol vagy értékesít.

28 Ne használjon külső időzítőt vagy külön távirányító rendszert a készülék működtetéséhez.

ALKATRÉSZEK ÉS TARTOZÉKOK

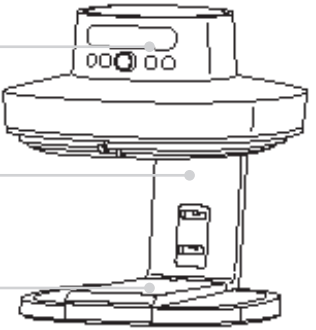

Nagy Crisper tálca X2



Tároló tető X2



Extra-nagy Ninja CleanCrisp üveg tároló

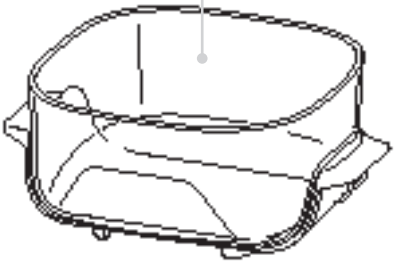

Közepes Ninja CleanCrisp üveg tároló

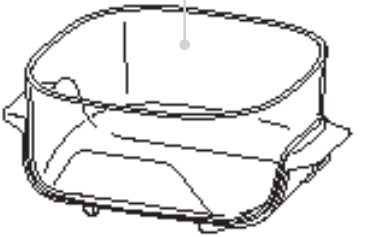

A CRISPI PRO MEGISMERÉSE

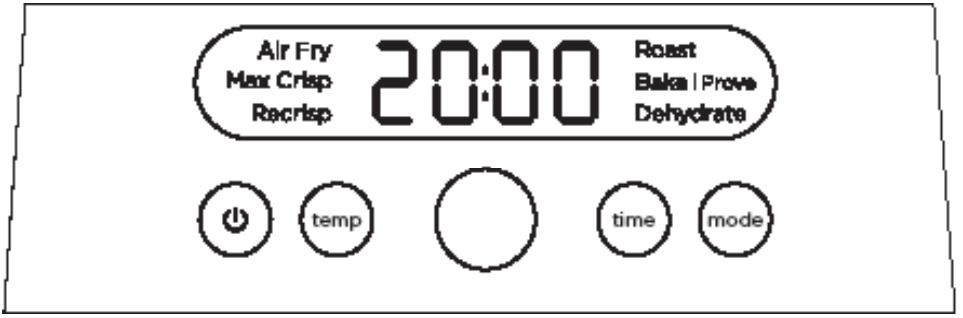

Funkciók

Air Fry: Használja ezt a funkciót, hogy ételeinek kevés olajjal vagy olaj nélkül adjon ropogós állagot.

Max Crisp: Adja meg az ételeknek az utolsó ropogós simítást, vagy olvassza rá a feltételeket a tökéletes végeredmény érdekében.

Recrisp: Melegítse fel kíméletesen a maradékokat, hogy azok újra frissek és ropogósak legyenek.

Roast: Húsok sütésére szolgál, hogy azok omlósak legyenek, és még sok másra.

Bake/Prove: Készítsen ínycsiklandó süteményeket és desszerteket.

Dehydrate: Aszaljon húsokat, gyümölcsöket és zöldségeket egészséges rágcsálnivalók készítéséhez.

MEGJEGYZÉS: A funkciók modellenként eltérőek lehetnek

FUNKCIÓGOMBOK

Főkapcsoló: Nyomja meg a be- vagy kikapcsoláshoz

Temp: Nyomja meg a hőmérséklet (temp) gombot, és a tárcsa segítségével állítsa be a kívánt értéket.

Time: Nyomja meg az idő (time) gombot, és a tárcsa segítségével állítsa be az időt.

Mode: Nyomja meg az üzemmód (mode) gombot, és a tárcsa segítségével válassza ki a sütési módot.

TÁRCSA

Funkció/Hőmérséklet/Idő kiválasztása: Forgassa el a tárcsát a sütési funkció kiválasztásához, vagy az idő és a hőmérséklet beállításához..

Tárcsa/Start: Nyomja meg a tárcsát a sütés elindításához vagy szüneteltetéséhez.

MEGJEGYZÉS: A sütés automatikusan leáll, amikor a Ninja üvegedényt eltávolítják a CRISPi PRO főegységből..

ELSŐ HASZNÁLAT ELŐTT

1 Távolítson el és dobjon ki minden csomagolóanyagot, matricát és ragasztószalagot az egységről.

2 Vegye ki az összes tartozékot a csomagolásból, és olvassa el figyelmesen ezt a kézikönyvet. Kérjük, fordítson különös figyelmet a használati utasításokra, a figyelmeztetésekre és a fontos biztonsági óvintézkedésekre a sérülések vagy anyagi károk elkerülése érdekében.

3 Mossa el az edényeket, a sütőrácsokat és a fedeleket forró, mosogatószeres vízben, majd öblítse le és szárítsa meg őket alaposan. SOHA ne tisztítsa a főegységet mosogatógépben.

4 Ügyeljen arra, hogy a légbeszívó nyílás ne legyen letakarva a készülék működése közben. Tartson minden tárgyat 15 cm távolságra a szellőzőnyílástól, amíg az egység használatban van.

HASZNÁLATI ÉS KARBANTARTÁSI ÚTMUTATÓ

NINJA® CleanCrisp ÜVEGEDÉNYEK

1 A hővédő talp és a könnyű fogást biztosító fülek fixen rögzítve vannak a Ninja üvegedényekhez, és azokat **SOHA** nem szabad eltávolítani.

2 Ne használja tovább a Ninja üvegedényt, ha a fülek vagy a hővédő talp eltört vagy megsérült.

3 A Ninja üvegedények fagyasztóba, mikrohullámú sütőbe és mosogatógépbe egyaránt helyezhetők.

4 A Ninja üvegedények **NEM** használhatók hagyományos sütőben, főzőlapon vagy grillben (broiler).

5 Az üvegedényekkel óvatosan bánjon. Eltörhetnek, ha leejtik őket, kemény felülethez ütődnek, vagy ha kemény eszközökkel mérik rájuk az ütést. Bármilyen sérülés esetén azonnal selejtezze le az edényt.

6 Ha a Ninja üvegedény kicsorbul, megreped vagy mélyen megkarcolódik, **NE** használja tovább, mivel az edény szerkezete gyengülhet, és az edény eltörhet vagy szétrobbanhat.

MEGJEGYZÉS: Ha egy Ninja üvegedényből egy darab kicsorbul vagy letörik, használjon vastag kesztyűt és járjon el óvatosan az üveg eltakarítása során, mivel a darabok élesek lehetnek. Az üveget a normál hulladékgyűjtőbe dobja; **NE** hasznosítsa újra.

7 Kerülje az olyan tárgyak tárolását a Ninja üvegedényekben, amelyek megkarcolhatják vagy károsíthatják a belső felületet.

EDÉNYFEDELEK

1 A fedelek fagyasztóba, mikrohullámú sütőbe (ügyeljen rá, hogy a fedél **NE** legyen szorosan lezárva az üvegedényen a mikrohullámú sütőben) és mosogatógépbe (csak a felső kosárba) helyezhetők.

2 **NE** zárja le a fedelet a Ninja üvegedényen közvetlenül a sütés után.

3 **SOHA** ne helyezze a Ninja üvegedényt vagy a sütőrácsot közvetlenül a fedélre sütés után.

SÜTŐRÁCSOK

1 A sütőrácsok mosogatógépben tisztíthatók, de **NEM** használhatók mikrohullámú vagy hagyományos sütőben.

A CRISPI PRO HASZNÁLATA

A SÜTŐ FUNKCIÓK HASZNÁLATA

A CRISPi PRO főegység bekapcsolásához először csatlakoztassa a tápkábelt egy fali aljzathoz, majd nyomja meg a bekapcsológombot..



1 Helyezze be a sütőrácsot egy Ninja® üvegedénybe. Bánjon vele óvatosan, hogy elkerülje a sütőrács elhajlását. Helyezze a hozzávalókat az üvegedénybe.



2 Állítsa a moduláris alapot a használt edénynek megfelelő pozícióba.

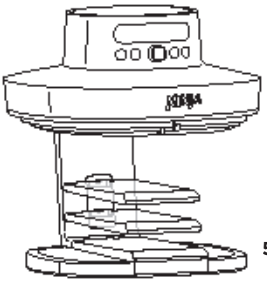

2.4L Magas pozíció

3.8L Középső pozíció

5.7L Alacsony position

3 Igazítsa az edényt a moduláris alaphoz, majd tolja teljesen hátra a tartóoszlop irányába, amíg a helyére nem kattan.



4 A tárcsa segítségével válassza ki a kívánt sütési módot.

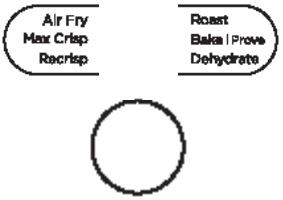

TIPP: Nyomja meg a mode (üzemmód) gombot a módválasztáshoz való visszatéréshez, miután megnyomta a temp (hőmérséklet) vagy a time (idő) gombot.

5 Nyomja meg a **temp** (hőmérséklet) gombot, és a tárcsa segítségével állítsa be a hőmérsékletet.



6 Nyomja meg a **time** (idő) gombot, és a tárcsa segítségével állítsa be az időt.



7 Nyomja meg a tárcsát a sütés elindításához.

TIPP: Az „ADD POT" felirat jelenik meg a kezelőpanelen, ha az edény nincs megfelelően behelyezve.



8 Az alapanyagok sütés közbeni összerázásához vagy megfordításához húzza ki az üvegedényt a főegységből, vagy nyomja meg a tárcsát a sütés szüneteltetéséhez. Rázza meg az edényt a könnyű fogást biztosító füleknél fogva, vagy fordítsa meg az ételeket egy szilikonvégű konyhai eszközzel. Helyezze vissza az üvegedényt az egységbe, majd nyomja meg a tárcsát a sütés folytatásához.

9 Amikor a sütés befejeződött, a készülék sípoló hangot ad, és a kijelzőn a „DONE" (KÉSZ) felirat jelenik meg. Az edény közvetlenül bármilyen konyhapult-felületre ráhelyezhető.

10 Fogyassza az ételt közvetlenül az edényből, vagy vegye ki a hozzávalókat szilikonvégű fogóval/eszközzel, illetve öntse ki őket a könnyű fogást biztosító fülek segítségével.

TISZTÍTÁS ÉS KARBANTARTÁS

A NINJA CRISPI PRO TISZTÍTÁSA

MINDIG hagyja kihülni tisztítás előtt

Alkatrész/ Kiegészítő	Tisztítás módja	Mosogató-gépben?
Fő egység	A főegység és a kezelőpanel tisztításához törölje át azokat egy nedves ruhával. **MEGJEGYZÉS**: **SOHA** ne merítse a főegységet vízbe vagy bármilyen más folyadékba. **SOHA** ne tisztítsa a főegységet mosogatógépben.	**NEM**
Ninja Üveg edények	Az edények mosogatógépben vagy forró, mosogatószeres vízzel, kézzel is elmoshatók. Kézi mosogatás esetén ne használjon súroló hatású tisztítóeszközöket, és használat után alaposan szárítsa meg az összes alkatrészt a levegőn vagy konyharuhával. Ügyeljen arra, hogy az üveget hagyja fokozatosan szobahőmérsékletűre hűlni, mielőtt vízbe, a mosogatóba vagy a mosogatógépbe tenné.	**IGEN**
Crisper tálcák	A sütőrácsok mosogatógépben vagy kézzel is elmoshatók. Kézi mosogatás esetén használat után alaposan szárítsa meg az összes alkatrészt a levegőn vagy konyharuhával.	**IGEN**
Tetők	A fedelek mosogatógépben (csak a felső kosárban) vagy kézzel is elmoshatók. Kézi mosogatás esetén használat után alaposan szárítsa meg az összes alkatrészt a levegőn vagy konyharuhával.	**IGEN**
Moduláris alap	A moduláris alapot kézzel kell elmosni, vagy egy tiszta, nedves ruhával áttörölni. Használat után alaposan szárítsa meg az alkatrészt a levegőn vagy törölje szárazra konyharuhával.	**NEM**

HASZNOS TIPPEK

* A Ninja® üvegedények **hővédő talpa** lehetővé teszi, hogy azokat biztonságosan, hőkárosodás nélkül bármilyen konyhapultra helyezze.

* A Ninja üvegedények **könnyű fogást biztosító fülei** lehetővé teszik az edények biztonságos mozgatását sütés után.

* Az egyenletes pirulás érdekében ügyeljen arra, hogy a hozzávalók **egymást ne fedve**, egyetlen rétegben helyezkedjenek el az üvegedény alján. Ha az alapanyagok fedik egymást, a beállított sütési idő felénél feltétlenül rázza meg őket.

* A hőmérséklet és az idő **sütés közben bármikor módosítható**. Nyomja meg a **Temp** vagy **Time** gombot, és a tárcsa segítségével végezze el a beállítást.

* **Gyakran ellenőrizze az ételt**, hogy elkerülje a túlsütést.

* Az egység **automatikusan leáll**, ha a Ninja üvegedényt eltávolítják. A sütés folytatásához helyezze vissza az edényt; a készülék magától újraindul.

* A **sütőrács** megemeli a hozzávalókat az edényben, így a levegő alul és körben is szabadon áramolhat az egyenletesen ropogós eredmény érdekében.

* Friss zöldségek és burgonya esetén a legjobb eredmény eléréséhez használjon legalább **1 evőkanál olajat**. A kívánt ropogósság eléréséhez igény szerint több olajat is adhat hozzá.

* A legjobb eredmény érdekében kövesse figyelemmel a sütési folyamatot, és vegye ki az ételt, amikor az elérte a kívánt barnaságot. Javasoljuk **maghőmérő** használatát a húsok belső hőmérsékletének ellenőrzéséhez. A sütési idő letelte után azonnal vegye ki az ételt, hogy elkerülje a túlsütést.

HIBAELHÁRÍTÁSI ÚTMUTATÓ

• Szükséges az egység előmelegítése?

Nem, az egységet nem kell előmelegíteni.

• Miért jelenik meg az ADD POT felirat a kijelzőn?

A Ninja üvegedény nincs megfelelően behelyezve. Ellenőrizze, hogy a moduláris alap a megfelelő pozícióban van-e, és ügyeljen rá, hogy az üvegedény teljesen a helyére kattanjon.

• Hogyan tudom szüneteltetni a visszaszámlálást?

A tárcsa megnyomásával vagy az edény alapzatról való eltávolításával sütés közben szüneteltetheti a sütési funkciót.

• Biztonságosan ráhelyezhetők az üvegedények a konyhapultra?

Igen, a Ninja üvegedények hővédő talpa lehetővé teszi, hogy sütés közben vagy után bármilyen konyhapultra ráhelyezze őket.

• Honnan tudom, mikor kell használni a sütőrácsot?

Használja a sütőrácsot, ha azt szeretné, hogy az étel ropogós legyen. A rács megemeli az ételt az edényben, így a levegő alatta is áramolhat, ami egyenletes sütést biztosít.

• Az ételem nem sült meg.

Győződjön meg arról, hogy a Ninja üvegedény megfelelően be van-e helyezve a sütés alatt. Az egyenletes pirulás érdekében ügyeljen arra, hogy a hozzávalók egymást ne fedve, egyetlen rétegben legyenek az edény alján. A könnyű fogást biztosító fülek segítségével rázza meg az üvegedényt a lazább összetevők átforgatásához az egyenletes ropogósságért. A sütési idő és hőmérséklet bármikor módosítható sütés közben; egyszerűen nyomja meg a Time vagy Temp gombot, és használja a tárcsát a beállításhoz.

• Az ételem megégett.

A legjobb eredmény érdekében kísérje figyelemmel a folyamatot sütés közben, és vegye ki az ételt, amikor elérte a kívánt barnaságot. A túlsütés elkerülése érdekében a sütési idő letelte után azonnal távolítsa el az ételt.

• Miért fújja el a levegő az alapanyagokat forró levegős sütés közben?

Időnként a forró levegős sütő ventilátora elfújhatja a könnyű ételeket. Használjon fogpiszkálót a könnyű elemek, például egy szendvics felső szeletének rögzítéséhez.

• Süthetek frissen panírozott ételeket forró levegővel?

Igen, de használja a megfelelő panírozási technikát. Fontos, hogy az ételt először lisztbe, majd tojásba, végül zsemlemorzsába forgassa. Ügyeljen rá, hogy a morzsát nyomkodja rá az ételre, hogy az rajta maradjon. A laza panírt az egység nagy teljesítményű ventilátora lefújhatja.

• Miért sípol a készülék?

A készülék sípol a sütési funkció indításakor, majd ismét, amikor a folyamat befejeződött.

• Elsetétült a kijelző.

A készülék készenléti üzemmódban van. Nyomja meg a START/POWER gombot a visszakapcsoláshoz.

• „E” üzenet jelenik meg a kijelzőn.

A készülék nem működik megfelelően. Kérjük, forduljon az ügyfélszolgálathoz