SAMSUNG

FELHASZNÁLÓI KÉZIKÖNYV

SM-R530
SM-R630

Hungarian. 07/2025. Rev.1.4

www.samsung.com

Tartalom

Kezdeti lépések

3 A Galaxy Buds3 / Galaxy Buds3 Pro névjegye
4 A készülék elrendezése és funkciói
7 A füldugópárnák cseréje (Galaxy Buds3 Pro)
8 Az akkumulátor töltése
15 A jelzőfények jelentése

A füldugók használata

18 A füldugók csatlakoztatása mobilkészülékhez
22 Hálózatok használata
23 A füldugók viselése
25 A füldugó használata kézmozdulatokkal
28 A zajvezérlési módok használata
30 Automatikus váltás környezeti hangra (Galaxy Buds3 Pro)
31 Zenehallgatás
31 Az equalizer használata
32 Hívási funkciók használata
32 Bixby

Galaxy Wearable alkalmazás

34 Bevezető
37 A Galaxy Buds beállításainak konfigurálása

Használati megjegyzések

45 Óvintézkedések a készülék használatához
46 Az értékesítési doboz tartalmára és a tartozékokra vonatkozó jegyzetek
47 A víz- és porállóság megtartása
48 Óvintézkedések a füldugók használatához
49 A Galaxy Buds tisztítása és kezelése
51 A füldugók újraindítása
51 Füldugók párosítása
52 Hogyan találja meg a termék készenléti energiafogyasztási adatait

Függelék

53 Hibakeresés
57 Az akkumulátor eltávolítása

Kezdeti lépések

A Galaxy Buds3 / Galaxy Buds3 Pro névjegye

A Galaxy Buds3 / Galaxy Buds3 Pro (a továbbiakban Galaxy Buds) vezeték nélküli füldugók, amelyek a mobilkészülékéhez való csatlakoztatás után lehetővé teszik, hogy zenét hallgasson vagy bejövő hívásokat válaszoljon meg, miközben más tevékenységeket végez, például edz.

Ne viselje a füldugót nagy forgalmú területeken, például utakon vagy gyalogátkelőkön. Ellenkező esetben a megnőtt reakcióidő miatt balesetek következhetnek be.

A készülék elrendezése és funkciói

Füldugó

▶ Galaxy Buds3:

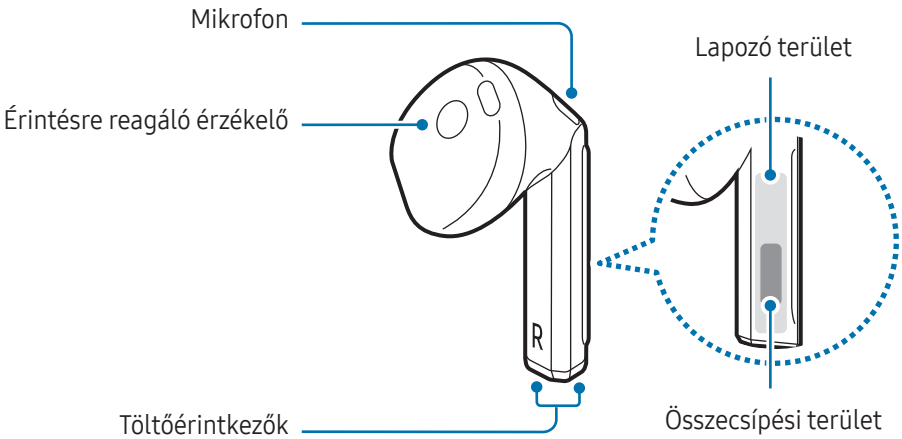

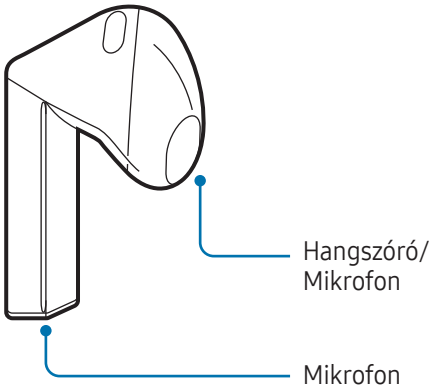

▶ **Galaxy Buds3 Pro:**

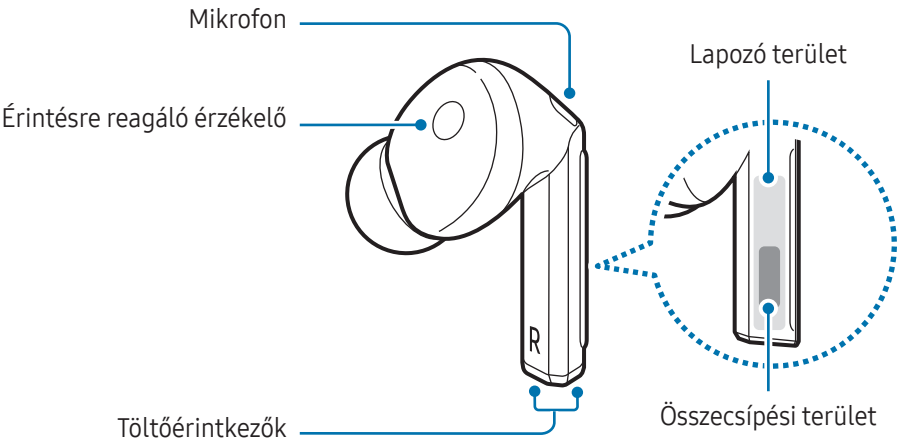

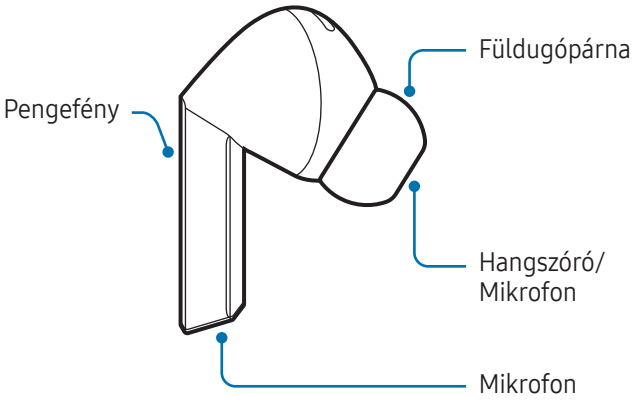

Töltőtok

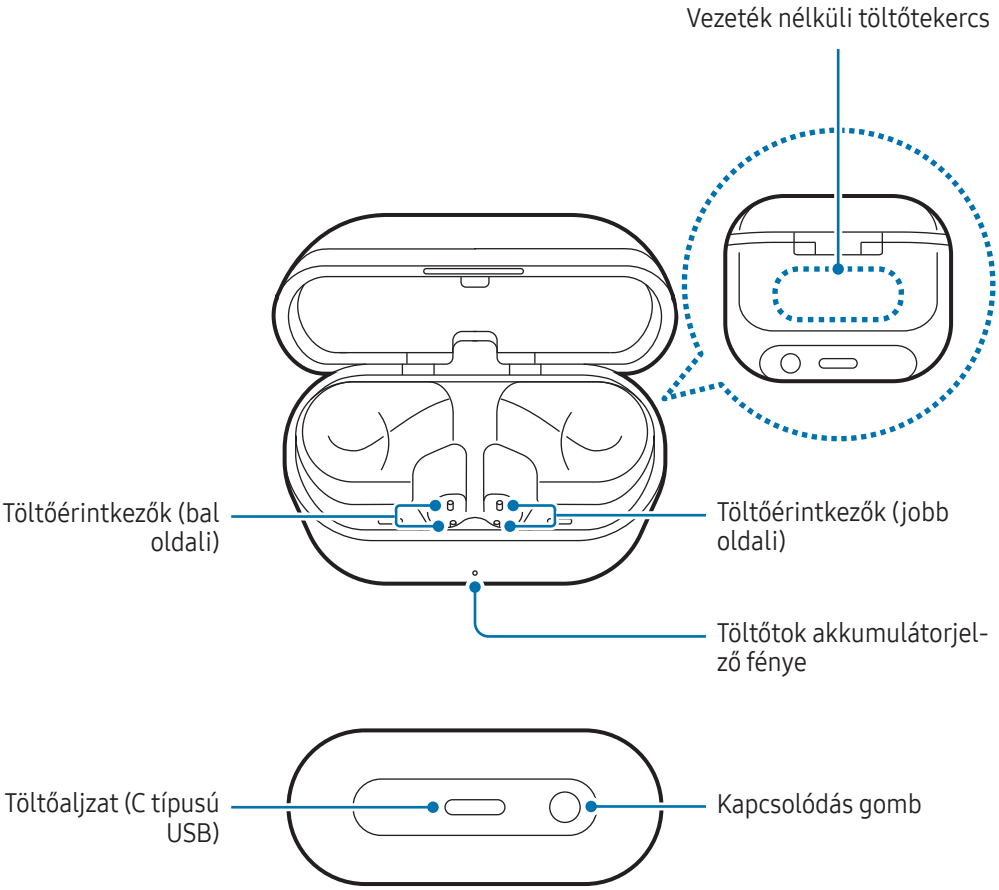

- Olyan helyen használja a készüléket, ahol nincs mágneses interferencia, hogy a készülék megfelelően működjön.
- A készüléke és egyes (külön értékesített) kiegészítők mágneseket tartalmaznak. Tartsa távol a hitelkártyáktól, beültetett orvostechnikai készülékektől és más olyan készülékektől, amelyekre a mágnesek hatással lehetnek. Orvostechnikai készülékek esetében, tartsa készülékét tőlük 15 cm-nél nagyobb távolságban. Ne használja tovább a készülékét, ha az orvostechnikai készülékével kapcsolatosan bármilyen interferencia gyanúja merül fel, és forduljon orvosához vagy az orvostechnikai készülék gyártójához.
- Ha orvosi implantátum van a szívében, ne tegye a készüléket a beültetett eszközhöz közeli zsebbe, például a mellzsebébe vagy a kabát belső zsebébe.
- Tartson biztonságos távolságot a mágnesekkel érintett tárgyak, valamint a készülék és egyes (külön megvásárolható) tartozékok között, amelyek mágnest tartalmaznak. A készülékben lévő mágnesek károsíthatják vagy letilthatják az olyan tárgyakat, mint például hitelkártyák, igazolványok, belépőkártyák, beszállókártyák vagy parkolókártyák.

Ha törötten használja a füldugókat, fennáll a sérülés veszélye. Csak akkor használja a füldugókat, miután egy Samsung szervizközpontban vagy egy hivatalos márkaszervizközpontban megjavíttatta.

- Ha idegen anyagokat helyez az érintésre reagáló érzékelőre, az érzékelő hibás működését okozhatja. A füldugók viselése előtt tisztítsa meg előbb az érzékelőt.
- Ha a töltőérintkezőkre izzadság vagy folyadék kerül, a Galaxy Budson rozsdásodás jelentkezhet. Ha a töltőérintkezőkre vagy a füldugókra izzadság vagy folyadék kerül, tisztítsa meg azokat, mielőtt a füldugókat a töltőtokba helyezi.
- A kézikönyvben lévő képek a Galaxy Buds3 Pro készülékről készültek.

A füldugópárnák cseréje (Galaxy Buds3 Pro)

- Ne tegye a füldugókat a fülébe a párnák nélkül. Ellenkező esetben megsérülhet a füle.
- Ne húzza meg túlságosan a párnát, amikor felteszi vagy leveszi. A párna elszakadhat.
- Ne nyomja meg túlságosan a füldugópárnát, illetve ne csavarja el. A füldugópárna károsodhat.
- A füldugópárna behelyezésekor a füldugópárna beakadhat a füldugó külseje körül megjelenő kis résbe. Ebben az esetben vegye le a füldugópárnákat, majd helyezze fel őket újra.

1 Fordítsa meg a füldugóba helyezett füldugópárnát, és függőlegesen húzza meg a füldugópárna középső részét, hogy eltávolítsa azt.

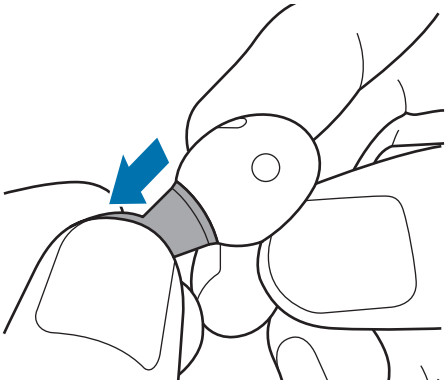

2 Válassza ki a füleibe illő füldugópárnákat.

3 Igazítsa a füldugó hangszóróján lévő kiálló részt a füldugópárna hornyához, és nyomja be, amíg be nem kattan a helyére.

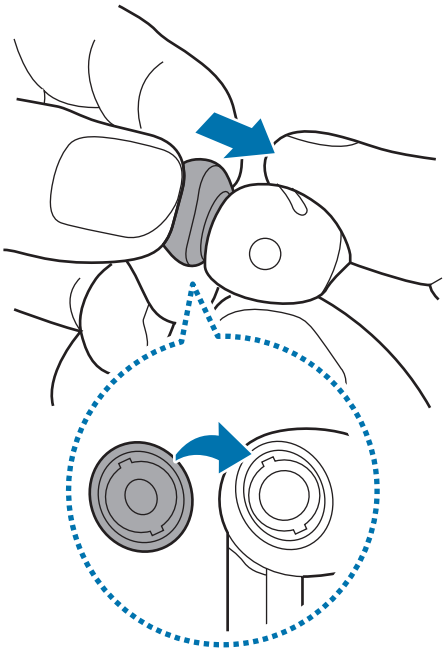

Az akkumulátor töltése

Az első használatbavételt megelőzően, vagy ha a füldugók hosszabb időn keresztül használaton kívül voltak, az akkumulátort teljesen fel kell tölteni. A füldugók működni kezdenek töltés közben. Ha első alkalommal tölti az akkumulátort vagy amikor az teljesen lemerült, legalább 10 percre van szükség, amíg működni kezd.

A beépített akkumulátorral ellátott töltőtok a füldugókkal együtt töltődik, amelyek a töltőtokban vannak a töltőhöz csatlakozáskor.

Ha a füldugót teljesen lemerült töltőtokba helyezi, hangot adhat ki. A füldugók behelyezése előtt töltse fel megfelelően a töltőtokot.

Vezetékes töltés

1 Nyissa ki a töltőtokot.

2 Ellenőrizze az egyes füldugók irányát, és tegye őket helyesen a töltőtok megfelelő nyílásba.

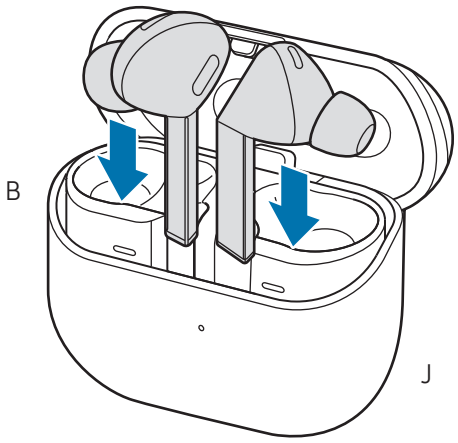

3 Zárja be a töltőtokot.

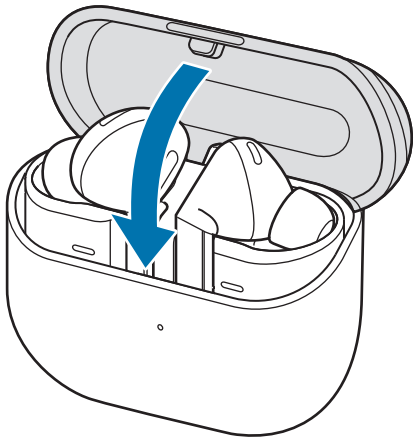

4 Csatlakoztassa az USB-kábelt a töltőhöz, majd dugja az USB-kábel másik végét a töltőaljzatba.

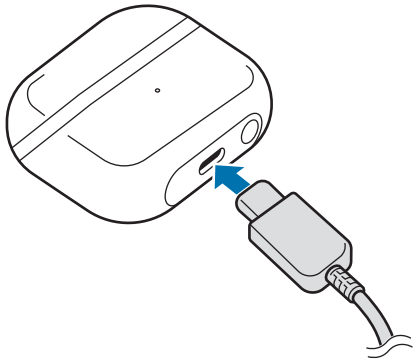

5 Dugja be a töltőt egy konnektorba.
A füldugók és a töltőtok akkumulátorának feltöltése párhuzamosan történik.

6 Amikor teljesen feltöltődött, csatlakoztassa le a töltőtokot a töltőről. Először a töltőtokról csatlakoztassa le az USB-kábelt, majd ezt követően húzza ki a töltőt a konnektorból.

Vezeték nélküli töltés

A töltőtok vezeték nélküli töltőtekercccsel rendelkezik. Az akkumulátort (külön megvásárolható) vezeték nélküli töltővel is feltöltheti.

1 Nyissa ki a töltőtokot.

2 Ellenőrizze az egyes füldugók irányát, és tegye őket helyesen a töltőtok megfelelő nyílásba.

3 Zárja be a töltőtokot.

4 Helyezze a vezeték nélküli töltőtekercs közepét a töltőtok hátoldalán a vezeték nélküli töltő közepére. Előfordulhat, hogy a tartozék vagy a tok típusától függően a vezeték nélküli töltés nem működik zökkenőmentesen. A stabil vezeték nélküli töltés érdekében javasoljuk, hogy a tokot vagy a tartozékot válassza le a Galaxy Buds készülékről.

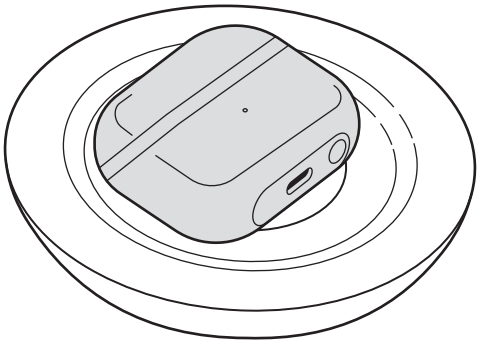

5 Amikor teljesen feltöltődött, vegye le a töltőtokot a vezeték nélküli töltőről.

A vezeték nélküli töltésre vonatkozó óvintézkedések

Ne helyezze a töltőtokot a vezeték nélküli töltőre, ha vezető anyagok, például fémtárgyak vagy mágnesek találhatók a töltőtok és a vezeték nélküli töltő között. Előfordulhat, hogy a Galaxy Buds nem töltődik megfelelően, túlmelegszik vagy a töltőtok megsérül.

Használjon a Samsung által jóváhagyott vezeték nélküli töltőket. Ha másféle vezeték nélküli töltőket használ, előfordulhat, hogy az akkumulátor nem töltődik megfelelően.

Töltés vezeték nélküli energiamegosztással

A Galaxy Buds készüléket a vezeték nélküli töltőként működő készülék akkumulátorával töltheti. A vezeték nélküli töltőként működő készülék töltése közben is töltheti Galaxy Buds készülékét. A használt tartozékok vagy hátlap típusától függően előfordulhat, hogy a Vezeték nélküli energiamegosztás funkció nem működik megfelelően. Javasoljuk, hogy a funkció használata előtt távolítsa el a vezeték nélküli töltőként működő készülékről és a Galaxy Budsról a használt hátlapokat.

1 Nyissa ki a töltőtokot.

2 Ellenőrizze az egyes füldugók irányát, és tegye őket helyesen a töltőtok megfelelő nyílásba.

3 Zárja be a töltőtokot.

4 Kapcsolja be a Vezeték nélküli energiamegosztás funkciót a vezeték nélküli töltőként működő készüléken, és helyezze a vezeték nélküli töltőtekercs közepét a vezeték nélküli töltőként működő készülék töltőtokjának hátoldalára.

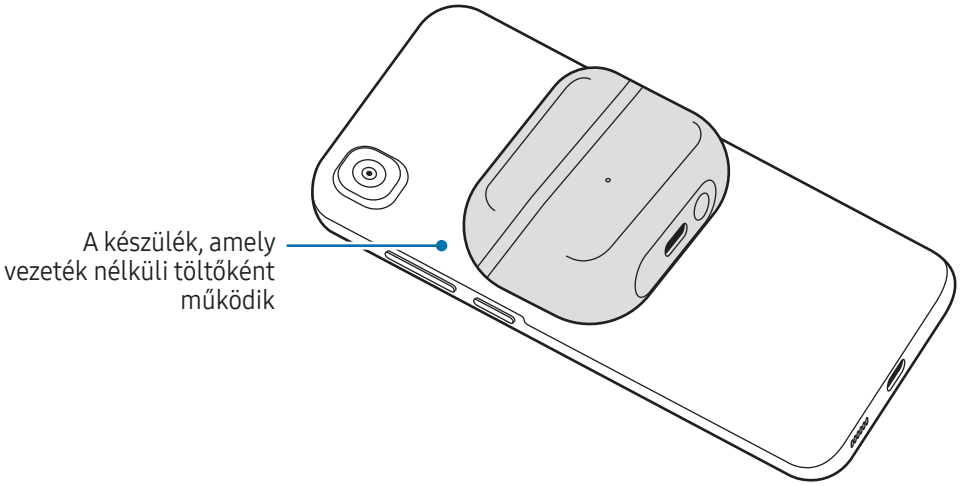

5 Amikor teljesen feltöltődött, vegye le a töltőtokot a vezeték nélküli töltőként működő készülékről.

- Csak olyan mobilkészülékek tudják tölteni a Galaxy Budst, amelyek támogatják a Vezeték nélküli energiamegosztás funkciót. A Vezeték nélküli energiamegosztás funkciót támogató mobilkészülékek megtekintéséért látogasson el a Samsung weboldalára.
- A vezeték nélküli töltőtekercs helye készülékenként eltérhet. Állítsa be úgy a készüléket és a töltőtokot, hogy megfelelően érintkezzenek.
- A megfelelő töltés érdekében töltés közben ne mozgassa, ne használja sem a vezeték nélküli töltőként működő készüléket, sem a töltőtokot.
- Előfordulhat, hogy a Galaxy Budsba töltött energia kevesebb, mint a vezeték nélküli töltőként működő eszköz által megosztott energia.
- Ha a vezeték nélküli töltőként működő készülék töltése közben tölti a Galaxy Buds-ot, a töltés sebessége csökkenhet vagy a töltő típusától függően előfordulhat, hogy a Galaxy Buds nem töltődik megfelelően.
- A töltés sebessége vagy hatékonysága változhat a készülék állapotától vagy a környezettől függően.
- Ha a vezeték nélküli töltőként működő készülék akkumulátortöltöttsége egy bizonyos szint alá esik, a energiamegosztás leáll.

Az akkumulátor töltöttségi szintjének ellenőrzése

Csatlakoztassa a füldugókat mobilkészülékéhez, nyissa meg a **Galaxy Wearable** alkalmazást, és ellenőrizze a füldugók akkumulátorának és a töltőtoknak az állapotát. További információkért lásd: A füldugók csatlakoztatása mobilkészülékhez.



Ha az akkumulátor fennmaradó töltöttségi szintje alacsony, értesítés jelenik meg a mobilkészülék értesítési panelén.

Az akkumulátor energiafogyasztásának csökkentése

Amikor nem használja a füldugókat, tartsa őket a töltőtokban, amit feltöltöttek. Ha nem, az érintésre reagáló érzékelő továbbra is működni fog, és ez kihat a használati időre és az akkumulátor fogyasztására.

Töltési tippek és elővigyázatossági intézkedések az akkumulátorral kapcsolatban

Csak a Samsung által jóváhagyott, specifikusan a Galaxy Buds készülékhez tervezett töltőt és kábelt használjon. A nem kompatibilis töltő és kábel használata sérülést vagy a készülék meghibásodását okozhatja.

- A töltő helytelen csatlakoztatása a töltőtok súlyos sérülését okozhatja. A helytelen használatból eredő károkra a garancia nem terjed ki.
- Csak a Galaxy Buds-hoz mellékelt C típusú USB-kábelt használja. Mikro-USB-kábel használata károsíthatja a töltőtokot.
- Ha akkor tölti a Galaxy Budst, amikor a töltőaljzat nedves, a Galaxy Buds megsérülhet. Szárítsa meg alaposan a töltőaljzatot, mielőtt tölti a Galaxy Budst.

- Töltőt külön lehet beszerezni.
- Energiatakarékossági okokból használaton kívül húzza ki a töltőt. A töltőnek nincs Bekapcsológombja, ezért energiatakarékossági okokból az áramellátás megszüntetéséhez ki kell húzni az elektromos csatlakozóból.
- Ha töltőt használ, javasoljuk, hogy olyan jóváhagyott töltőt használjon, amely garantálja a töltési teljesítményt.
- Tartsa zárva a töltőtokot, amíg a füldugókat tárolja vagy tölti, illetve a töltőtokot tölti.
- Ha megérinti a töltőérintkezőket a töltőtok töltése közben, az befolyásolhatja a töltést.
- Ha a töltőérintkezőkre izzadság vagy folyadék kerül, a Galaxy Budson rozsdásodás jelentkezhet. Ha a töltőérintkezőkre vagy a füldugókra izzadság vagy folyadék kerül, tisztítsa meg azokat, mielőtt a füldugókat a töltőtokba helyezi.
- Amikor behelyezi a füldugókat a töltőtokba, a töltés automatikusan elkezdődik, és automatikusan befejeződik, amikor a füldugók teljesen feltöltődtek.
- Még ha nem is veszi ki a füldugókat a töltőtokból, miután a fülhdugók teljesen feltöltődtek, az valószínűleg nem lesz nagy hatással a Galaxy Buds élettartamára.
- Ha hosszabb ideig nem fogja használni a Galaxy Budst, töltés után tegye el.
- Ha töltő helyett más energiaforrást, például számítógépet használ, az alacsonyabb áramerősség miatt a töltés hosszabb ideig tarthat.
- Töltés közben a Galaxy Buds és a töltő felforrósodhat. Ez normális jelenség, és nincs hatással a Galaxy Buds élettartamára vagy teljesítményére. Amennyiben az akkumulátor a szokásosnál jobban felmelegszik, a töltő megszakíthatja a töltési műveletet.
- Ha a Galaxy Buds nem töltődik megfelelően, vigye el a Galaxy Buds készüléket és a töltőt egy Samsung szervizközpontba vagy egy hivatalos márkaszervizközpontba.
- Kerülje el az USB-kábel meghajlítását. Ez ugyanis az USB-kábel sérülését vagy élettartamának lerövidülését okozhatja. Soha ne használjon sérült USB-kábelt.

A jelzőfények jelentése

A pengefények és a töltőtok akkumulátorának jelzőfénye jelzi a füldugó és a töltőtok állapotát.

Pengefények (Galaxy Buds3 Pro)

A füldugók állapotának megtekintése

A pengefényeken keresztül megtekintheti a füldugók állapotát.

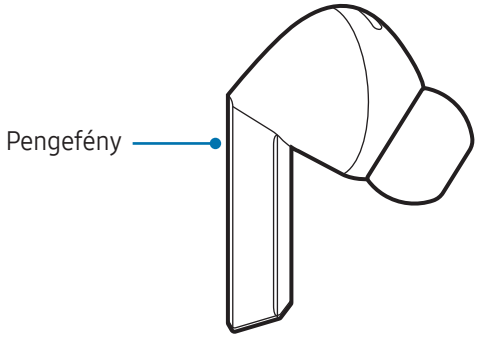

Művelet	Állapot
Egyszer villog	• A töltőtok kinyitásakor, a füldugók töltőtokba behelyezésekor és a bezáráskor
Folyamatosan világít	• Ha belép Bluetooth-párosítási módba, a füldugók keresésekor

Ha gyorsan kinyitja és becsukja a töltőtokot teljesen feltöltött füldugóval, vagy lassan becsukja a töltőtokot behelyezett füldugóval, előfordulhat, hogy csak az egyik füldugó pengefénye kapcsol be.

A pengefények használata

Bekapcsolhatja a pengefényt, és módosíthatja a világítás stílusát, amikor csak szeretné.

- Ez a funkció csak akkor érhető el, ha mindkét füldugó akkumulátorszintje legalább 30%-os töltöttséggel rendelkezik.
- Ennek a funkciónak a használata növeli a füldugó akkumulátorának fogyasztását.

1 Nyissa meg a **Galaxy Wearable** alkalmazást a mobilkészüléken, és érintse meg a **Fülhallgató-vezérlők** → **Fülhallgató fényeinek vezérlése** elemet.

2 Válassza ki a penge kívánt világítási stílusát a **Világítási stílus kiválasztása** alatt.

- **Villogás**: a pengefények villognak.
- **Halványítás és erősítés**: a pengefények fokozatosan megjelennek és elhalványulnak.
- **Folyamatos**: a pengefények bekapcsolva maradnak.

Ha mindkét füldugót összecsípi és nyomva tartja, miközben nem viseli őket, a kiválasztott világítási stílus továbbra is megjelenik a füldugókon.

A pengefények kikapcsolásához csípje össze és tartsa nyomva mindkét füldugót, miközben nem viseli őket, vagy tegye őket a töltőtokba. Az értesítési panelt is megnyithatja a mobilkészülékén, majd érintse meg a(z) elemet a **Fülhallgató-világítás bekapcsolva** értesítésen, és érintse meg a **Kikapcsolás** elemet.

Töltőtok akkumulátorjelző fénye

Ellenőrizze a töltőtok töltöttségi állapotát a töltőtok akkumulátorjelző fényének színén keresztül.

A töltőtok akkumulátorjelző fénye akkor jelenik meg, ha röviden megnyomja a töltőtok alján lévő Kapcsolódás gombot, vagy ha kinyitja vagy bezárja a töltőtokot.

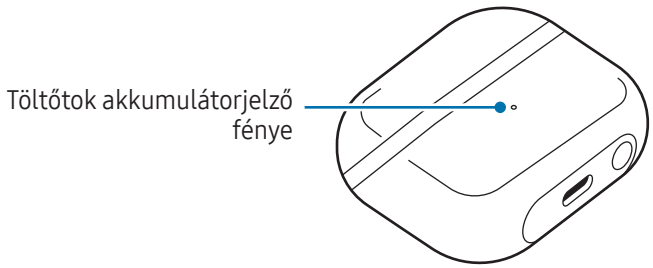

Szín	Állapot
Folyamatosan vörös	• A füldugó (ha be van helyezve) és a töltőtok töltődik.
Folyamatosan zöld	• A füldugó (ha be van helyezve) és a töltőtok teljesen feltöltődött.
Vörösen villog	• Töltés blokkolva (a füldugók vagy a töltőtok rendellenes hőmérséklete, víz, izzadság vagy idegen anyagok a füldugók vagy a töltőtok töltőérintkezőin).
Pirosan villog (villog a töltőtok bezárása után)	• A töltőtok akkumulátorának energiaszintje alacsony (10% alatt van).

Szín	Állapot
Piros (5 másodpercig égve marad a töltőtok bezárását követően)	• A töltőtok akkumulátorának energiaszintje alacsony (10% és 29% között), és töltődnek a füldugók.
Sárga (5 másodpercig égve marad a töltőtok bezárását követően)	• A töltőtok akkumulátorának energiaszintje közepes (30% és 59% közötti).
Zöld (5 másodpercig égve marad a töltőtok bezárását követően)	• A töltőtok akkumulátorának energiaszintje magas (több mint 60%), és töltődnek a füldugók.

- Ha a töltőtok akkumulátorjelző fénye nem működik a leírtak szerint, válassza le a töltőt a töltőtokról, majd csatlakoztassa újra.
- Ha a töltés víz, izzadság vagy idegen anyagok miatt blokkolva van a füldugók vagy a töltőtok töltőérintkezőin, tisztítsa meg a füldugók vagy a töltőtok töltőérintkezőit, és próbálja meg újra a töltést.

A füldugók használata

A füldugók csatlakoztatása mobilkészülékhez

Csatlakozás előtt

- Töltse fel elegendően a töltőtokot.
- A Galaxy Wearable alkalmazást telepíteni kell a mobilkészülékére. Ha az alkalmazás nincs telepítve a mobilkészülékére, töltse le az alkalmazást a **Galaxy Store** vagy a **Play Áruház**.

  - A Galaxy Wearable alkalmazás csak a legalább 1,5 GB memóriával rendelkező olyan mobilkészülékekre tölthető le, amelyeken az Android OS 10.0 (API 26) vagy későbbi verziója fut.
  - A Galaxy Wearable alkalmazás nyelve a mobilkészülékén módosítható. Nyissa meg a mobilkészülékén a **Beállítások** opciót, és érintse meg az **Általános kezelés** → **Nyelv** elemet. Alapértelmezettként angol nyelv jelenhet meg, ha a Beállításokban kiválasztott nyelvet a Galaxy Wearable alkalmazás nem támogatja.
  - Az Android OS 16-os vagy újabb verzióját futtató mobilkészülékeken a fülhallgatót a Beállítások képernyőn csatlakoztathatja.

A füldugók csatlakoztatása Samsung mobilkészülékhez első alkalommal

1 Ellenőrizze az egyes füldugók irányát, és tegye őket helyesen a töltőtok megfelelő nyílásba.

Ha a töltőtok akkumulátorjelző fénye nem villog, csatlakoztassa a töltőtokot a töltőhöz, és töltse a füldugókat legalább 10 percig.

2 Zárja be a töltőtokot, és nyissa ki.

Alternatív lehetőségként nyissa ki a töltőtokot, és tartsa lenyomva a töltőtok alján lévő Kapcsolódás gombot több mint 3 másodpercig.

A füldugók automatikusan Bluetooth-párosítási módba lépnek, és a mobilkészülékén megjelenik egy felugró ablak.

Ha nem jelenik meg a felugró ablak vagy egy nem Samsung gyártmányú, Android OS-t használó mobilkészülékhez szeretne csatlakozni, tekintse meg ezt: Füldugó csatlakoztatása nem Samsung mobilkészülékhez, amely szintén Android OS-t használ (vagy nem jelenik meg a csatlakozáshoz a felugró ablak).

Ha a töltőtok akkumulátorjelző fénye pirosan villog, vegye ki a füldugókat a töltőtokból, és helyezze be őket újból a tokba.

3 A mobilkészülékén érintse meg a felugró ablakban a **Kapcsolódás** lehetőséget, és kövesse a képernyőn látható utasításokat a csatlakozás befejezéséhez.

Amint a kapcsolat létesült, a füldugók automatikusan csatlakoznak a mobilkészülékéhez valahányszor kinyitja a töltőtokot, amíg a füldugók benne vannak.

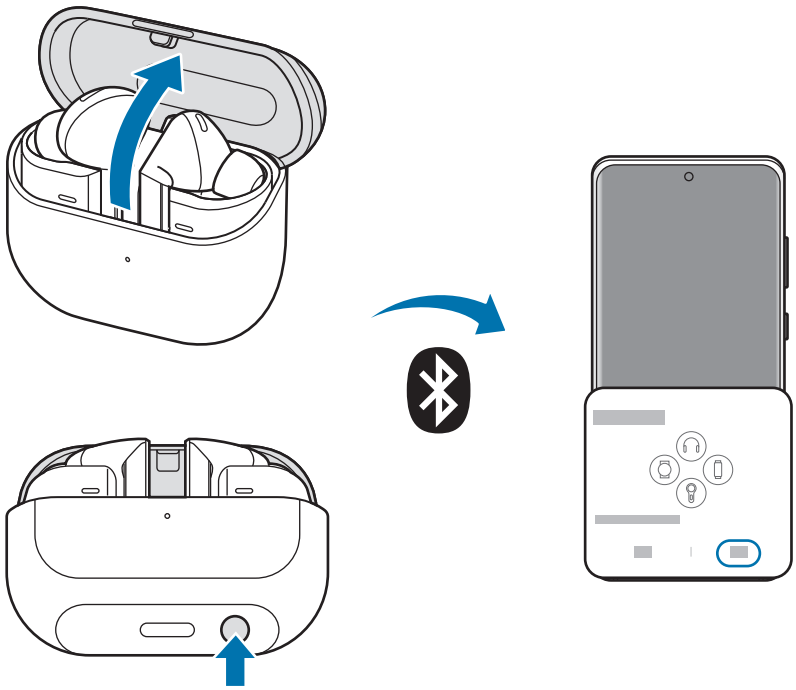

- A Galaxy Wearable alkalmazás csak a legalább 1,5 GB memóriával rendelkező olyan mobilkészülékekre tölthető le, amelyeken az Android OS 10.0 (API 26) vagy későbbi verziója fut.
- A csatlakozás módja a mobilkészüléktől és a szoftververziótól függően eltérő lehet.
- A felugró ablak kinézete a csatlakoztatott mobilkészüléktől függően eltérő lehet.
- Ha a füldugók 3 percen belül nem csatlakoznak mobilkészülékhez, a Bluetooth-párosítási mód kikapcsol. Zárja be újra a töltőtokot, és nyissa ki. A füldugók Bluetooth-párosítási módba lépnek.
- Ha a kapcsolat létesítése után újabb mobilkészüléket szeretne csatlakoztatni, olvassa el a Csatlakozás más készülékekhez, miután leválasztották az előző mobilkészülékről részt.
- Ha a füldugókat egy Samsung-fiókba bejelentkezett mobilkészülékhez csatlakoztatja, a füldugó-párosítási információk szinkronizálásra kerülnek az ugyanazon Samsung-fiókot használó többi mobileszközzel, és kezdéskor nem kell újra összepárosítania őket. A füldugókkal ugyanazon Samsung-fiókot használó többi készülékhez való csatlakozáshoz a csatlakoztatni kívánt mobilkészüléken nyissa meg a **Beállítások** at, érintse meg a **Kapcsolatok** → **Bluetooth** elemet, majd válassza ki a Samsung-fiókon keresztül szinkronizált füldugókat.
- Ha csak egy füldugó van a mobilkészülékéhez csatlakoztatva, monóban fogja hallani a hangot. Automatikusan át fog kapcsolni Sztereó módba, amikor mindkét füldugót csatlakoztatja a mobilkészülékhez.
- Ha a füldugók nem csatlakoznak mobilkészülékhez, nem jelenik meg a csatlakozási felugró ablak vagy a mobilkészüléke nem találja a füldugókat, tárolja őket a töltőtokban és nyomja meg a Kapcsolódás gombot több mint 3 másodpercig, hogy manuálisan belépjen a Bluetooth-párosítási módba. Amikor belépett a Bluetooth-párosítási módba, a töltőtok akkumulátorjelző fénye pirosan, zölden és kéken villog. A modelltől függően a pengefények villoghatnak.

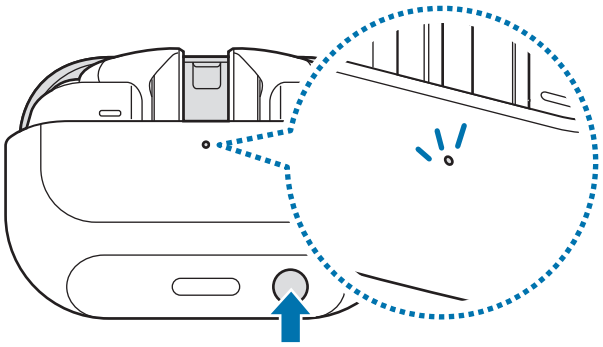

Füldugó csatlakoztatása nem Samsung mobilkészülékhez, amely szintén Android OS-t használ (vagy nem jelenik meg a csatlakozáshoz a felugró ablak)

Ha egy Samsungtól eltérő mobilkészülékhez csatlakozik, amely ugyancsak az Android OS-t használja, előfordulhat, hogy a füldugók egyes funkciói nem állnak rendelkezésre, és a füldugók nem működnek megfelelően.

1 Ellenőrizze az egyes füldugók irányát, és tegye őket helyesen a töltőtok megfelelő nyílásba.

Ha a töltőtok akkumulátorjelző fénye nem villog, csatlakoztassa a töltőtokot a töltőhöz, és töltse a füldugókat legalább 10 percig.

2 Zárja be a töltőtokot, és nyissa ki.

Alternatív lehetőségként nyissa ki a töltőtokot, és tartsa lenyomva a töltőtok alján lévő Kapcsolódás gombot több mint 3 másodpercig.

A füldugók Bluetooth-párosítási módba lépnek.

3 A füldugók mobilkészülékhez történő csatlakoztatásához kapcsolja be a mobilkészülékén a Bluetooth-funkciót, nyissa meg a **Galaxy Wearable** alkalmazást, majd kövesse a képernyőn megjelenő utasításokat a csatlakozás befejezéséhez.

Az Android OS 16-os vagy újabb verzióját futtató mobilkészülékeken a fülhallgatót a Beállítások képernyőn csatlakoztathatja.

A Bluetooth használatára vonatkozó óvintézkedések

- Ha problémák merülnek fel a füldugók más készülékekhez történő csatlakoztatásakor, helyezze egymáshoz közelebb a készülékeket.
- Ügyeljen, hogy a füldugók és a másik Bluetooth-készülék a maximális Bluetooth csatlakozási hatótávolságon (10 m) belül legyenek egymástól. A környezet és a használt eszközök függvényében a távolság változhat.
- Ügyeljen, hogy ne legyenek árnyékoló tárgyak a füldugók és a csatlakoztatott készülék között, beleértve az emberi testeket, falakat, sarkokat és kerítéseket.
- Ne érintse meg a csatlakoztatott eszköz Bluetooth-antennáját.
- A Bluetooth bizonyos ipari, tudományos, orvosi és gyengeáramú berendezésekkel azonos frekvenciákat is használ és az ilyen típusú berendezések közelében létesített kapcsolat esetén interferencia léphet fel.
- Egyes készülékek, főleg a Bluetooth SIG által nem tesztelt vagy nem jóváhagyott készülékek, inkompatibilisek lehetnek a füldugókkal.
- Ne használja a Bluetooth funkciót törvénytelen célokra (például illegális másolatok vagy fájlok, kommunikációk követésére kereskedelmi célból).

Hálózatok használata

Használhat hálózatokat, például Bluetooth-t.

Nyissa meg a csatlakoztatott mobilkészüléken a **Beállítások** menüt, érintse meg a **Kapcsolatok** elemet, majd a **Bluetooth** kapcsolót a bekapcsoláshoz.

Ha nem használja a hálózatot, érintse meg a kapcsolót a kikapcsoláshoz.

Elképzelhető, hogy modelltől függően egyes funkciók nem érhetők el.

A füldugók viselése

Állítsa be a füldugókat, hogy illeszkedjenek a füléhez.

- Ha az érintésre reagáló érzékelő nem érintkezik a fülével, akkor előfordulhat, hogy a füldugó nem fog működni. Ha nem hallja a füldugó érzékelését jelző hangot, vegye ki a füldugókat a füléből, és helyezze vissza, vagy váltson a füléhez illeszkedő füldugópárnára.
- A füldugók jellegéből adódóan viselés közben úgy érezheti, hogy laza vagy elválik a fülétől. (Galaxy Buds3)
- Ha a füldugók nincsenek helyesen a fülébe helyezve, akkor előfordulhat, hogy a funkciók, mint például a hívás a füldugókon keresztül, nem működnek. Használjon olyan füldugópárnákat, amelyek illeszkednek a füléhez, és viselje a füldugókat megfelelően. (Galaxy Buds3 Pro)
- Ha olyan helyen tartózkodik, ahol a vezeték nélküli eszközök használata korlátozva van – például repülőgépen vagy kórházban –, tartsa be a felhatalmazott személyzet által kihelyezett figyelmeztetéseket és az egyéb utasításokat.

1 Fogja meg mindkét füldugót, és függőlegesen vegye ki őket a töltőtokból.

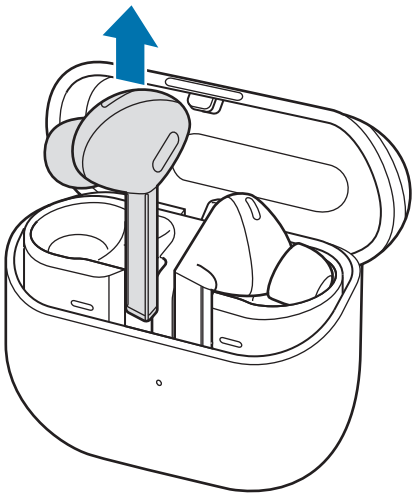

2 Ellenőrizze az egyes füldugók irányát.

3 Helyezze a füldugókat a fülébe úgy, hogy a nyomtatott irányjelzések Ön felé nézzenek, és a füldugók alján lévő mikrofont a szája felé irányítsa.

4 A kényelmesebb illeszkedés érdekében balra és jobbra tekerheti a füldugókat.
Az érintésre reagáló érzékelők a behelyezéskor észlelik, hogy Ön viseli a füldugókat. Ezután a füldugó hangot ad ki, amely arról tájékoztatja, hogy észlelték a füldugót.

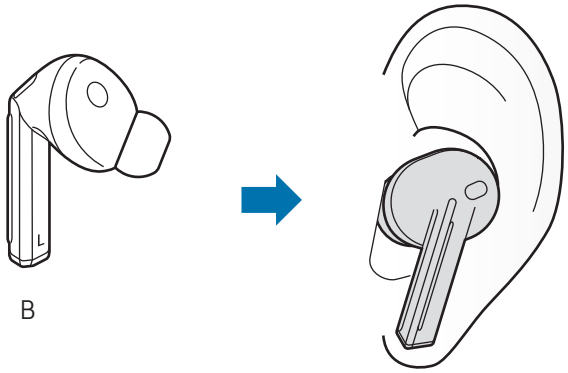

B

A füldugó használata kézmozdulatokkal

Bevezető

Csípje össze vagy simítson a füldugókon, hogy lejátssza vagy leállítsa a zenét, illetve hogy fogadja vagy elutasítsa a hívásokat. A füldugókat úgy is beállíthatja, hogy összecsípésre vagy simításra más műveleteket hajtsanak végre. A következő kifejezés, a kézmozdulat-területek, mind az összecsípési területet, mind a lapozási területet magában foglalja.

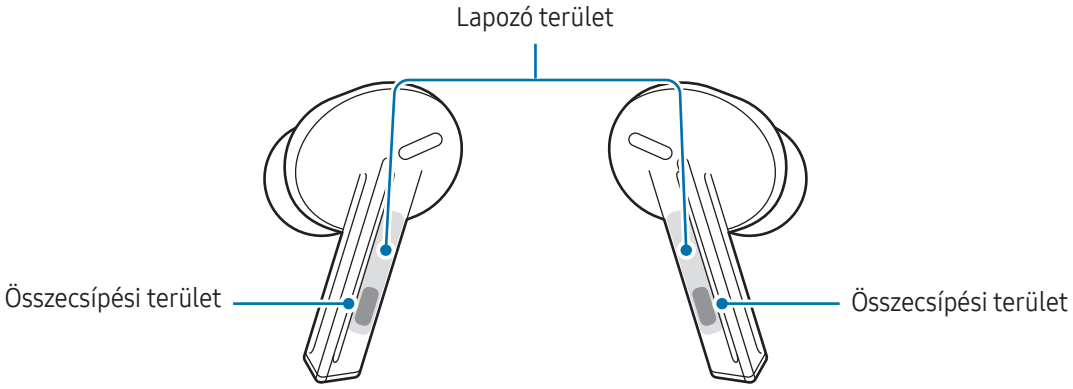

- A fülsérülés elkerülése érdekében ne nyomja meg túlzott erővel a füldugót.
- A kézmozdulat-terület sérülésének elkerülése érdekében ne csípje össze vagy simítsa a füldugókat semmilyen éles tárggyal.

- Ha van valamilyen fémtárgy, például piercing, a fülében, távolítsa el. Ha egy fémtárgy érintkezésbe lép a füldugókkal, előfordulhat, hogy a füldugók kézmozdulat funkciója meghibásodik vagy nem reagál.
- Ha izzadság vagy folyadék kerül a füldugókra, tisztítsa meg őket. Az izzadság vagy folyadék miatt előfordulhat, hogy a füldugók kézmozdulat funkciója meghibásodik vagy nem reagál.
- Amikor a füldugókat kiveszi a füléből, ügyeljen arra, hogy ne csípje össze vagy simítsa meg a kézmozdulat-területeket. Ez a funkciók véletlen elindítását eredményezheti.

Kézmozdulatok magyarázata

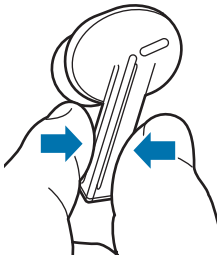



Egyszeri összecsípés

- Zeneszám lejátszása vagy szüneteltetése.
- Hívás fogadása vagy befejezése.
- Leállítja az Értesítések hangos felolvasása funkciót.
- Leállítja a Hangfelismerés vagy a Szirénaérzékelés funkciót.



Dupla összecsípés

- Következő zeneszám lejátszása.



Háromszoros összecsípés

- Előző zeneszám lejátszása.
  - Ha háromszor összecsípi a füldugót több mint 3 másodperccel a zeneszám-lejátszás kezdése után, akkor a zeneszám elölről kezdődik. Csípje össze háromszor a füldugót 3 másodpercen belül egy zeneszám lejátszásának megkezdése után, és a lejátszás az előző zeneszámra ugrik.



Összecsípés és nyomva tartás

- Kapcsolja be az előre beállított funkciót.
  - Az alapértelmezett beállítás a Zajvezérlési funkció bekapcsolása. A kívánt bekapcsolandó funkció megváltoztatásához további információkért lásd a Az összecsípés és nyomva tartás funkció beállítása pontot.
- Hívás elutasítása.
- Ha nem viseli a füldugókat, a pengevilágítás bekapcsolásához csípje össze és tartsa nyomva mindkét füldugót. (Galaxy Buds3 Pro)

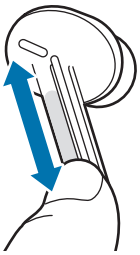



Simítás fölfelé vagy lefelé

- A hangerő beállítása.

Ha a füldugók nem csatlakoznak mobilkészülékhez, nem jelenik meg a csatlakozási felugró ablak vagy a mobilkészüléke nem találja a füldugókat, tárolja őket a töltőtokban és nyomja meg a Kapcsolódás gombot több mint 3 másodpercig, hogy manuálisan belépjen a Bluetooth-párosítási módba. Amikor belépett a Bluetooth-párosítási módba, a töltőtok akkumulátorjelző fénye pirosan, zölden és kéken villog. A modelltől függően a pengefények villoghatnak.

Az összecsípés és nyomva tartás funkció beállítása

Beállíthat minden egyes füldugó esetén egy összecsípés és nyomva tartás funkciót a funkciók bekapcsolásához.

1 Nyissa meg a **Galaxy Wearable** alkalmazást a mobilkészüléken, és érintse meg a **Fülhallgató-vezérlők** elemet.

2 Érintse meg a **Bal** vagy a **Jobb** kapcsolót az **Csippentve tartásos vezérlés** alatt a bekapcsoláshoz.

3 Válassza ki a füldugók összecsípés és nyomva tartás funkcióit.

- **Zajcsökkentési mód átkapcsolása**: a következő zajvezérlési módok be- vagy kikapcsolásához állítsa be a következőket: Környezeti hang, Adaptív és Aktív zajszűrés. További információkért lásd: A zajvezérlési módok aktiválása.
- **Bixby**: kezdjen beszélgetést az intelligens hangasszisztens szolgáltatással. A Bixby használatakor további információkat találhat itt: A Bixby használata.
- **Tolmács**: élőben lefordítja a szóbeli beszélgetéseket, és beszéddé vagy szöveggé alakítja.
- **Tudatos jelenlét**: tudatos zene lejátszása. A Samsung Health alkalmazásban lévő lejátszási listát is ellenőrizheti.

A rendelkezésre álló lehetőségek a csatlakoztatott mobilkészüléktől függően változhatnak.

A zajvezérlési módok használata

Bevezető

▶ **Galaxy Buds3**: kapcsolja be az Aktív zajszűrés funkciót, hogy csökkentse az Önt körülvevő külső hangok erősségét. Akkor használja, ha el akarja kerülni a zavaró tényezőket, például ha zenét hallgat.

▶ **Galaxy Buds3 Pro**: három zajvezérlési mód van: Környezeti hang, Adaptív és Aktív zajszűrés.

Kapcsolja be a Környezeti hang módot, hogy tisztán hallja a környezetét, így észlelheti a potenciálisan veszélyes helyzeteket, vagy hallhatja a másik személy hangját beszélgetés közben. Kapcsolja be az Adaptív módot, hogy optimalizálja a környező hangok hangerejét vagy az Aktív zajszűrés erősségét a környező zajszintnek megfelelően. A zajszűrés zajos helyeken működik, de ha csend van, a füldugók beengedik a környezeti hangokat. Kapcsolja be az Aktív zajszűrés funkciót, hogy csökkentse az Önt körülvevő külső hangok erősségét. Akkor használja, ha el akarja kerülni a zavaró tényezőket, például ha zenét hallgat.

Ha a mikrofont (a füldugók viselésekor a külső mikrofont) és annak területét teljesen lefedi, visszacsatolás léphet fel a zajvezérlő mód elindításakor.

Az Adaptív módot és az Aktív zajszűrés funkciót csak akkor lehet bekapcsolni, ha mindkét füldugó a fülében van.

A zajvezérlési módok aktiválása

Bekapcsolás a füldugókról

Győződjön meg arról, hogy az összecsípés és nyomva tartás funkció **Zajcsökkentési mód átkapcsolása** van állítva, majd csípje össze és tartsa nyomva a füldugót.

▶ **Galaxy Buds3**: az Aktív zajszűrés funkció elindul.

▶ **Galaxy Buds3 Pro**: az alábbi három zajvezérlési mód elindul: Környezeti hang, Adaptív és Aktív zajszűrés.

Ha az összecsípés és nyomva tartás funkció a **Zajcsökkentési mód átkapcsolása** van állítva, és tartalmaz egy Kikapcsolás opciót, akkor előfordulhat, hogy a zajvezérlési módok kikapcsolnak. Koppintson a **Zajcsökkentési mód átkapcsolása** elemre a kiválasztott opció ellenőrzéséhez.

Bekapcsolás a Galaxy Wearable alkalmazásból

► Galaxy Buds3: nyissa meg a **Galaxy Wearable** alkalmazást a mobilkészülékén, és érintse meg az **Aktív zajkioltás** kapcsolót a bekapcsoláshoz.

► Galaxy Buds3 Pro: nyissa meg a **Galaxy Wearable** alkalmazást a mobilkészülékén, és érintse meg a **Környezet hangjai**, **Adaptív** vagy az **Aktív zajkioltás** elemet.

Aktiválás a Beállításokból

- Ez a funkció csak olyan mobilkészülékeken érhető el, amelyeken az Android 11 One UI 3.1 vagy frissebb verziója fut.
- A rendelkezésre álló lehetőségek a csatlakoztatott mobilkészüléktől függően változhatnak.

1 Nyissa meg a mobilkészülékén a **Beállítások** at, és érintse meg a **Kapcsolatok** → **Bluetooth** elemet.

2 Érintse meg a füldugók neve melletti ikont a **Párosított eszközök** alatt.

3 ► Galaxy Buds3: érintse meg az **Aktív zajkioltás** kapcsolót a bekapcsoláshoz.
► Galaxy Buds3 Pro: érintse meg a **Környezet hangjai**, **Adaptív** vagy az **Aktív zajkioltás** elemet.

Bekapcsolás a widgetből

► Galaxy Buds3: adja hozzá a Galaxy Buds vezérlőwidgetet a mobilkészülékéhez, és érintse meg az **Aktív zajkioltás** elemet.

► Galaxy Buds3 Pro: adja hozzá a Galaxy Buds vezérlőwidgetet a mobilkészülékéhez, és érintse meg a kívánt zajvezérlés ikont.

A zajvezérlés intenzitásának beállítása (Galaxy Buds3 Pro)

Ha a Környezeti hang vagy az Aktív zajszűrés zajvezérlési módként be van kapcsolva, állítsa be a környező hangok hangerejét vagy az Aktív zajszűrés erősségét az Ön preferenciáinak megfelelően.

1 Nyissa meg a mobilkészülékén a **Galaxy Wearable** alkalmazást, és érintse meg a **Környezet hangjai** vagy az **Aktív zajkioltás** elemet.

2 Húzza a **Környezeti hangok hangereje** vagy az **Aktív zajkioltás szintje** alatti beállító sávot.

Ha használja a Környezeti hangok hallásjavítása funkciót a kisegítő lehetőségek beállításokban, a beállítások ellenőrzéséhez koppintson a **Segítség hallássérülteknek – használatban** funkcióra.

Automatikus váltás környezeti hangra (Galaxy Buds3 Pro)

Bizonyos helyzetekben, például amikor a füldugók viselése közben beszélgetést folytat vagy telefonál, a füldugók érzékelik ezt, és automatikusan bekapcsolják a Környezeti hang módot, amely lehetővé teszi, hogy a környező helyzetre vagy beszélgetésre koncentráljon.

1 Nyissa meg a mobilkészüléken a **Galaxy Wearable** alkalmazást, és érintse meg az **Auto. váltás környezeti hangra** elemet.

2 Érintse meg azoknak a helyzeteknek a kapcsolóit, amelyekben szeretné, hogy a füldugók automatikusan bekapcsolják a Környezeti hang módot.

- **Hangészlelés**: ha a füldugók viselése közben beszélni kezd, a füldugók minden helyzetben érzékelik a hangját, és bekapcsolják a Környezeti hang módot. Ha egy bizonyos ideig nem észlel beszélgetést, a Környezeti hang mód kikapcsol.

  - Mindkét füldugó hangfelismerő érzékelői érzékelik az Ön hangját, amikor a füldugókat használja. Így ha csak egyik fülében visel füldugót, előfordulhat, hogy a funkció nem elérhető.
  - Ha zajt csap, például fogmosás, köhögés vagy dúdolás közben, a füldugók ezt beszédként értelmezhetik.
  - Ha a Hangvezérlés funkció be van kapcsolva, még akkor is, ha a füldugók hangot érzékelnek, a Környezeti hang mód kissé késve reagálhat, mivel csak azután kapcsol be, miután megállapította, hogy hangvezérlési parancsról van-e szó.

- **Sziréna észlelése**: a füldugók érzékelik a szirénákat egy bizonyos szint felett, és bekapcsolják a Környezeti hang módot.
- **Körny. hangjai haszn. híváskor**: a füldugók hallhatóvá teszik a hangját hívás közben, segítenek elkerülni, hogy akaratlanul felemelje a hangját, és kényelmesebbé teszik a hosszú hívásokat is.

Ha a Környezeti hang mód automatikusan aktiválásra kerül, csípje össze egyszer a füldugót a kikapcsoláshoz.

Zenehallgatás

Ha a mobilkészülékre mentett zenét szeretne hallgatni, csatlakoztassa a füldugókat a mobilkészülékhez. Streamelheti a csatlakoztatott mobileszközön lejátszott zenét.

Nyisson meg egy zenelejátszó alkalmazást a mobilkészülékén, és játsszon le zenét.

Zeneszám lejátszása vagy szüneteltetése

A zeneszám lejátszásához vagy szüneteltetéséhez csípje össze a füldugót.

Következő zeneszám lejátszása

A következő zeneszám lejátszásához csípje össze duplán a füldugót.

Előző zeneszám lejátszása

Az előző zeneszám lejátszásához csípje össze háromszor a füldugót.

Ha háromszor összecsípi a füldugót több mint 3 másodperccel a zeneszám-lejátszás kezdése után, akkor a zeneszám elölről kezdődik. Csípje össze háromszor a füldugót 3 másodpercen belül egy zeneszám lejátszásának megkezdése után, és a lejátszás az előző zeneszámra ugrik.

A hangerő beállítása

A hangerő növeléséhez simítson a füldugón felfelé, a hangerő csökkentéséhez pedig lefelé.

- Ha a füldugókban hallható hang teljes hangerőnél is túl halk, állítsa be a hangerőt a csatlakoztatott mobilkészüléken.
- Ha zenehallgatás közben csatlakoztatja a füldugókat a mobilkészülékhez, a hangerő megváltozhat.

Az equalizer használata

Számos különböző equalizer-beállítási opció közül választhat, és ugyanazt a zenét eltérő, egyedi hanggal élvezheti.

Nyissa meg a **Galaxy Wearable** alkalmazást a mobilkészülékén, érintse meg a **Hangminőség és effektek** → **Ekvalizer** elemet, majd válassza ki a kívánt opciót. Válassza az **Egyéni** opciót, és válassza ki a kívánt equalizert.

Hívási funkciók használata

A füldugók viselése közben, ha mobilkészülékhez kapcsolódnak, fogadhatja és vezérelheti a kapcsolódó mobilkészülékre érkező hívásokat.

Ha nem kap értesítést a bejövő hívás telefonszámáról vagy a névjegyek között mentett névről hangos értesítéssel, nyissa meg a **Telefon** alkalmazást a mobileszközén, és érintse meg a ⋮ → **Beállítások** → **Hívások fogadása és befejezése** lehetőséget, majd érintse meg a **Hívó nevének felolvasása** kapcsolót a bekapcsoláshoz.

Hívás fogadása vagy elutasítása

Ha hívás érkezik, amíg viseli a füldugókat, azok hangjelzést adnak, és egy értesítés tájékoztatja a bejövő hívás telefonszámáról vagy a név elmentésre kerül a névjegyzékbe.

A hívás fogadásához csípje össze a füldugót.

A hívás elutasításához csípje össze és tartsa nyomva a füldugót.

Hívás befejezése

Az aktuális hívás befejezéséhez csípje össze a füldugót.

Bixby

Bevezető

A Bixby egy felhasználói interfész, amely segít a készülék kényelmesebb használatában.

Beszélhet a Bixbyvel, vagy írhat szöveget. A Bixby elindítja a kért funkciót vagy megmutatja a kívánt információt a csatlakoztatott mobilkészüléken. További információért látogasson el a www.samsung.com/bixby oldalra.

- Ez a funkció csak akkor érhető el, ha csatlakoztatva van egy Bixby-t támogató mobilkészülék.
- A mobilkészülékén beállított Bixbytől függően csak bizonyos nyelvek érhetők el. Előfordulhat, hogy bizonyos funkciók a régiótól függően nem érhetők el.

A Bixby elindítása

Győződjön meg róla, hogy be van állítva egy összecsípés és nyomva tartás funkció a Bixby elindításához, és csípje össze és tartsa nyomva a füldugót.

A Bixby használata

Csípje össze és tartsa nyomva a füldugót, és mondja ki, amit szeretne. Alternatív megoldásként mondja ki az ébresztő kifejezést, és mondja ki, amit akar.

Például, miközben összecsípi és nyomva tartja a füldugót, mondja azt, hogy „How's the weather today?" Az időjárási információk megjelennek a csatlakoztatott mobileszközön.

Ha Bixby kérdést tesz fel egy beszélgetés során, továbbra is beszélhet Bixbyvel anélkül, hogy összecsípné és nyomva tartaná a füldugót, vagy megérintené a gombot.

A Bixby felébresztése a hangja segítségével

Beszélgetést kezdhet Bixbyvel, ha a füldugók viselése közben kimondja a mobilkészülékén beállított ébresztő mondatot („Hi, Bixby" vagy „Bixby").

1 Nyissa meg a **Galaxy Wearable** alkalmazást a mobilkészüléken, és érintse meg a **Fülhallgató beállításai** elemet.

2 Érintse meg a **Hangvezérlők** elemet, majd a **Bixby – ébresztés hanggal** kapcsolót a bekapcsoláshoz.

Kommunikáció szöveg beírásával

Ha a hangját a rendszer nem ismeri fel a zajos környezet miatt, vagy ha olyan helyzetben van, amikor nehéz beszélni, szöveges úton kommunikálhat a Bixbyvel.

Csípje össze és tartsa nyomva a füldugót, koppintson a ikonra, majd írja be, amit szeretne.

A kommunikáció során a Bixby hangvisszajelzés helyett szöveges üzenettel is válaszol.

Tippek a jobb hangfelismerés érdekében

- Beszéljen tisztán.
- Beszéljen csendes helyeken.
- Ne használjon sértő szavakat vagy szlenget.
- Kerülje a dialektusban való bedszédet.

Előfordulhat, hogy a környezetétől vagy beszédmódjától függően a Galaxy Buds nem ismeri fel, amit mondott, vagy nem kívánt utasításokat hajt végre.

Galaxy Wearable alkalmazás

Bevezető

Ellenőrizheti a Galaxy Buds fennmaradó akkumulátorszintjét, és konfigurálhatja a beállításokat a Galaxy Wearable alkalmazással.

Nyissa meg a **Galaxy Wearable** alkalmazást a csatlakoztatott mobilkészülékén.

Ha kulcsszavak megadásával szeretne beállításokat keresni, érintse meg a gombot. Úgy is kereshet beállításokat, hogy kiválaszt egy címkét a **Javaslatok** alatt.

A Galaxy Wearable alkalmazás beállításainak konfigurálásához érintse meg a → majd a **Beállítások** elemet.

- A füldugókat csatlakoztatni kell egy mobilkészülékhez a Galaxy Wearable alkalmazás használatához. További információkért lásd: A füldugók csatlakoztatása mobilkészülékhez.
- Bizonyos funkciók esetleg nem érhetők el a csatlakoztatott mobilkészüléktől vagy modelltől függően.
- Ha a fülhallgatót Android OS 16-os vagy újabb verziót futtató mobilkészülékhez csatlakoztatja, a Galaxy Buds beállításait a Beállítások képernyőn konfigurálhatja.

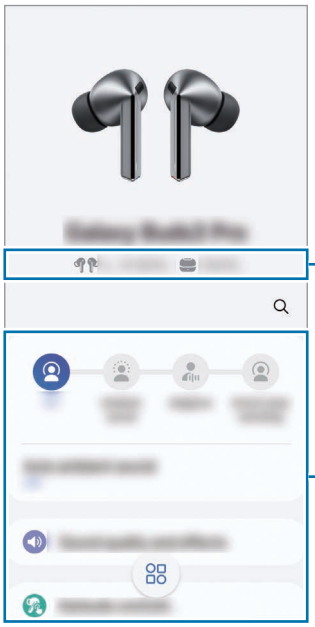

Készülékkapcsolatok kezelése

Különböző készülékkapcsolatokat kezelhet, például ellenőrizheti a mobilkészülékéhez csatlakoztatott viselhető készülékeit, vagy új készüléket csatlakoztathat a Galaxy Wearable alkalmazással.

Csatlakoztatott készülékek kezelése

Érintse meg a elemet a mobilkészüléke Galaxy Wearable képernyőjén.

A listán megjelennek a jelenleg csatlakoztatott és a korábban csatlakoztatott készülékek.

- Ha le szeretné választani a készüléket a mobilkészülékéről, érintse meg a(z) elemet a listában a csatlakoztatott készülék mellett.
- Egy korábban csatlakoztatott készülékhez való újbóli csatlakozáshoz válassza ki a csatlakoztatni kívánt készüléket a listából.

Új készülékek hozzáadása és készülékek törlése

1 Érintse meg a elemet a mobilkészüléke Galaxy Wearable képernyőjén.

2 Érintse meg a + lehetőséget és egy új viselhető készülék csatlakoztatásához kövesse a képernyőn megjelenő utasításokat.
Az új viselhető készülék csatlakoztatva lesz, és hozzáadódik a listához.

A viselhető készülék törléséhez a listából érintse meg a(z) → **Eszközök eltávolítása** elemet, válasszon egy készüléket, és érintse meg az **Eltávolítás** elemet.

Amikor új fülugókkal csatlakozik, a jelenleg csatlakoztatott fülugók ideiglenesen leválasztódnak.

A fülugók csatlakoztatása és leválasztása

A mobilkészülékek leválasztása a fülugókról

Helyezze a fülugókat a töltőtokba majd csukja be. A Bluetooth-kapcsolat véget ér.

Ha kézzel leválasztaná a fülugókat a mobilkészülékéről, nyissa meg a mobilkészüléken a **Beállítások** opciót, érintse meg a **Kapcsolatok** → **Bluetooth** elemet, majd válassza le a fülugókat a mobilkészülékéről a **Párosított eszközök** alatt.

Mobilkészülékek újracsatlakoztatása füldugókhoz, amelyek ideiglenesen szétkapcsolódtak

Ha újracsatlakoztatná a füldugókat, amelyek szétkapcsolódtak, helyezze a füldugókat a töltőtokba, és csukja be azt. Ezután nyissa ki újra a töltőtokot. Alternatív lehetőségként nyissa ki a töltőtokot, és tartsa lenyomva a töltőtok alján lévő Kapcsolódás gombot több mint 3 másodpercig.

A füldugók és mobilkészülék újbóli kézi csatlakoztatásához érintse meg a **Kapcsolódás**-t a mobilkészüléke Galaxy Wearable képernyőjén.

Csatlakozás más készülékekhez, miután leválasztották az előző mobilkészülékről

1 Nyissa meg a mobilkészüléken a **Beállítások** pontot, érintse meg a **Kapcsolatok** → **Bluetooth** elemet, majd válassza le a füldugókat a mobilkészülékéről a **Párosított eszközök** alatt, hogy leválassza a füldugókat a korábbi mobilkészülékről.

2 Zárja be a töltőtokot, majd nyissa ki újra, hogy Bluetooth-párosítási módba lépjen.
Alternatív lehetőségként nyissa ki a töltőtokot, és tartsa lenyomva a töltőtok alján található Kapcsolódás gombot, hogy belépjen a Bluetooth-párosítási módba.

3 Nyissa meg új mobilkészülékén a **Galaxy Wearable** alkalmazást, és kövesse a képernyőn látható utasításokat a csatlakozás befejezéséhez.

Váltás a füldugókhoz csatlakoztatott mobilkészülékek között

Ha a füldugók két vagy több mobilkészülékhez vannak csatlakoztatva, válthat a mobilkészülékek között anélkül, hogy leválasztaná az előző mobilkészülékről.

Azon a mobilkészüléken, amelyre váltani szeretne, nyissa meg a **Beállítások** at, érintse meg a **Kapcsolatok** → **Bluetooth** elemet, majd válassza ki a **Párosított eszközök** alatt a füldugót.

A füldugók és a mobilkészülékek közötti kapcsolatok adott esetben automatikusan válthatók. Ha például a füldugókat egy táblagépen és egy telefonon is regisztrálták, amelyekkel ugyanabba a Samsung fiókba léptek be, akkor bejövő hívást fogadhat a telefonról a füldugóval, miközben videót néz a táblagépen, mivel a füldugók csatlakozása automatikusan átkapcsol a telefonra.

A Galaxy Buds beállításainak konfigurálása

Bevezető

Ellenőrizheti a mobilkészülékéhez csatlakoztatott Galaxy Buds állapotát, és megváltoztathatja a beállításait.

Nyissa meg a **Galaxy Wearable** alkalmazást a csatlakoztatott mobilkészülékén.

- Ha a fülhallgatót Android OS 16-os vagy újabb verziót futtató mobilkészülékhez csatlakoztatja, a Beállítások képernyőn ellenőrizheti a Galaxy Buds állapotát és konfigurálhatja a beállításokat. Nyissa meg a **Beállítások** elemet a mobilkészülékén, érintse meg a **Kapcsolatok** → **Bluetooth** lehetőségre, majd érintse meg a(z) elemet a csatlakoztatott Galaxy Buds neve mellett.
- Egyes funkciók, például a zajvezérlési módok vagy a Bixby hangos ébresztése befolyásolhatják a füldugók használati idejét.

A zajvezérlési módok beállítása

▶ **Galaxy Buds3**: kapcsolja be vagy ki az Aktív zajszűrő funkciót.

A mobilkészüléke Galaxy Wearable képernyőjén érintse meg az **Aktív zajkioltás** kapcsolód a bekapcsoláshoz.

▶ **Galaxy Buds3 Pro**: a Környezeti hang, az Adaptív vagy az Aktív zajszűrő funkció be- vagy kikapcsolása a helyzetnek vagy a környezetnek megfelelően. Úgy is beállíthatja, hogy a Környezeti hang mód automatikusan bekapcsoljon.

Mobilkészüléke Galaxy Wearable képernyőjén válasszon egy funkciót, és változtassa meg a beállításait.

- **Ki**: a zajvezérlési mód kikapcsolása.
- **Környezet hangjai**: lehetővé teszi, hogy hallhassa a környezeti hangokat.
- **Adaptív**: automatikusan optimalizálja a környező hangok hangerejét vagy az aktív zajszűrés erősségét a környező zajszintnek megfelelően.
- **Aktív zajkioltás**: csökkenti a külső hangok mennyiségét.
- **Környezeti hangok hangereje** / **Aktív zajkioltás szintje**: állítsa be a környező hangok hangerejét vagy az aktív zajszűrés erősségét az Ön preferenciáinak megfelelően, miközben a Környezeti hang vagy az Aktív zajszűrés funkciót használja.
- **Auto. váltás környezeti hangra**: az automatikus környezeti hang üzemmód automatikusan bekapcsol, hogy bizonyos helyzetekben, például amikor a füldugók beszélgetést vagy szirénát érzékelnek, vagy hívás közben a füldugók viselésekor a környező helyzetre vagy beszélgetésre tudjon koncentrálni.

Hangminőség és -hatások

Beállíthatja a füldugók hangminőségét és -hatásait.

Mobilkészüléke Galaxy Wearable képernyőjén érintse meg a **Hangminőség és effektek** elemet.

Hangeffektek

- **360 fokos hang**: 360 fokos surround hang biztosítása a magával ragadó környezet érdekében a média élvezetekor. Beállíthatja azt is, hogy a fejmozgás alapján automatikusan beállítsa a hang irányát.

  - Ez a funkció csak olyan mobilkészülékeken érhető el, amelyek 3.1 vagy későbbi verziójú Android 11 One UI-t futtatnak, és elképzelhető, hogy a mobilkészülék modelljétől függően nem érhető el.
  - Jobb minőségű hangot élvezhet, ha a csatlakoztatott mobilkészüléket közelebb helyezi magához.
  - Előfordulhat, hogy ez a funkció nem támogatott a médialejátszás módja miatt.
  - Ha olyan területen tartózkodik, ahol a jelek vétele gyenge, a mobilkészülékhez a kapcsolat ideiglenesen megszakadhat.

- **Ekvalizer**: számos különböző equalizer-beállítási opció közül választhat, és ugyanazt a zenét eltérő, egyedi hanggal élvezheti. További információkért lásd: Az equalizer használata.
- **Párbeszéd felerősítése**: a hangok tisztábban hallhatók, mint a háttérhangok a videókban.
- **Hangosság normalizálása**: megakadályozza, hogy a hang hirtelen túl hangos vagy túl halk legyen a médialejátszás során.
- **Hang igazítása az illeszkedéshez**: a füldugók viselésekor a hang automatikusan beállítódik a hanghatás optimalizálása érdekében. Mindkét füldugónak szorosan illeszkednie kell a füléhez.

- **Haladó minőségi beállítások**
  - **Ultramagas minőségű (UHQ) hang**: tapasztalja meg az eredeti hanghoz közeli hangminőséget akár 96 kHz-es mintavételi frekvenciával.

    Előfordulhat, hogy egyes funkciók nem állnak rendelkezésre, ha ez a funkció aktív.

  - **Szuperszélessávú beszéd**: tiszta hangminőséget ad 16 kHz-es sávszélességgel.
- **Fülhallgató illeszkedési tesztje**: ellenőrizze a füldugók illeszkedését jobb hang biztosítása érdekében, és aktiválja a zajcsökkentést. (Galaxy Buds3 Pro)

- A rendelkezésre álló lehetőségek a csatlakoztatott mobilkészüléktől függően változhatnak.
- A Speciális minőségi opciók funkció használata megnövelt akkumulátorfogyasztással jár.

Fülhallgató-vezérlők

A füldugók kézmozdulatos funkcióinak beállításait konfigurálhatja.

Mobilkészüléke Galaxy Wearable képernyőjén érintse meg a **Fülhallgató-vezérlők** elemet.

- **Médiavezérlők**: a médialejátszás közben a füldugó kézmozdulatos funkciójával vezérelheti a zenét, például a lejátszást vagy a szüneteltetést. További információkért lásd: Kézmozdulatok magyarázata.

Csippentve tartásos vezérlés

- **Bal**: válassza ki a bal füldugó összecsípés és nyomva tartás funkcióját.
- **Jobb**: válassza ki a jobb füldugó összecsípés és nyomva tartás funkcióját.

További információkért lásd: Az összecsípés és nyomva tartás funkció beállítása.

Hívásvezérlők

- **Hívás fogadása vagy befejezése**: csípje össze a hívás fogadásához vagy befejezéséhez.
- **Hívás elutasítása**: csípje össze és tartsa nyomva a hívás elutasításához.
- **Fülhallgató fényeinek vezérlése**: változtassa meg a pengevilágítás stílusát, és hagyja a pengevilágítást látható módon a füldugókon. További információkért lásd: Pengefények (Galaxy Buds3 Pro). (Galaxy Buds3 Pro)

A rendelkezésre álló lehetőségek a csatlakoztatott mobilkészüléktől függően változhatnak.

Fülhallgató beállításai

Ellenőrizheti a füldugóval kapcsolatos információkat és módosíthat különböző beállításokat.

Mobilkészüléke Galaxy Wearable képernyőjén érintse meg a **Fülhallgató beállításai** elemet.

Samsung account

Jelentkezzen be a Samsung fiókjába, és kezelje.

Mobilkészüléke Galaxy Wearable képernyőjén érintse meg a **Fülhallgató beállításai** → **Samsung account** elemet.

Hangvezérlők

Felébresztheti a hangjával a Bixbyt, hogy beszélgetni kezdjen egy intelligens hangasszisztens szolgáltatással.

Mobilkészüléke Galaxy Wearable képernyőjén érintse meg a **Fülhallgató beállításai** → **Hangvezérlők** elemet, majd érintse meg a **Bixby – ébresztés hanggal** kapcsolót a bekapcsoláshoz.

Ha a **Hangutasítások** kapcsolót megérintve bekapcsolja azt, a beállított hangparancsokkal a kívánt műveleteket a Bixby hívása nélkül is elvégezheti. Ez a funkció nem támogat egyes nyelveket.

Viselés észlelése

Beállíthatja, hogy a füldugók érzékeljék, hogy viseli-e őket, és hogy hívásokat fogadjon mobilkészülékén, vagy szüneteltesse a médialejátszást.

Mobilkészüléke Galaxy Wearable képernyőjén érintse meg a **Fülhallgató beállításai** → **Viselés észlelése** elemet, majd a bekapcsolásához érintse meg a kívánt kapcsolót.

- **Hívások átkapcsolása a telefonra, ha mindkét fülhallgatót kiveszi**: állítsa be a füldugókat vagy a mobilkészüléket a hívás fogadására annak érzékelésével, hogy a füldugókat viseli-e hívás közben. Ha ezt a funkciót kikapcsolja, a hívó hangját akkor is lejátssza, ha nem viseli a füldugókat.
- **Média szüneteltetése az egyik fülhallgató kivételekor**: állítsa be a füldugót a médialejátszás szüneteltetésére és folytatására annak érzékelésével, hogy a füldugót viseli-e. Ha ez a funkció ki van kapcsolva, a médialejátszás csak akkor szünetel, ha egyik füldugót sem viseli.

Még ha nem is viseli a füldugót, a füldugó akkor is viseltnek érzékelhető, ha az érintésre reagáló érzékelőt bőrrel takarja.

Értesítések felolvasása

Értesítéseket fogadhat a mobilkészülék alkalmazásaitól a füldugókkal.

Mobilkészüléke Galaxy Wearable képernyőjén érintse meg a **Fülhallgató beállításai** → **Értesítések felolvasása** elemet.

- : kereshet olyan alkalmazásokat, amelyektől értesítéseket kaphat.
- **Felolvasás a tel. használatakor**: beállíthatja a füldugókat, hogy fogadjanak értesítéseket a mobilkészülékről akkor is, amikor a mobilkészüléket használja.
- **Összes engedélyezése**: minden alkalmazásból kaphat értesítéseket a füldugókon keresztül, és módosíthatja az egyes alkalmazások értesítési beállításait. Ha azt szeretné beállítani, hogy egy alkalmazáshoz eltérő módon kapjon-e értesítéseket, koppintson az alkalmazás melletti kapcsolóra. Az **Mind** elemet is megérintheti, hogy az értesítések olvasására vagy nem olvasására beállított alkalmazások szerint kategorizálva láthassa az alkalmazásokat.

Zökkenőmentes csatlakozás

Válthat a mobilkészülékek között, melyikhez csatlakozzon a füldugó. Bekapcsolhatja a funkciót, hogy gyorsan válthasson csatlakozást a jelenlegi mobilkészülékről egy másik közeli, ugyanazon Samsung-fiók útján bejelentkezett mobilkészülékre vagy egy olyan készülékre, amihez a füldugói korábban csatlakoztak.

Mobilkészüléke Galaxy Wearable képernyőjén érintse meg a **Fülhallgató beállításai** → **Zökkenőmentes csatlakozás** elemet, majd a bekapcsolásához érintse meg a kapcsolót.

Vigyázzon, ne csatlakoztassa a füldugóit egy másik személy mobilkészülékére.

Nyaknyújtási emlékeztetők

Amikor a füldugó azt érzékeli, hogy a fejét több mint 10 perce tartja lefelé hajlítva, hangjelzést fog hallani, és a mobilkészüléke megjelenít egy nyújtásra ösztönző képernyőt, amely egyszerű nyaknyújtási gyakorlatokat ajánl fel követésre.

Mobilkészüléke Galaxy Wearable képernyőjén érintse meg a **Fülhallgató beállításai** → **Nyaknyújtási emlékeztetők** elemet, majd a bekapcsolásához érintse meg a kapcsolót.

A funkció első elindításakor vagy adatok visszaállítása után a funkció beállításához kalibrálnia kell a füldugókat. A beállítás befejezéséhez kövesse a képernyőn megjelenő utasításokat.

- Ügyeljen rá, hogy úgy kalibrálja a füldugókat, hogy azok pontosan azonosítani tudják a mozgását. A kalibrálás során ne mozgassa a testét, például ne üljön vagy álljon.
- Ha valaki más használja a füldugóit, vagy ha a füldugó mozgásfelismerő funkciója nem pontos, kalibrálja újra.
- Ha megmozdul, még ha a fejét lefelé hajlítva is tartja 10 perce, nem lesz hangjelzés.
- Ez a funkció csak akkor működik, ha mindkét füldugót viseli.

Labs

Új füldugó-funkciókat használhat.

Mobilkészüléke Galaxy Wearable képernyőjén érintse meg a **Fülhallgató beállításai** → **Labs** elemet.

- **Játék mód**: minimalizálja a hang késését, hogy megszüntesse a videó- és hangkimenet késleltetését, és megfelelően szinkronizált hangot halljon, amikor csak játszik.

  Ez a funkció csak akkor érhető el, ha Android OS-t használó Samsung mobilkészülékhez csatlakozik.

Visszaállítás

Visszaállíthatja a füldugók minden beállítását.

Mobilkészüléke Galaxy Wearable képernyőjén érintse meg a **Fülhallgató beállításai** → **Visszaállítás** elemet.

Kisegítő lehetőségek

Konfigurálhat számos beállítást a füldugók hozzáférhetőségének javításához.

Mobilkészüléke Galaxy Wearable képernyőjén érintse meg a **Fülhallgató beállításai** → **Kisegítő lehetőségek** elemet.

- **Jobb-bal hangbalansz**: beállíthatja a hangerő bal és jobb egyensúlyát, ha hallássérült vagy ha kényelmesebb egyetlen füldugót használni. A megfelelő egyensúly beállításához használja a **Jobb-bal hangbalansz** beállító sávot. Ha balra húzza a sávot, a bal füldugó hangereje nő és fordítva.
- **Zajcsökk. a fülh. egyik felén**: zajvezérlő módok bekapcsolása akkor is, ha csak egy füldugót visel.

- **Segítség hallássérülteknek a Környezet hangjaihoz**: állítsa be a hangot a hallásának és preferenciáinak megfelelően. (Galaxy Buds3 Pro)
  - **Környezeti hangok hangereje**: a bal és jobb oldali hangerősség beállítása a bal és jobb oldali állító sávok húzásával.
  - **Felerősíti az ön előtti hangokat**: a szemből érkező hangokat hallhatóbbá teszi. A háttérzajcsökkentés mértékét a **Háttérzaj-csökkentési szint** beállítási sáv húzásával is beállíthatja.
- **Környezeti hang adaptálása**: állítsa be a Galaxy Buds készüléket, hogy segítsen azoknak, akik halláskárosodás miatt nehezen hallják a környező hangokat. (Galaxy Buds3 Pro)

Frissítés a fülhallgatóhoz

Frissítse a füldugók szoftverét a FOTA (firmware over-the-air) szolgáltatáson keresztül.

Mobilkészüléke Galaxy Wearable képernyőjén érintse meg a **Fülhallgató beállításai** → **Frissítés a fülhallgatóhoz** elemet.

- **Letöltés és telepítés**: a frissítések manuális keresése és telepítése.
- **Automatikus frissítés**: állítsa be, hogy a frissítések automatikus telepítése megtörténjen, amikor a füldugók a töltőtokban vannak.

Diagnosztika

Tesztelje Galaxy Buds készülékét a Samsung Members segítségével.

Mobilkészüléke Galaxy Wearable képernyőjén érintse meg a **Fülhallgató beállításai** → **Diagnosztika** elemet.

A fülhallgató névjegye

Férjen hozzá a Galaxy Buds információihoz.

Mobilkészüléke Galaxy Wearable képernyőjén érintse meg a **Fülhallgató beállításai** → **A fülhallgató névjegye** elemet.

A Galaxy Buds nevének megváltoztatásához érintse meg az **Átnevezés** elemet.

- **Jogi információ**: a Galaxy Buds készülékkel kapcsolatos jogi információk ellenőrzése.
- **Szoftver adatai**: a Galaxy Buds szoftverinformációinak ellenőrzése.
- **Akkumulátoradatok**: a Galaxy Buds akkumulátorinformációinak ellenőrzése.

Fülhallgató megkeresése

Ha elvesztette a füldugókat, a csatlakoztatott mobilkészülékre telepített Samsung Find alkalmazással megtalálhatja.

Mobilkészüléke Galaxy Wearable képernyőjén érintse meg a **Fülhallgató megkeresése** elemet.

A Samsung Find alkalmazás elindul a mobilkészülékén, és a térképen ellenőrizheti az elveszett füldugók helyét. A modelltől függően a füldugókat a belőle kibocsátott hangot követve, vagy a kibocsátott hangot követve és a villogó pengevilágítást keresve is megtalálhatja.

- A Samsung Find alkalmazás támogatása a csatlakoztatott mobilkészülék szoftververziójától függően változhat.
- Ahhoz, hogy a Samsung Find alkalmazással megtalálja füldugóját, be kell kapcsolni a Samsung Find elveszett módját, és be kell kapcsolni az eszközök offline keresésével kapcsolatos funkciókat is.
- Ha a keresett füldugók a töltőtokon kívül vannak, eltarthat 4 percig vagy tovább is a keresésük a közelben, amire megtalálja a füldugókat.

Használati megjegyzések

Óvintézkedések a készülék használatához

Kérjük, hogy a biztonságos és helyes használat érdekében a készülék használatbavételekor figyelmesen olvassa el ezt a kézikönyvet.

- A leírások a készülék alapértelmezett beállításain alapulnak.
- Egyes tartalmak eltérhetnek az Ön készülékétől a régiótól, a szolgáltatótól, a modell specifikációjától vagy a készülék szoftverétől függően.
- Más mobilkészülékek használata előtt győződjön meg róla, hogy kompatibilisek a készülékkel. Látogasson el a Samsung weboldalára a kompatibilis mobilkészülékek műszaki adatainak ellenőrzéséhez.
- Az eszközhöz kapott szoftverek, hangforrások, háttérképek, képek és egyéb adathordozók korlátozott használatra engedélyezettek. Ezen anyagok kinyerése és felhasználása kereskedelmi vagy egyéb célokra a szerzői jogi törvények megsértését jelenti. A felhasználók teljes mértékben felelősek a hordozók illegális használatáért.
- Az eszközhöz tartozó alapértelmezett alkalmazások frissülhetnek, és előzetes értesítés nélkül előfordulhat, hogy már nem támogatottak.
- A készülék operációs rendszerének módosítása vagy nem hivatalos forrásból származó szoftver telepítése hibás működést, az adatok sérülését vagy elvesztését eredményezheti. Ezek a Samsung licencmegállapodásával ellentétesek és a garancia megszűnését eredményezik.
- A készülékhez csatlakoztatott mobilkészülék gyártójától és típusától függően előfordulhat, hogy az ebben a kézikönyvben megtalálható funkciók némelyike nem a leírásnak megfelelően működik.
- A termék részét képezik bizonyos nyílt forráskódú szoftverek. A termékben használt nyílt forráskódú szoftver licencinformációi itt találhatók: opensource.samsung.com.
- A készülék mágneseket tartalmaz. Tartsa távol a hitelkártyáktól, beültetett orvostechnikai készülékektől és más olyan készülékektől, amelyekre a mágnesek hatással lehetnek. Orvostechnikai készülékek esetében, tartsa készülékét tőlük 15 cm-nél nagyobb távolságban. Ne használja tovább a készülékét, ha az orvostechnikai készülékével kapcsolatosan bármilyen interferencia gyanúja merül fel, és forduljon orvosához vagy az orvostechnikai készülék gyártójához.
- Ez a termék mágnesek használatával működik. Ne tárolja a készüléket mágneses tér közelében. Ezzel ugyanis meghibásodásokat okozhat.

Az utasításban szereplő jelölések

Figyelmeztetés: olyan helyzetekre hívja fel a figyelmet, amelyek az Ön vagy mások sérülését okozhatják

Vigyázat: olyan helyzetek, amelyek a készülék vagy más eszközök károsodását okozhatják

Megjegyzés: jegyzetek, használati tanácsok és kiegészítő információk

Az értékesítési doboz tartalmára és a tartozékokra vonatkozó jegyzetek

Az értékesítési doboz tartalmát lásd a rövid kezelési útmutatóban.

- A Galaxy Buds készülékhez kapott kiegészítők és a rendelkezésre álló tartozékok régiónként és szolgáltatótól függően eltérőek lehetnek.
- A mellékelt kiegészítők kifejezetten a Galaxy Buds készülékhez lettek tervezve, és más készülékekkel nem feltétlenül kompatibilisek.
- A megjelenés és a műszaki adatok előzetes értesítés nélkül változhatnak. Továbbá, a füldugópárnák mérete is változtatás tárgya a jobb illeszkedés biztosítása érdekében.
- További tartozékokat a Samsung helyi forgalmazójától vásárolhat. Vásárlás előtt győződjön meg róla, hogy kompatibilisek a Galaxy Buds készülékkel.
- A Samsung által jóváhagyott kiegészítőket használjon. A jóvá nem hagyott tartozékok használata során olyan teljesítmény romlás és meghibásodások történhetnek, amelyekre nem vonatkozik a garancia.
- Az elérhető kiegészítők listája változhat, és teljes mértékben a gyártó cégektől függ. Az elérhető kiegészítőkkel kapcsolatos további információkért tekintse meg a Samsung honlapját.

A víz- és porállóság megtartása

A készüléke víz- és porálló, és megfelel a következő nemzetközi szabványoknak. A töltőtok nem vízálló.

- IP57 vízállósági minősítés: az IEC 60529 szabvány követelményeinek megfelelően 15-35 °C, 86-106 kPa, 1 m mélységű édesvízben, 30 percig tesztelték, mozgás nélkül.

A készülék víz- és porállóságának fenntartásához be kell tartania az irányelveket.

- Kerülje el, hogy a készülékeket uszodavíz vagy tengervíz érje.
- Ne érje a készüléket olyan víz, ami nem tiszta, vagy más folyadékok, például szappanos víz, olaj, parfüm, naptej, kéztisztító, vegyi termékek, például kozmetikumok, vagy alkoholtartalmú folyadékok.
- Ne engedje, hogy a készülékek érintkezésbe léphessenek erősen áramló vízzel vagy folyóvízzel.
- Ne viselje a készülékeket úszás, vízi sportok űzése vagy zuhanyzás közben.
- Ne használja a készülékeket olyan helyeken, ahol a hőmérséklet magasabb a normál tartománynál, vagy ahol nagy a páratartalom, például szaunában.
- Ne ejtse le a készülékeket és ne érje azokat nagy ütés.
- Ne tegye a készülékeket mosógépbe vagy szárítógépbe.

Ha a készüléket víz vagy szennyező anyagok érik, kövesse az alábbi útmutatásokat:

- Ha a készülékeket édesvíz éri, szárítsa meg azokat alaposan, törölje le egy tiszta, puha kendővel, és rázza meg, hogy eltávolítson minden vizet a készülékekből.
- Ha a készülékek az édesvízen kívül más folyadékkal szennyeződnek, vagy ilyen folyadék éri azokat, csak a Samsung szervizközpontban vagy hivatalos márkaszerviz központban történő javítás után használja őket.

Nem javasoljuk, hogy a készülékeket víz alatt használja.

Óvintézkedések a füldugók használatához

- Ha túl sokáig hallgat nagy hangerejű hangokat, romolhat a hallása.
- A füldugók séta közbeni használata elvonhatja a figyelmét, ami közlekedési balesethez vezethet.
- Mielőtt használja a füldugókat, mindig tekerje le a hangerőt, és csak a beszélgetés vagy a zene hallgatásához szükséges minimális hangerőt használja.
- Ha a füle vagy a füldugó nedves, vagy idegen anyagok vannak rajtuk, vagy ha hosszabb ideig érintkezik a bőrével, bőrirritáció keletkezhet. A füldugói viselése előtt győződjön meg arról, hogy füle és füldugói is tiszták és szárazak.
- Száraz környezetben statikus feltöltődés keletkezhet a füldugókban (pl.: műszálas ruhák okozta statikus feltöltődés). Ne használja a füldugókat száraz környezetben, vagy az elektromos feltöltődés levezetésére érintsen meg egy fém tárgyat a füldugók használata előtt.
- Gépkocsi vagy más jármű, például motor vagy bicikli vezetése közben ne használja a füldugókat. Az elvonhatja a figyelmét, ami közlekedési balesethez vezethet, vagy az országa szabályainak függvényében illegális lehet.
- Bár a Galaxy Buds megfelel a nemzetközi biztonsági szabványoknak, a füldugók erőltetett behelyezése vagy a hosszú ideig tartó viselésük fájdalmat vagy bőrirritációt okozhat.
- Ha a füldugók viselése közben bármilyen bőrirritációt tapasztal, ne viselje tovább azokat és vegye fel a kapcsolatot egy szakorvossal.
- Ne tisztítsa a füldugókat sűrített levegővel, és ne használjon ultrahang-hullámokat vagy külső hőforrásokat, ha por, verejték, tinta, olaj vagy vegyi anyagok (kozmetikumok, naptej, antibakteriális spray, kézfertőtlenítő, tisztítószer, rovarirtó szer stb.) érintkezik a füldugókkal és a töltőtokkal. Az elszíneződés vagy a korrózió károsíthatja a Galaxy Buds készüléket.
- Távolítsa el a füldugópárnákat, mossa le tiszta vízzel a külsejét és a hálós részt, majd használat után alaposan szárítsa meg. Törölje át a füldugókat puha, száraz kendővel, ha piszkosak.

A Galaxy Buds tisztítása és kezelése

Alapvető karbantartás

- Használat után tisztítsa meg a füldugókat egy puha, tiszta kendő segítségével.
- Tartsa szárazon a füldugókat. Előzze meg, hogy folyadék érintkezzen a füldugókkal vagy beléjük folyjon.
- Tisztítsa rendszeresen a füldugókat, hogy megakadályozza a fülzsír vagy szennyeződés felhalmozódását a mikrofonnyílásban, a hangszóróban és a légcsatornában.

A mikrofonnyílás, a hangszóró és a légcsatorna tisztítása

Ha a hangerő alacsonyabb a kelleténél a jelenlegi beállítással, tisztítsa meg a mikrofonnyílást, a hangszórót és a légcsatornát. A hangszóró tisztítása előtt válassza le a füldugópárnát a füldugóalján lévő záróelemről.

Távolítsa el a fülzsírt vagy szennyeződést egy tiszta, száraz és puha ecset, pálcika vagy más eszköz segítségével.

▶ **Galaxy Buds3**:

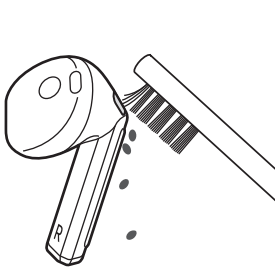

Mikrofonnyílás

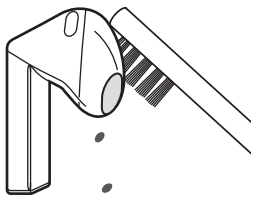

Hangszóró

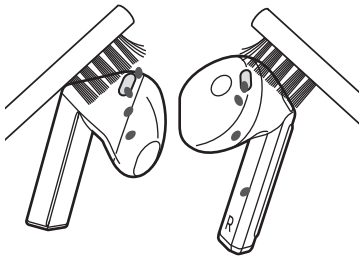

Légcsatorna

▶ Galaxy Buds3 Pro:

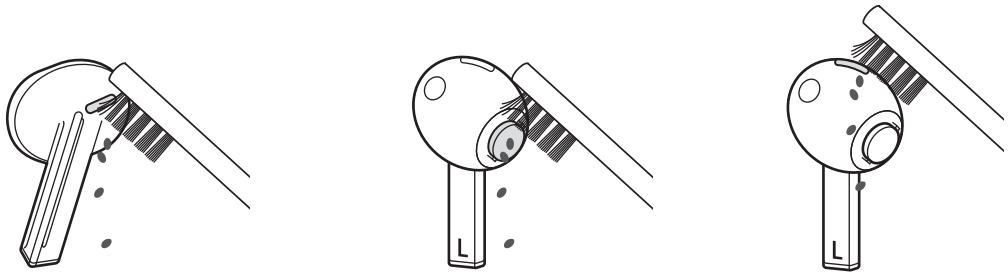

Mikrofonnyílás Hangszóró Légcsatorna

A fülzsír vagy szennyeződés eltávolításakor ne alkalmazzon éles tárgyat vagy túlzott erőt. A mikrofonnyílás, a hangszóró vagy a légcsatorna megsérülhet.

A töltőérintkezők tisztítása

Ha az akkumulátor nem töltődik megfelelően, törölje le a töltőérintkezőket egy puha kendővel.

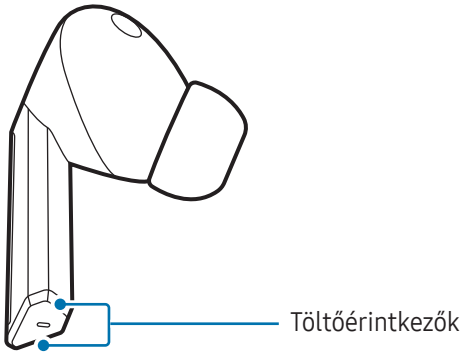

A füldugók és a töltőtok tisztítása

Amennyiben a füldugókat és a töltőtokot idegen anyagoknak teszik ki, mint például por, homok vagy fémforgács, előfordulhat, hogy a Galaxy Buds nem töltődik megfelelően vagy megsérül. Ha a füldugók vagy a töltőtok idegen anyagoknak lettek kitéve, akkor törölje le azokat egy puha, száraz kendővel, mielőtt visszahelyezi a töltőtokba.

A füldugók újraindítása

Ha a füldugók kézmozdulat funkciója meghibásodik vagy nem válaszol, és a füldugók nem működnek megfelelően, indítsa újra őket.

A füldugók újraindításához helyezze be a füldugókat a töltőtok megfelelő nyílásába, ami nincs lemerülve, csukja be a töltőtokot, majd várjon legalább 7 másodpercet, és vegye ki őket.

Ha a töltőtok akkumulátortöltése alacsony, először a töltőtokot csatlakoztassa a töltőhöz.

Füldugók párosítása

Ha elveszíti az egyik füldugót, nem kell új füldugókészletet vásárolnia, mert egy újonnan vásárolt füldugóból és a másik, már meglévő füldugóból is kialakíthat egy új füldugókészletet.

1 Ellenőrizze az egyes füldugók irányát, az újonnan vásároltét és a korábban használtét, és tegye őket helyesen a töltőtok megfelelő nyílásba.

2 Nyissa ki a töltőtokot, és tartsa lenyomva a töltőtok alján lévő Kapcsolódás gombot 7-20 másodpercig.
A töltőtok akkumulátorjelző fénye kéken villog, és kialszik. Ekkor a füldugók párosításra kerülnek.

A töltőtok akkumulátorjelző fénye tovább villog pirosan, ha a füldugók nincsenek megfelelően párosítva. Vegye ki a füldugókat a töltőtokból, majd helyezze be újra. Majd nyissa ki a töltőtokot, és tartsa lenyomva a töltőtok alján lévő Kapcsolódás gombot 7-20 másodpercig. Ha hosszan megnyomja a Kapcsolódás gombot legalább 20 másodpercig, a füldugó visszaállításra kerül.

3 Csatlakoztassa a füldugókat egy mobilkészülékhez.
Ha a két füldugó szoftververziója eltérő, frissítse a szoftvert a Galaxy Wearable alkalmazás utasításait követve.

Hogyan találja meg a termék készenléti energiafogyasztási adatait

- Keresd a www.samsung.com/global/ecodesign_energy oldalt.
- Keresés a termék modellszámával.

Elképzelhető, hogy a régiótól, szolgáltatótól vagy modelltől függően a funkció nem érhető el.

Függelék

Hibakeresés

Mielőtt Samsung szervizközponthoz vagy hivatalos márkaszerviz központhoz fordulna, próbálja meg a következő megoldásokat. Előfordulhat, hogy egyes problémák az Ön Galaxy Buds készülékére nem vonatkoznak.

A Samsung Members alkalmazás használatával is megoldhat bármilyen, a készüléke használata közben felmerülő problémát.

A füldugók nem működnek

- Lehetséges, hogy az akkumulátor teljesen lemerült. A füldugók használata előtt teljesen töltse fel az akkumulátort.
- Ha egy füldugó érintésre reagáló érzékelője nem érintkezik a fülével, akkor előfordulhat, hogy a füldugó nem fog működni. Ha nem hallja a hangot, amely jelzi a füldugók érzékelését, távolítsa el a füléből a füldugókat, majd helyezze be őket újra.
- Ha a füldugók kézmozdulat funkciója meghibásodik vagy nem válaszol, és a füldugók nem működnek megfelelően, helyezze be a füldugókat a töltőtok megfelelő nyílásába, ami nincs lemerülve, zárja be a töltőtokot, várjon legalább 7 másodpercet, és vegye ki őket.

Egy másik Bluetooth-készülék nem találja a füldugókat

- Zárja be újra a töltőtokot, majd nyissa ki, hogy Bluetooth-párosítási módba lépjen.
- Ügyeljen, hogy a füldugók és a másik Bluetooth-készülék a maximális Bluetooth csatlakozási hatótávolságon (10 m) belül legyenek egymástól. A környezet és a használt eszközök függvényében a távolság változhat.

Amennyiben a fenti tanácsok nem oldják meg a problémát, forduljon Samsung szervizközponthoz vagy hivatalos márkaszerviz központhoz.

A Bluetooth-kapcsolat nem jött létre, a füldugók és a mobilkészülék nem csatlakoznak

- Biztosítsa, hogy a készülékek között ne legyen akadály, például fal vagy elektromos berendezés.
- Győződjön meg róla, hogy a mobilkészüléken telepítve van a Galaxy Wearable alkalmazás legfrissebb verziója. Ha a Galaxy Wearable alkalmazás nem a legújabb verzió, frissítse a Galaxy Wearable alkalmazást a legújabb verzióra.
- Ügyeljen, hogy a füldugók és a másik Bluetooth-készülék a maximális Bluetooth csatlakozási hatótávolságon (10 m) belül legyenek egymástól. A környezet és a használt eszközök függvényében a távolság változhat.
- Indítsa újra a mobilkészüléket és nyissa meg újra a **Galaxy Wearable** alkalmazást.
- Ha csak egy füldugó van a mobilkészülékéhez csatlakoztatva, indítsa újra a füldugókat, hogy mindkettő csatlakozzon. A füldugók újraindításáról szóló további információkért lásd: A füldugók újraindítása.

Az akkumulátor nem töltődik megfelelően (Samsung által jóváhagyott töltővel)

- Győződjön meg róla, hogy a füldugók töltőérintkezői és a töltőtok töltőérintkezői érintkeznek.
- Győződjön meg róla, hogy a töltő megfelelően csatlakozik a töltőtokhoz.
- Ha a töltőérintkezők piszkosak, előfordulhat, hogy az akkumulátor nem töltődik megfelelően. Törölje le a töltőérintkezőket egy száraz ruhával, és próbálja meg újratölteni az akkumulátort.

Amennyiben a fenti tanácsok nem oldják meg a problémát, forduljon Samsung szervizközponthoz vagy hivatalos márkaszerviz központhoz.

A füldugók töltési ideje és az akkumulátoruk élettartama is eltérő

- A töltési idő különbözhet a két füldugó között még akkor is, ha ugyanakkor kezdtek töltődni.
- A töltési idő és a fennmaradó akkumulátortöltés eltérhet a két füldugó között a különböző belső komponensek miatt.

Az akkumulátor gyorsabban lemerül, mint új korában

- Amikor a Galaxy Buds nagyon hideg vagy meleg időjárási viszonyoknak van kitéve, a hasznos töltés csökkenhet.
- Az akkumulátor fogyóeszköz, a hasznos töltés idővel csökken.
- Amikor nem használja a füldugókat, tartsa őket a töltőtokban, amit feltöltöttek. Ha nem, az érintésre reagáló érzékelő továbbra is működni fog, és ez kihat a használati időre és az akkumulátor fogyasztására.

Nem hallja mások beszédét

Állítsa be a hangerőt a csatlakoztatott mobilkészüléken.

Hívás közben a hang visszhangos

Állítsa be megfelelően a hangerőt a csatlakoztatott mobilkészüléken vagy változtasson helyet.

Hívás közben a hang a csatlakoztatott mobileszközből jön ki, nem a füldugókból

- Ellenőrizze, hogy helyesen viseli-e a füldugókat. Ha nem megfelelően viseli, a füldugókon keresztül nem fogja hallani a hívás hangját, még akkor sem, ha a Bluetooth ikon megjelenik a csatlakoztatott mobilkészüléken.
- Vegye ki a füldugókat a füléből, majd ismét tegye be őket.

Gyenge a hangminőség

- Lehetséges, hogy a vezeték nélküli szolgáltatások a szolgáltató hálózatának meghibásodása miatt nem érhetők el. Tartsa távol a füldugókat az elektromágneses hullámoktól.
- Ügyeljen, hogy a füldugók és a másik Bluetooth-készülék a maximális Bluetooth-hatótávolságon (10 m) belül legyenek egymástól. A környezet és a használt eszközök függvényében a távolság változhat.
- A csatlakoztatott készülék hangerejétől függően a hangerő hirtelen eséseit, illetve zajt tapasztalhat. Ennek elkerüléséhez állítsa be megfelelően a csatlakoztatott készülék hangerejét.

Videók lejátszása és játék közben a füldugókból lassabban jön a hang mint ahogyan a kép megjelenik a képernyőn

Előfordulhat hogy videolejátszás vagy játék közben a hang lemarad a kép mögött, ha a füldugók mobilkészülékhez vannak csatlakozva.

A zajvezérlési módok nem működnek jól

- Tegye be mindkét füldugót a fülébe, és indítsa el az Aktív zajszűrő funkciót, ami a zajvezérlő módok egyike. Ha nem biztos benne, hogy be van-e kapcsolva az Aktív zajszűrő funkciót, ellenőrizze a Galaxy Wearable alkalmazásban.
- Ellenőrizze, hogy nem található-e idegen anyag a füldugók felső és alsó részén található mikrofonokban, és szükség esetén tisztítsa meg azokat.
- Győződjön meg arról, hogy a füldugókra a legújabb szoftververzió van telepítve.

A Galaxy Buds érintése forró

Ha huzamosabb ideig használja a Galaxy Buds készüléket, érintése forrónak érződhet. Ez normális jelenség, és nincs hatással a Galaxy Buds élettartamára vagy teljesítményére.

Ha a Galaxy Buds túlhevül, vagy hosszan tartóan forrónak érződik, egy ideig ne használja. Ha a Galaxy Buds továbbra is túlhevül, forduljon egy Samsung szervizközponthoz vagy egy hivatalos márkaszervizközponthoz.

A Galaxy Buds tokja körül vékony rés jelenik meg

- Ez a rés szükséges gyártási tulajdonság, ezért az alkatrészek bizonyos elmozdulása vagy vibrációja előfordulhat.
- Bizonyos idő elteltével az alkatrészek közötti súrlódás a rés enyhe bővülését eredményezheti.

Amikor a füldugókat kiveszi a füléből, a füldugópárnák fejjel lefelé fordulnak (Galaxy Buds3 Pro)

Attól függően, hogy hogyan viseli a füldugókat, és milyen irányban veszi ki azokat, a füldugópárnák elfordulhatnak. Ebben az esetben fordítsa vissza őket az eredeti irányba, és használja újra.

Az akkumulátor eltávolítása

- **Az akkumulátor eltávolításához forduljon hivatalos márkaszervizhez. Az akkumulátor eltávolításával kapcsolatos utasításokhoz lásd:** www.samsung.com/global/ecodesign_energy.
- Saját biztonsága érdekében **ne kísérelje meg eltávolítani az** akkumulátort. Ha az akkumulátort nem megfelelően távolítják el, az kárt tehet az akkumulátorban és a készülékben, ami személyi sérüléshez vezethet, és a készüléket veszélyessé teheti.
- A Samsung semmiféle olyan kárért vagy veszteségért nem vállal felelősséget (sem szerződéses, sem felelősségjogi alapon, beleértve ebbe a gondatlanság tényállását), amely abból ered, hogy ezen figyelmeztetéseket és utasításokat nem követték pontosan.

Szerzői jog

Copyright © 2025 Samsung Electronics Co., Ltd.

Ezt az útmutatót nemzetközi szerzői jogi törvények védik.

A használati útmutató egyetlen része sem reprodukálható, terjeszthető, fordítható le vagy küldhető el semmilyen formában és semmilyen elektronikus vagy mechanikus eszközzel, beleértve a fénymásolást, a hangfelvételt, a különféle adattároló eszközökön való tárolást és az azokról történő lekérést.

Védjegyek

- A SAMSUNG név és a SAMSUNG embléma a Samsung Electronics Co., Ltd. bejegyzett védjegye.
- A Bluetooth® a Bluetooth SIG, Inc. világszerte bejegyzett védjegye.
- Az összes többi védjegy és szerzői jog a megfelelő tulajdonosok tulajdona.

Modell: SM-R530 / SM-R630

Névleges feszültség/áram:

5 V / 200 mA (füldugó)

5 V / 900 mA (töltőtok), 3,88 V (belső akkumulátor)

Gyártás helye: Vietnám, gyártó: Samsung

PO BOX 12987, DUBLIN. IE

