Shark

STEAM & SCRUB

Súroló és fertőtlenítő gőzölős felmosó

S8201 SERIES

HASZNÁLATI UTASÍTÁS

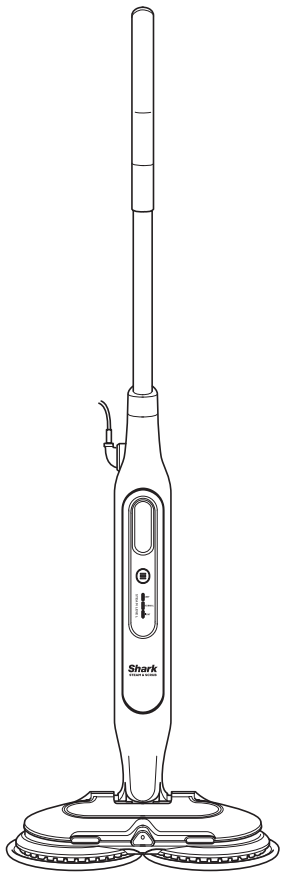

KÖSZÖNJÜK

hogy megvásárolta a Shark Súroló és fertőtlenítő gőzölős felmosót

RÖGZÍTSE EZT AZ INFORMÁCIÓT

Modellszám: _____

Sorozatszám: _____

A vásárlás dátuma: _____
(Tartsa meg a nyugtát)

Vásárlás helye: _____

MŰSZAKI ADATOK:

Feszültség:	220-240V, 50-60Hz
Teljesítmény:	1120W
Vízkapacitás:	350 ml

KÉRJÜK, OLVASSA EL FIGYELMESEN ÉS ŐRIZZE MEG A JÖVŐBENI HASZNÁLATRA.

Ezt a használati útmutatót úgy terveztük, hogy segítsen Önnek az új gőz- és súrolómop teljes körű megismerésében.

IPX4

CONTENTS

Fontos biztonsági utasítások **4**

Amit tartalmazc **6**

A gőz- és súrolómop összeszerelése **7**

Az eszköz használata **8**

Intelligens gőzvezérlés **9**

Gőz- és súrolómop ápolása **10**

Hibaelhárítás **11**

Gyakran ismételt kérdések **12**

Ez a jelölés azt jelzi, hogy ez a termék nem ártalmatlanítható más háztartási hulladékkal együtt. Az ellenőrizetlen hulladéklerakásból eredő esetleges környezeti vagy emberi egészségkárosodás megelőzése érdekében az anyagforrások fenntartható újrafelhasználásának elősegítése érdekében felelősségteljesen újrahasznosítsa. A használt készülék visszavételéhez használja a visszavételi és gyűjtési rendszereket, vagy forduljon ahhoz a kiskereskedőhöz, ahol ezt a terméket vásárolta. Ők átvehetik ezt a terméket környezetbarát újrahasznosításra.



Köszönjük, hogy megvásárolta a Shark gőz- és súrolómopot.

Ez a használati útmutató azt a célt szolgálja, hogy Ön teljes mértékben megismerje új Shark gőzmosó- és súrológépét. Kérjük, olvassa el figyelmesen, és őrizze meg a későbbi használatra. A modell tartozékainak listáját a doboz belső oldalán találja.

Ha kérdése merülne fel a Shark gőz- és súrolómopjával kapcsolatban, kérjük, forduljon a Shark® ügyfélszolgálatához.

FONTOS BIZTONSÁGI UTASÍTÁSOK
KIZÁRÓLAG HÁZTARTÁSI HASZNÁLATRA

⚠FIGYELEM A KÉSZÜLÉKET NEM HASZNÁLHATJÁK CSÖKKENT FIZIKAI, ÉRZÉKSZERVI VAGY SZELLEMI KÉPESSÉGEKKEL RENDELKEZŐ, ILLETVE TAPASZTALAT ÉS ISMERETEK HIÁNYÁBAN NEM RENDELKEZŐ SZEMÉLYEK, KIVÉVE, HA A KÉSZÜLÉK HASZNÁLATÁRA VONATKOZÓAN A BIZTONSÁGUKÉRT FELELŐS SZEMÉLY FELÜGYELETET VAGY UTASÍTÁST KAPOTT. GYERMEKEK NEM HASZNÁLHATJÁK EZT A KÉSZÜLÉKET, ÉS NEM JÁTSZHATNAK VELE. SZIGORÚ FELÜGYELET SZÜKSÉGES AHHOZ, HOGY A KÉSZÜLÉK A HASZNÁLAT SORÁN NE LEGYEN GYERMEKEK SZÁMÁRA ELÉRHETŐ HELYEN. JAVASOLJUK, HOGY A STEAM AND SCRUB MOP HASZNÁLATA ELŐTT ELLENŐRIZZE A PADLÓ GYÁRTÓJÁNAK HASZNÁLATI ÉS ÁPOLÁSI UTASÍTÁSAIT.

FIGYELEM: Leforrázás veszélye. A gőzmopból kiáramló gőz nagyon forró, és leforrázást okozhat. Kérjük, legyen óvatos a gőz- és súrolómop használatakor.

FIGYELEM: A gőzölős felmosót tartsa távol a gyermekektől.

FIGYELEM: A gyermekeket ellenőrizni kell, hogy ne játsszanak a készülékkel.

1. Ezt a készüléket csökkent fizikai, érzékszervi vagy szellemi képességekkel rendelkező, illetve tapasztalat és ismeretek hiányában nem rendelkező személyek is használhatják, ha felügyeletet vagy utasítást kaptak a készülék biztonságos használatára vonatkozóan, és megértették a vele járó veszélyeket. A tisztítást és a karbantartást gyermekek nem végezhetik. Tartsa a készüléket és a vezetékét gyermekek számára elérhetetlen helyen. **NE** engedje, hogy játékként használják. Szoros felügyelet szükséges, ha a készüléket gyermekek közelében használják.
2. Tartsa a készüléket gyermekek elől elzárva, amikor feszültség alatt van vagy amikor lehűlés alatt áll.
3. Használat közben **SOHA** ne fordítsa a gőz- és súrolószivacsot az oldalára, és ne irányítsa a gőzt emberek, háziállatok vagy növények felé. A folyadékot vagy gőzt nem szabad elektromos alkatrészeket tartalmazó berendezésekre, például sütők belsejére irányítani.
4. A töltőnyílást használat közben nem szabad kinyitni.
5. A rendszert **KIZÁRÓLAG** rendeltetésszerűen használja.
6. **NEM** szabad szobafűtésre használni.
7. **NE** használja kültéren.
8. **NE** hagyja a gőz- és súrolómopot felügyelet nélkül, ha be van dugva. mindig húzza ki a tápkábelt az elektromos aljzatból, ha nem használja, és szervizelés előtt.
9. **NE** engedje, hogy a gőzölős és súrolós felmosót gyermekek használják. Fokozott figyelemre van szükség, ha gyermekek, háziállatok vagy növények közelében használják.
10. **KIZÁRÓLAG** a jelen használati útmutatóban leírtak szerint használja.
11. **CSAK** a gyártó által ajánlott tartozékokat használja.
12. **NE** használja sérült kábellel vagy dugóval. Ha a gőz- és súrolómop nem úgy működik, ahogyan kellene, vagy leejtették, megsérült, szabadban hagyták, vagy vízbe merítették, küldje vissza a SharkNinja Europe Limited vállalatnak vizsgálat és javítás céljából. A helytelen összeszerelés vagy javítás áramütés vagy sérülés veszélyét okozhatja a Steam and Scrub Mop használatakor.
13. Az áramütés veszélye elleni védelem érdekében **NE** merítse a gőz- és súrolómopot vízbe vagy bármilyen más folyadékba.
14. **NE** kezelje a csatlakozót vagy a Gőz- és súrolómopot nedves kézzel, illetve ne működtesse cipő nélkül.
15. **NE** húzza vagy vigye a zsinóron, ne használja a zsinórt fogantyúként, ne zárjon ajtót a zsinórra, és ne húzza a zsinórt éles széleken vagy sarkokon. NE futtassa a gőz- és súrolószivacsot a zsinór fölött. Tartsa a zsinórt távol a fűtött felületektől.
16. **NE** húzza ki a tápkábelt a kábelnél fogva. A kihúzáshoz fogja meg a dugót, és húzza ki a konnektorból. NE használjon hosszabbítót vagy nem megfelelő áramerősségű konnektorokat.
17. **NE** tegyen semmilyen tárgyat a gőzfúvóka nyílásaiba. Ha a gőzfúvóka eltömődött, ne használja tovább.
18. **NE** tegye a kezét vagy lábát a Steam and Scrub Mop alá, mert nagyon felforrósodik.
19. A gőz- és súrolómopot **CSAK** sima, vízszintes felületeken használja. **NE** használja a falakon, pultokon vagy ablakokon.
20. **NE** használja bőrön, viaszolt bútorokon, szintetikus szöveteken, bársonyon vagy más kényes, gőzre érzékeny anyagokon.
21. **NE** adjon tisztítószereket, illatosított parfümöket, olajokat vagy más vegyi anyagokat a gőzmopban használt vízhez, mivel ez érvényteleníti a garanciát, és károsíthatja, vagy nem biztonságossá teheti a használatot. Ha kemény vízzel rendelkező területen él, javasoljuk, hogy desztillált vizet használjon a gőzmophoz.

MENTSE EL EZEKET AZ UTASÍTÁSOKAT
HASZNÁLAT ELŐTT FIGYELMESEN OLVASSA EL

22. **SOHA** ne tárolja vagy hagyja a gőz- és súrolómopot egy helyben, ha a Dirt Grip pad fel van erősítve, mivel ez károsíthatja a felületeket.

23. A Dirt Grip pad eltávolítása előtt húzza ki a készüléket a konnektorból, és hagyja kihűlni.

24. Tisztítás előtt húzza ki a gőz- és súrolószivacsot a konnektorból. A külső felület tisztításához használjon száraz vagy nedves ruhát. NE öntsön vizet a gőz- és súrolómopra, és NE használjon alkoholt, benzolt vagy festékhígítót a tisztításhoz.

25. Rendkívüli óvatossággal kell eljárni, ha a gőz- és súrolószeres felmosót lépcsőtisztításra használják.

26. **SOHA** NE HASZNÁLJA A GŐZ- ÉS SÚROLÓMOPOT A DIRT GRIP PAD CSATLAKOZTATÁSA NÉLKÜL.

27. Tartsa jól megvilágítva a munkaterületet.

28. Tárolja a gőz- és súrolómopot zárt térben, hűvös, száraz helyen.

29. Az áramkör túlterhelésének elkerülése érdekében NE működtessen más készüléket ugyanabban az aljzatban (áramkörben), mint a gőz- és súrolómop.

30. A forrázási sérülések elkerülése érdekében mindig húzza ki a készüléket a hálózatból, és hagyja kihűlni, mielőtt eltávolítja vagy kicseréli a felmosófejeket, tartozékokat vagy Dirt Grip párnákat.

31. A gőz- és súrolómopot olyan kemény padlófelületek tisztítására tervezték, amelyek ellenállnak a nagy hőhatásnak. NE használja tömítetlen fa- vagy lakkozatlan kerámiapadlókon. A viasszal kezelt felületeken és egyes viasz nélküli padlókon a hő és a gőz hatására a csillogás eltűnhet. Javasoljuk, hogy a Steam and Scrub mop használata előtt ellenőrizze a padló gyártójának használati és ápolási utasításait. Ne működtesse a készüléket, ha az szivárog.

32. Tartsa távol a hajat, a laza ruházatot, az ujjakat és a test minden részét a nyílásoktól és a mozgó részektől.

33. **NE** hordozza a gőzmopot használat közben.

MIT TARTALMAZ

- **A** Gőzölős felmosónyél
- **B** Gőzkioldó
- **C** Gyorsan kioldható kábeltartó
- **D** Felmosó rúd
- **E** Víztartály
- **F** Üzemmód gomb
- **G** Mop fej
- **H** Gőzfúvóka
- **I** Dirt Grip puha súrolópárnák

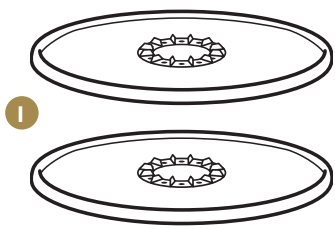

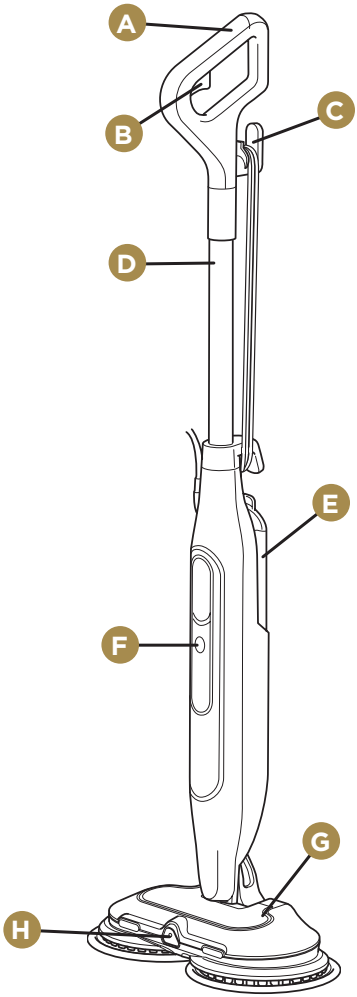

A GŐZ- ÉS SÚRÓMOP ÖSSZESZERELÉSE

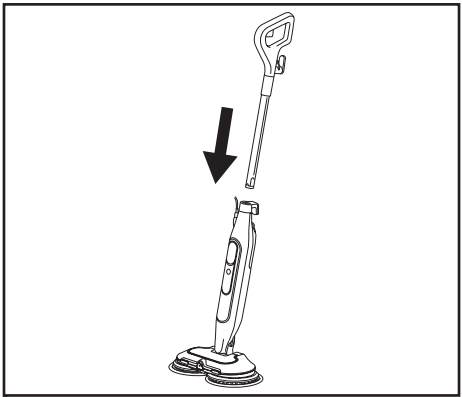

1. Helyezze be a felmosónyelet a gőzmoptestbe, amíg az be nem kattan a helyére.

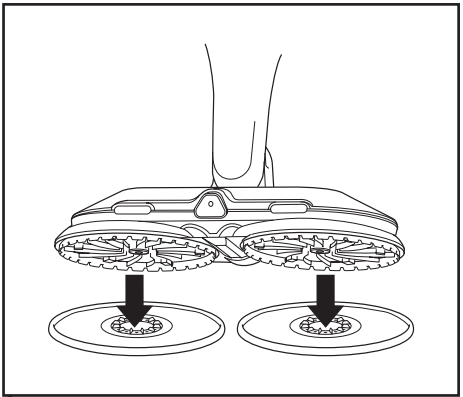

2. A Dirt Grip puha súrolópárnák rögzítéséhez helyezze mindkét párnát a padlóra úgy, hogy a műanyag gyűrűk felfelé nézzenek. Igazítsa a készüléket közvetlenül a párnák műanyag gyűrűi fölé. Óvatosan engedje le a felmosófejet a párnákra, és addig nyomja, amíg a párnák biztonságosan rögzülnek.

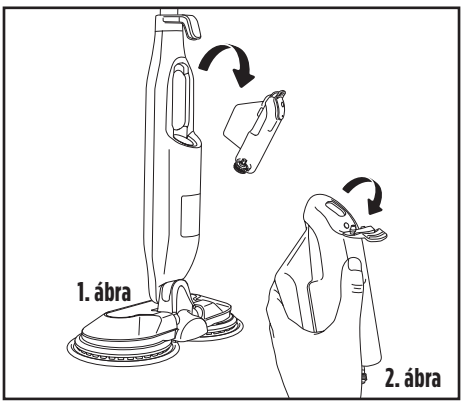

3. A víztartály feltöltése előtt húzza ki a gőzmopot a hálózatból. A tartály eltávolításához húzza ki, a moptesttől eltávolodva. Húzza vissza a felső gumi töltőkupakot és CSAK hideg vagy normál hőmérsékletű vízzel töltse meg.

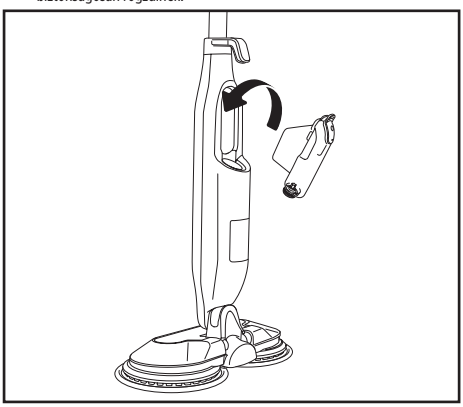

4. Ha a tartály megtelt, helyezze vissza a tartály visszahelyezésével a felmosótestbe.

TIPP: Vegyszerek vagy tisztítószerek (beleértve az ecetet is) hozzáadása károsíthatja a gőzmopot, és nem biztonságos az Ön, a családja és a háziállatok számára.

A GŐZ- ÉS SÚROLÓMOP HASZNÁLATA

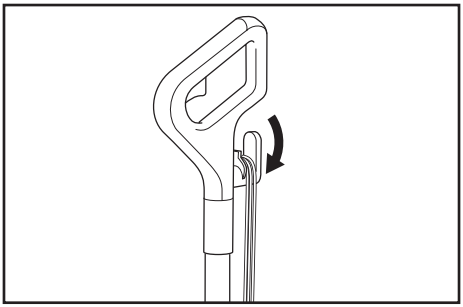

1. Csavarja el a gyorskioldó kábeltartót a tápkábel teljes kitekeréséhez. Csatlakoztassa egy elektromos aljzathoz.

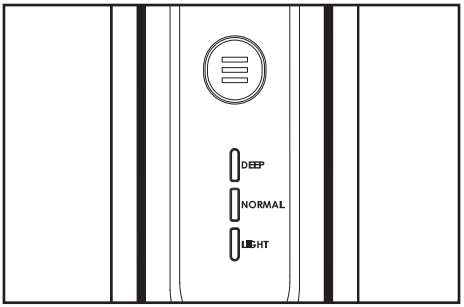

2. A csatlakoztatás után a felmosó készenléti üzemmódba kerül, és mind a 3 gőzszintjelző lámpa villogni fog. Nyomja meg a Mód gombot a Könnyű (Light), Normál vagy Mély (Deep) szint kiválasztásához, majd várjon 20 másodpercet, hogy a gőz felszabaduljon.

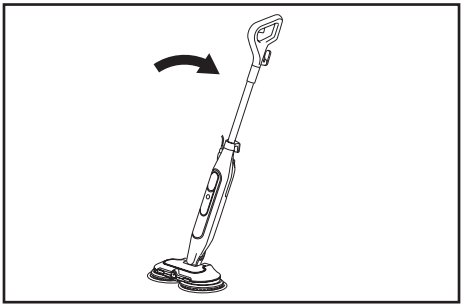

3. Döntse lefelé a fogantyút a forgó párnák aktiválásához.

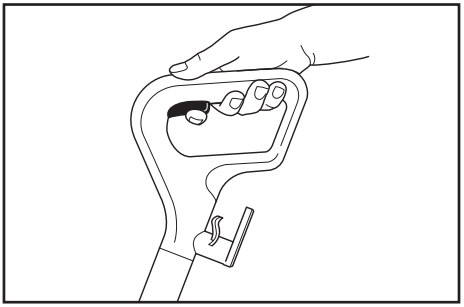

4. A gőzfúvó aktiválásához nyomja meg a fogantyún található gombot a makacs foltok eltávolításához.

INTELLIGENS GŐZVEZÉRLÉS

A Shark gőzmop 3 intelligens gőzvezérlési beállítással rendelkezik, így minden tisztítási feladathoz kiválaszthatja az ideális gőzmennyiséget. NORMÁL üzemmódban a párnák gyorsabban pörögnek, és több gőz keletkezik, mint a LIGHT üzemmódban. DEEP üzemmódban a párnák a leggyorsabban fognak pörögni, és a maximális mennyiségű gőz fog termelődni. A gőzszint kiválasztásához nyomja meg a Mode gombot.

BEÁLLÍTÁS	IDEÁLIS EZEKHEZ A FELÜLETEKHEZ	AJÁNLOTT HASZNÁLAT
DEEP NORMAL LIGHT	Laminált Keményfa Vinyl	Kényes felületek tisztítása Könnyű tisztítás és portalanítás Enyhe szennyeződések fellazítása és felszedése
DEEP NORMAL LIGHT	Márvány Csempe Kő	Alapvető, mindennapi tisztítás. Nagy területek tisztítása. Közepes és nagy forgalmú területek tisztítása.
DEEP NORMAL LIGHT	Márvány Csempe Kő	Nehezen tisztítható felületek elérése. Erős tisztítás és a ráragadt szennyeződések és foltok eltávolítása. Nagy forgalmú területek mélytisztítása. Az erős szennyeződések és kosz leküzdése és a padló fertőtlenítése*.

GŐZFÚVÓ:

1. Ha a kemény szennyeződéseket extra tisztítóerővel szeretné megtisztítani, mozgassa a fúvóka elejét 5-10 centiméterre a szennyeződéstől (3. ábra), majd szükség szerint nyomja meg és tartsa lenyomva a Steam Blaster gombot. (A legmakacsabb szennyeződéseknél tartsa hosszabb ideig lenyomva).
2. Súrolás előtt várjon 5 másodpercet, hogy a gőztömeg behatolhasson a szennyeződésbe.

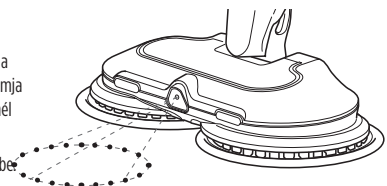

Ábra 3

Tipp: Makacsabb szennyeződések esetén hagyjon 20 másodpercet vagy többet.

A PADLÓ FERTŐTLENÍTÉSÉRE*:

1. Csatlakoztassa a tiszta Dirt Grip Soft Scrub Pads párnákat a súrolófejhez.
2. Csatlakoztassa a készüléket, döntse lefelé a felmosónyelet maga felé, és nyomja meg az üzemmód gombot a NORMÁL beállítás kiválasztásához. A párnák ezután elkezdenek pörögni.
3. Várjon legalább 20 másodpercet, amíg a készülék elkezd gőzt termelni.
4. **A készülék fertőtlenítésre való felkészítéséhez kezdje el a felmosást előre és hátra irányuló mozdulatokkal egy megfelelő, szilárd, tömített kemény padlófelületen. Három perc elteltével a készülék készen áll a fertőtlenítésre.**
5. A felmosófejet lassan és egyenletesen mozgassa a fertőtlenítendő területen, miközben folyamatos nyomást gyakorol lefelé. Lassan ismételje meg, ügyelve arra, hogy a teljes fertőtlenítendő területet legalább 15 mozdulattal fedje le.

*A fertőtlenítési vizsgálatokat ellenőrzött vizsgálati körülmények között végezték. Ügyeljen arra, hogy a NORMÁL üzemmódban beállított felmosófejjel történő teljes fertőtlenítéshez gondosan kövesse az összes használati utasítást.

A GŐZÖLŐS ÉS SÚROLÓS FELMOSÓGÉP ÁPOLÁSA

HASZNÁLAT ÉS TÁROLÁS UTÁN

1. Nyomja meg az üzemmód gombot, amíg a beállítások fényei villogni nem kezdenek, jelezve, hogy készenléti üzemmódban van. Húzza ki a kábelt a konnektorból, és helyezze a gőzmopot függőleges helyzetbe. Hagyja teljesen kihűlni. (4. ábra).
2. Amikor a betétek teljesen kihűltek, vegye le őket a tárcsákról. Vigyázzon az éles szélekre, nehogy megsérüljenek az ujjai. (5. ábra).
3. Miután a készülék lehűlt és a gőz távozott, a tárolás előtt ürítse ki a víztartályt.
   Nyissa ki a tartály fedelét, és öntse ki a vizet egy mosogatóba vagy kádba. Miután az összes víz kifolyt, zárja le a fedelet.
4. A gőzmop tárolásával várjon, amíg a gőz le nem hűl és a gőz ki nem ereszt. Rögzítse a gőzmopot függőleges álló helyzetben a nyél felemelésével, amíg a rúd egyenesen áll, merőlegesen a talajra. A készüléket függőleges álló helyzetben rögzítve tárolja száraz, védett helyen (pl. egy szekrényben vagy a szoba sarkában) a következő használatig.

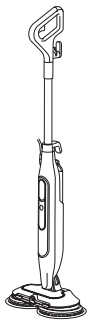

4. ábra

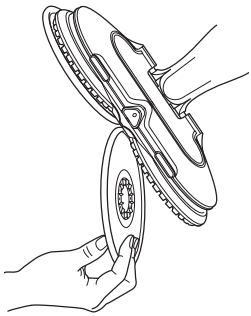

5. ábra

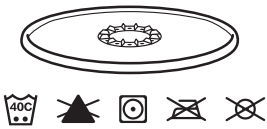

6. ábra

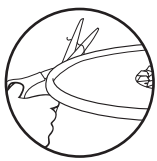

7. ábra

DIRT GRIP PUHA SÚROLÓBETÉTEK ÁPOLÁSI UTASÍTÁSOK

Gondozás

A Dirt Grip Soft Scrub Pads párnákat külön-külön, meleg vízzel, folyékony mosószerrel mossa a gépben. Ne tisztítsa a párnákat mosogatógépben, mivel egyes mosószerek miatt a párnák csíkokat hagyhatnak a padlón.

SOHA NE HASZNÁLJON FEHÉRÍTŐT, MOSÓPORT VAGY TEXTILPUHÍTÓT.

Ez károsítja a Dirt Grip Soft Scrub Pads-t, vagy olyan bevonatot hagy, amely csökkenti a tisztítási teljesítményt és a nedvszívó képességet. A párnákat alacsony fokozaton kell szárítani vagy szárítógépben szárítani, mivel ez meghosszabbítja a mikroszálas szövet élettartamát (6. ábra).

A laza szálak a mikroszálas szövet kopását jelezhetik. NE húzza meg a laza szálakat, mert ez a szövés feloldódását okozhatja. Egyszerűen vágja le a laza szálakat ollóval. (7. ábra).

HIBAELHÁRÍTÁS

PROBLÉMA	LEHETSÉGES OKOK ÉS MEGOLDÁSOK
A gőzmop nem termel gőzt.	A gőzmopot biztonságosan be kell dugni egy elektromos aljzatba. Ellenőrizze a biztosítékot vagy az áramkör-megszakítót, vagy próbálkozzon másik aljzattal. Győződjön meg róla, hogy a víztartály tele van, a készülék be van dugva, és az üzemmód gomb világít. Ha a beállítási fények kialudtak, próbáljon másik elektromos aljzatot. Ha a beállítások lámpái villognak, nyomja meg az üzemmód gombot a gőzbeállítás kiválasztásához. Ha a beállítások lámpái folyamatosan világítanak, várjon 20 másodpercet, amíg a készülék felmelegszik.
A gőzmop szakaszosan termel gőzt.	Ez normális. Egyenletesebb gőzöléshez válassza a NORMÁL beállítást. Győződjön meg arról is, hogy a víztartály tele van.
Nem tudok gőzbeállítást választani.	Győződjön meg róla, hogy a gőzmop be van-e dugva, és hogy a beállítási fények villognak-e.
A padló gőzölés után zavaros, csíkos vagy foltos.	A Dirt Grip Soft Scrub Pads lehet, hogy piszkos. Szereljen be egy tiszta párnát. Ha a Dirt Grip Soft Scrub Pads párnákat por állagú mosószerrel mosta ki, akkor azok sérülhettek, és cserére szorulhatnak. A felgyülemlett szappan- vagy zsírmaradványok miatt előfordulhat, hogy a padlót többször is meg kell tisztítani a gőzmoppal. Egy makacsabb esetben szükség lehet arra, hogy a padlót egy rész ecet és két rész víz keverékével öblítse át*. (de NE tegyen semmilyen tisztítószert a gőzmop víztartályába). *Kérjük, bármilyen tisztítószer alkalmazása előtt olvassa el a padlóburkolat gyártójának ápolási és karbantartási utasításait.
Nehéz tolni vagy húzni a mopot.	A mopot nehéz lehet tolni vagy húzni, ha a Dirt Grip Soft Scrub Pads nem elég nedves. A felmosórongyot könnyebb lesz mozgatni a padlón, miután néhány percig futott. A túlságosan piszkos párnák szintén megnehezíthetik a mop tolását vagy húzását. Javasoljuk, hogy tiszta párnákat használjon.
A forgótárcsák nem forognak vagy billegnek.	A gőzmop lehet, hogy függőleges állásban van. A mop használatához döntse lefelé a fogantyút. Előfordulhat, hogy a Dirt Grip Soft Scrub Pads nem középen van. Kapcsolja ki a készüléket, húzza ki a gőzmopot a hálózatból, várjon néhány pillanatot, hogy a párnák lehűljenek, majd helyezze vissza a Dirt Grip Soft Scrub Pads párnákat.
A gőzmop vibrál vagy ingadozik.	A Dirt Grip Soft Scrub Pads nem a forgó tárcsák középpontjában van. Kapcsolja ki a készüléket, húzza ki a konnektorból, és várja meg, amíg a párnák lehűlnek. A párnák visszahelyezéséhez kövesse az összeszerelés című fejezetben található utasításokat.
A gőzmop magától kikapcsol.	Ha a gőzmop használat közben kikapcsol, akkor valószínűleg le kell hűlnie. A tisztítás újraindítása előtt végezze el a következő lépéseket: **1.** Kapcsolja ki a gőzmopot, húzza ki a konnektorból, és vegye ki a párnákat. **2.** Hagyja a készüléket legalább 30 percig hűlni. **3.** Szerelje vissza a párnákat. Csatlakoztassa a gőzmopot, válassza ki a gőz üzemmódot, és kezdje meg a tisztítást.

GYAKRAN ISMÉTELT KÉRDÉSEK

PROBLÉMA	LEHETSÉGES OKOK ÉS MEGOLDÁSOK
Használhatom a gőzmopot szőnyegeken?	Nem, a gőzmopot nem szőnyegtisztításra tervezték.
Milyen felületeken használhatom a gőzmopot?	A gőzmopot úgy tervezték, hogy minden tömített kemény padlófelületen használható legyen. Javasoljuk, hogy a gőz- és súrolómop használata előtt olvassa el a padló gyártójának használati és ápolási útmutatóját. ⚠ **FIGYELEM: NE használja bőrön, viaszolt bútorokon, szintetikus szöveteken, bársonyon vagy más kényes, gőzre érzékeny anyagokon.** **MEGJEGYZÉS:** A viasszal kezelt felületeken és egyes viasz nélküli padlókon a fényt a készülék hő- vagy gőzhatása eltávolíthatja.
Can I put some-thing other than water in the water tank of the steam mop?	**NE** adjon tisztítószereket, illatosított parfümöket, olajokat vagy más vegyi anyagokat a készülékben használt vízhez, mivel ez a garancia érvényét veszti, és károsíthatja a készüléket, vagy nem biztonságos használatra alkalmatlanná teheti. Javasoljuk, hogy desztillált vizet használjon a gőzmopban.
I can't remove my wand from the main unit.	A rúd eltávolítása előtt húzza ki a készüléket a hálózatból. Ezután keresse meg a készülék hátulján, közvetlenül a kábeltekercs alatt található kis lyukat. Helyezzen egy csavarhúzót (vagy hasonló vékony szerszámot) a lyukba, és nyomja be a fogantyút a helyén tartó reteszt. Ezzel egyidejűleg emelje felfelé a fogantyút a rúd eltávolításához.

Az illusztrációk eltérhetnek a tényleges terméktől. Folyamatosan törekszünk termékeink fejlesztésére, ezért az itt szereplő specifikációk előzetes értesítés nélkül változhatnak.
© 2024 SharkNinja Europe Limited.
A SHARK a Sharkninja Operating LLC bejegyzett védjegye az Európai Unióban.
KÍNÁBAN NYOMTATVA

SharkNinja Europe Ltd,
1st/2nd Floor Building 3150,
Thorpe Park, Century Way,
Leeds, England, LS15 8ZB

SharkNinja Germany GmbH,
Rotfeder-Ring 9,
60327 Frankfurt am Main,
Germany

+44 (0)800 862 0453
www.sharkclean.eu

© 2024 SharkNinja Operating LLC
S8201EU_Series_IB_MP_240614_MV3
PRINTED IN CHINA

IPX4