TP-Link Tapo C530WS – Használati útmutató



Kültéri, forgatható/dönthető Wi-Fi biztonsági kamera – Tapo C530WS

©2024 TP-Link · 1910013839 · REV2.0.0

Az útmutatóról

Ez az útmutató rövid bemutatást nyújt a kültéri, forgatható/dönthető Wi-Fi biztonsági kameráról és a Tapo alkalmazásról, valamint tartalmazza a szabályozási információkat.

Kérjük, vegye figyelembe, hogy a Tapo alkalmazásban elérhető funkciók modelltől és szoftververziótól függően eltérhetnek. A Tapo elérhetősége régiónként is eltérhet. Az útmutatóban szereplő összes kép, lépés és leírás csak példa, és nem feltétlenül tükrözi a Tapo kamerával kapcsolatos tényleges tapasztalatát.

Jelölések

Az útmutatóban a következő jelöléseket használjuk:

Jelölés	Leírás
Kék	A fontos információk kékkel jelennek meg, beleértve a kezelőfelület szövegeit, például menüket, elemeket, gombokat stb.
Aláhúzott	A hivatkozások kékek és aláhúzottak. Rákattintva egy weboldalra jut.
Megjegyzés	Az ilyen típusú megjegyzés figyelmen kívül hagyása az eszköz hibás működéséhez vagy károsodásához vezethet.

További információk

- A műszaki adatok a termékoldalon találhatók: https://www.tapo.com
- Műszaki támogatásunk és a hibaelhárítási információk itt érhetők el: https://www.tapo.com/support/
- A beállítási videó itt található: https://www.tp-link.com/support/setup-video/#cloud-cameras

Bemutatás

A kültéri, forgatható/dönthető Wi-Fi biztonsági kamera egy teljes funkcionalitású, időjárásálló biztonsági kamera, amely bárhonnan elérhető. Mozgás észlelésekor azonnali értesítéseket kap, és megtekintheti az élőképet. Ezenkívül a kamera mozgás észlelése után az automatikus szirénarendszer fény- és hangjelzéssel riasztja el a nem kívánt látogatókat. Éjjel vagy nappal, esőben vagy napsütésben a Tapo kamera megvédi azt, ami Önnek a legfontosabb.

- **Víz- és porálló kialakítás** – Az IP66 időjárásállósági besorolásnak köszönhetően a Tapo kamera védett a vízsugár és a por ellen. Esőben, hóban, porban és melegben is jól működik.
- **360°-os mozgáskövetés** – 360°-os vízszintes és 130°-os függőleges látószöget biztosít, így a fontosabb területekre fókuszálhat, és megszüntetheti a holttereket.
- **3K, 5 MP** – Az 1080p-nél 2,25-ször több képpont, tisztább videók és fényképek.
- **Személy-/háziállat-/járműészlelés és értesítés** – Az intelligens mesterséges intelligencia felismeri az embereket, háziállatokat és járműveket, és szükség szerint értesíti a felhasználót.
- **Helyi* és felhőala tárolás** – A rögzített videókat behelyezett microSD-kártyára (legfeljebb 512 GB)* mentheti, vagy használhatja a Tapo Care** felhőalapú tárolási szolgáltatást.
  - *A microSD-kártyát külön kell megvásárolni.
  - **Felhőtárhelyre itt fizethet elő: https://www.tapo.com/tapocar**
- **IP66 időjárásállóság** – Kiváló víz- és porállóság kültéri használathoz.
- **Testreszabható hang- és fényriasztás** – Saját hangfelvételét is beállíthatja riasztásként. Beállíthatja, hogy tevékenység észlelésekor fény-/hangriasztás induljon.
- **Csillagfényes színes éjjellátás** – Az F1.6 nagy fényerejű objektívvel és csillagfény-érzékelővel felszerelt kamera több fényt gyűjt, nagyobb a fényérzékenysége, így reflektorfény nélkül is színes képet ad.
- **Kétirányú hang** – Valós idejű távoli kommunikáció például a futárral.
- **Többféle szerelési lehetőség** – A rögzítőcsavarok, a sablon és a rögzítőpántok* segítségével bármilyen falra, mennyezetre vagy oszlopra felszerelheti a tökéletes rálátás érdekében.
  - *A rögzítőpántokat külön kell megvásárolni.
- **Vezetékes/vezeték nélküli hálózat** – A rugalmasabb telepítés érdekében a kamerát Wi-Fi-n vagy Etherneten keresztül csatlakoztathatja a hálózathoz.

Külső megjelenés

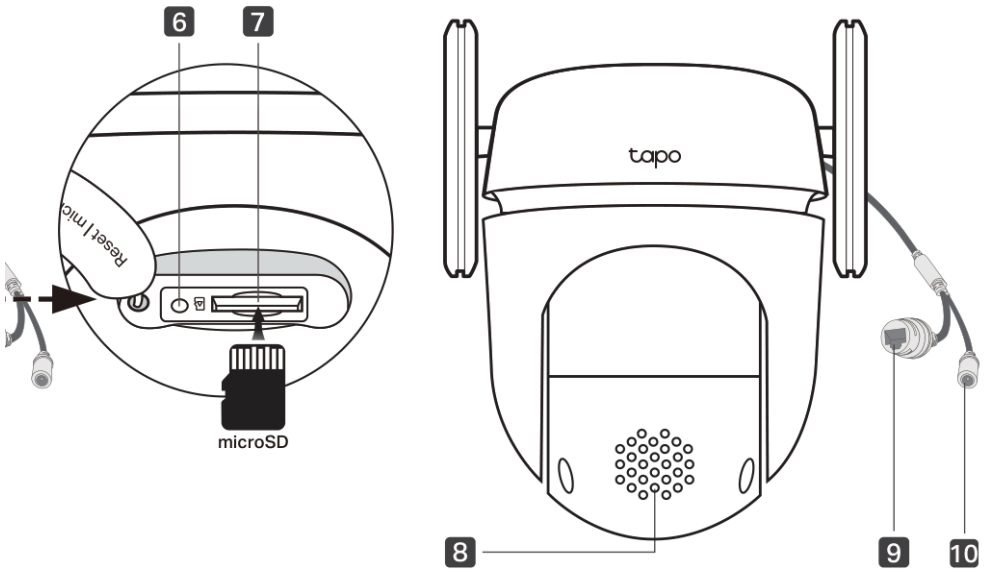

1. Objektív
2. Fehér fényű LED-ek
3. Infravörös (IR) LED-ek
4. Rendszer-LED
5. Mikrofon
6. Visszaállító (Reset) gomb
7. MicroSD-kártyahely
8. Hangszóró
9. Ethernet-port
10. DC tápcsatlakozó

Visszaállító (Reset) gomb: Nyissa fel a szilikon fedelet. Bekapcsolt kamera mellett egy tűvel nyomja meg és tartsa lenyomva a RESET gombot a kamera visszaállításához.

- 5 másodpercig lenyomva tartva: csak a Wi-Fi-beállítások visszaállítása
- 10 másodpercig lenyomva tartva: gyári beállítások visszaállítása

MicroSD-kártyahely: Nyissa fel a szilikon fedelet, és helyezzen be egy microSD-kártyát*. A helyi rögzítéshez inicializálja a kártyát a Tapo alkalmazásban. *A microSD-kártya nem tartozék.

DC tápcsatlakozó: A mellékelt DC hálózati adapter csatlakoztatására szolgál.

A rendszer-LED jelzései

LED állapota	Jelentés
Folyamatosan piros	Indulás
Pirosan és zölden villog (Wi-Fi-beállításnál)	Beállításra kész
Lassan pirosan villog (Wi-Fi-beállításnál)	Csatlakozás Wi-Fi-hálózathoz
Folyamatosan borostyánsárga	Csatlakozott Wi-Fi- vagy vezetékes hálózathoz

Folyamatosan zöld	Csatlakozott a felhőhöz
Gyorsan pirosan villog	A kamera visszaállítása folyamatban
Gyorsan zölden villog	A kamera frissítése folyamatban

A kamera beállítása

Új kamerája üzembe helyezéséhez kövesse az alábbi lépéseket.

1. lépés: Töltse le a Tapo alkalmazást. A Tapo alkalmazást az App Store-ból vagy a Google Play áruházból, illetve az alábbi QR-kód beolvasásával szerezheti be.

2. lépés: Jelentkezzen be. Nyissa meg az alkalmazást, és jelentkezzen be TP-Link azonosítójával. Ha még nincs fiókja, először hozzon létre egyet.

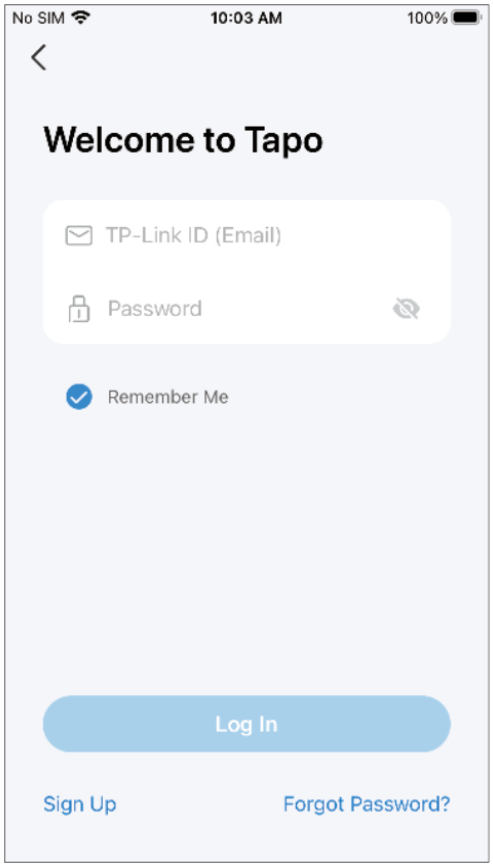

3. lépés: Adja hozzá a kamerát. Az alkalmazásban koppintson a + gombra > Eszköz hozzáadása (Add Device), és keressen rá a modelljére.

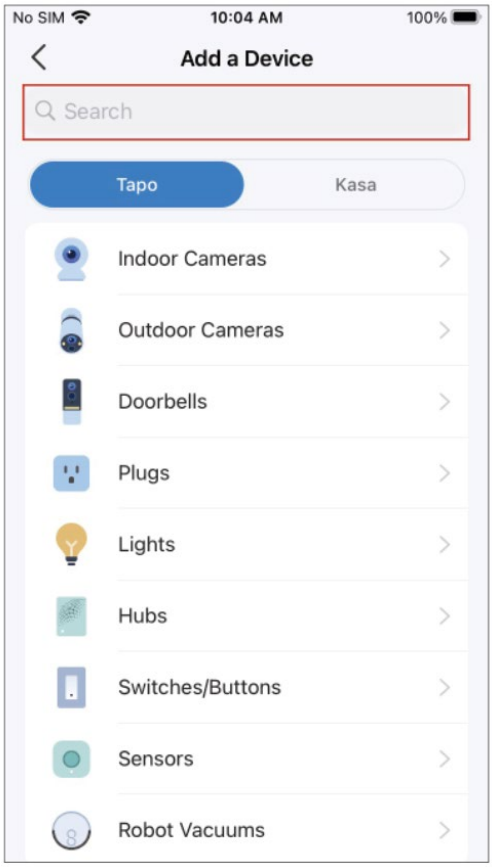

4. lépés: Konfigurálja a kamerát. Az alkalmazás utasításait követve állítsa be a kamerát vezetékes vagy vezeték nélküli kapcsolaton keresztül (csak a beállításhoz), és adja hozzá otthoni hálózatához. A beállítás után a kamerát vezetékes vagy vezeték nélküli kapcsolattal is használhatja.

Megjegyzés: Vezeték nélküli beállítás esetén, ha a kamera Ethernet-kábellel csatlakozik a routerhez, először húzza ki a kábelt.



Beállítás az Amazon Frustration-Free Setup segítségével

Mi az Amazon Frustration-Free Setup (FFS)?

Az Amazon Frustration-Free Setup segít kevesebb lépésben csatlakoztatni és beállítani a Tapo okoseszközöket, anélkül hogy minden eszköznél emlékeznie kellene a Wi-Fi-jelszavára, és újra be kellene írnia azt.

A funkció használatához győződjön meg a következőkről:

- Az új Tapo eszköz támogatja az Amazon FFS-t.
- Az új Tapo eszközt az Amazonon vásárolta.
- Rendelkezik Amazon FFS-képes Alexa-eszközzel vagy routerrel.
- Wi-Fi-adatait az Alexa Echo segítségével elmentette az Amazonnál.
- A Tapo eszköz és a router ugyanazon a hálózaton van, mint az Alexa Echo.

LED-jelzések az Amazon Frustration-Free Setup során

LED	Állapot
Pirosan és zölden villog	Beállításra kész
Borostyánsárgán villog	FFS-beállítás folyamatban
Folyamatosan zöld	Megfelelően működik

Ha a LED hosszú idő után sem vált folyamatos zöldre, próbálja meg manuálisan hozzáadni a Tapo eszközt. (Nyomja meg egyszer a Tapo eszköz Reset gombját. Ezután nyissa meg a Tapo alkalmazást, koppintson az oldalon a + gombra, válassza ki eszköze modelljét, és kövesse az alkalmazás utasításait.)

Az Amazon Frustration-Free Setup használata Tapo eszközökkel

1. Nyissa meg az Amazon Alexa alkalmazást. Koppintson a Továbbiak (More) elemre, és válassza a Skillek és játékok (Skills & Games) lehetőséget.

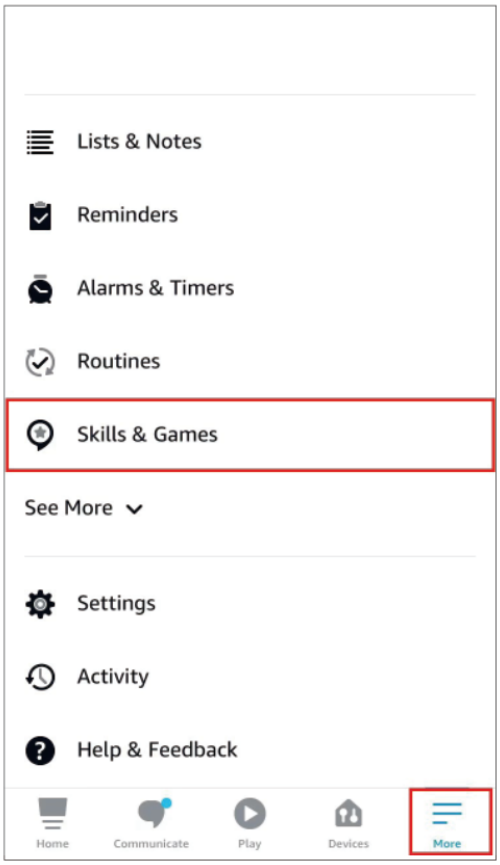

2. Írja be a keresősávba, hogy Tapo, és válassza a Tapo elemet.

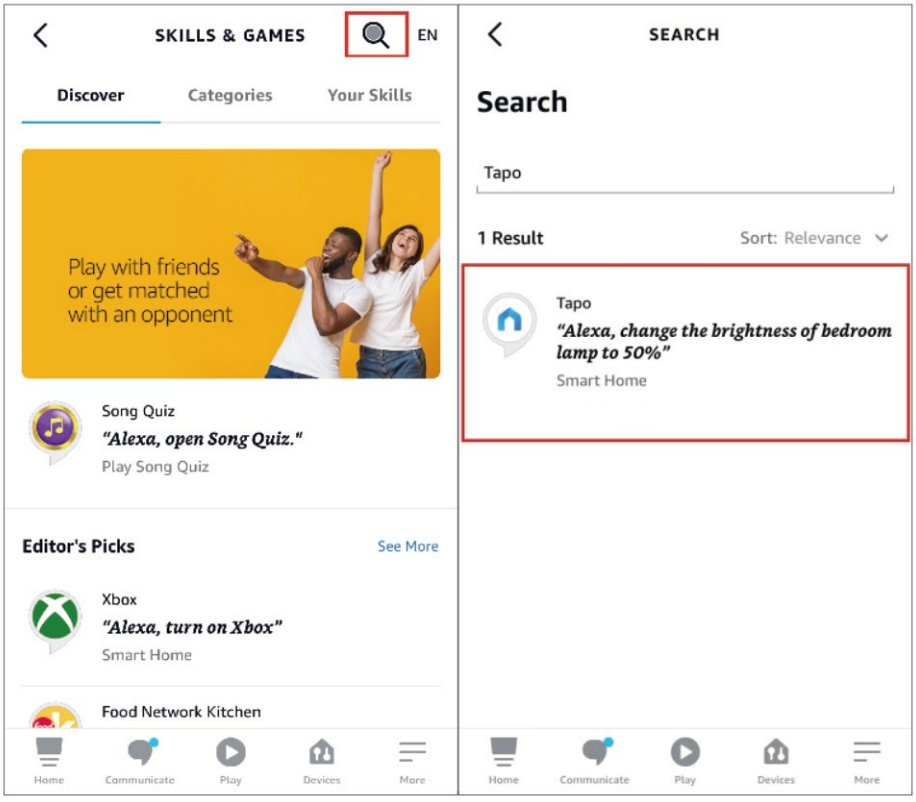

3. Koppintson az ENABLE TO USE (Engedélyezés használatra) gombra.

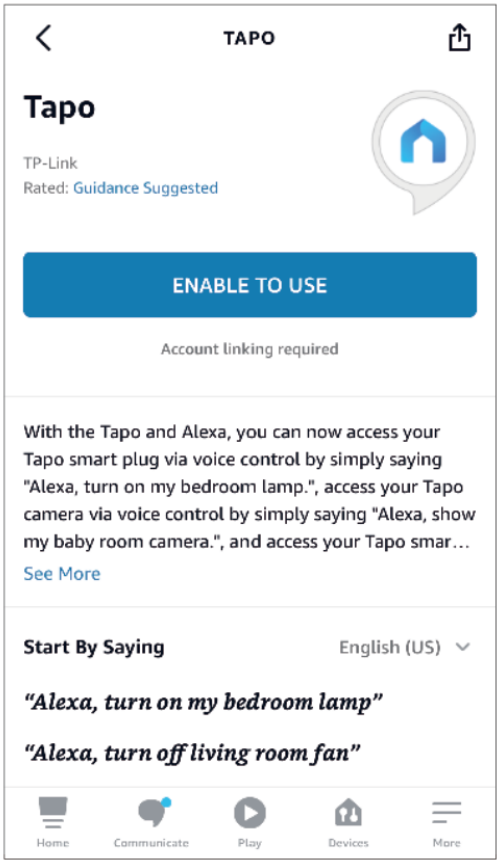

4. Jelentkezzen be azzal a TP-Link azonosítóval, amelyhez a Tapo eszköze hozzá van rendelve, és koppintson az Authorize (Engedélyezés) gombra. Sikeres engedélyezés után megjelenik a „Tapo has been successfully linked” (A Tapo összekapcsolása sikeres) üzenet.

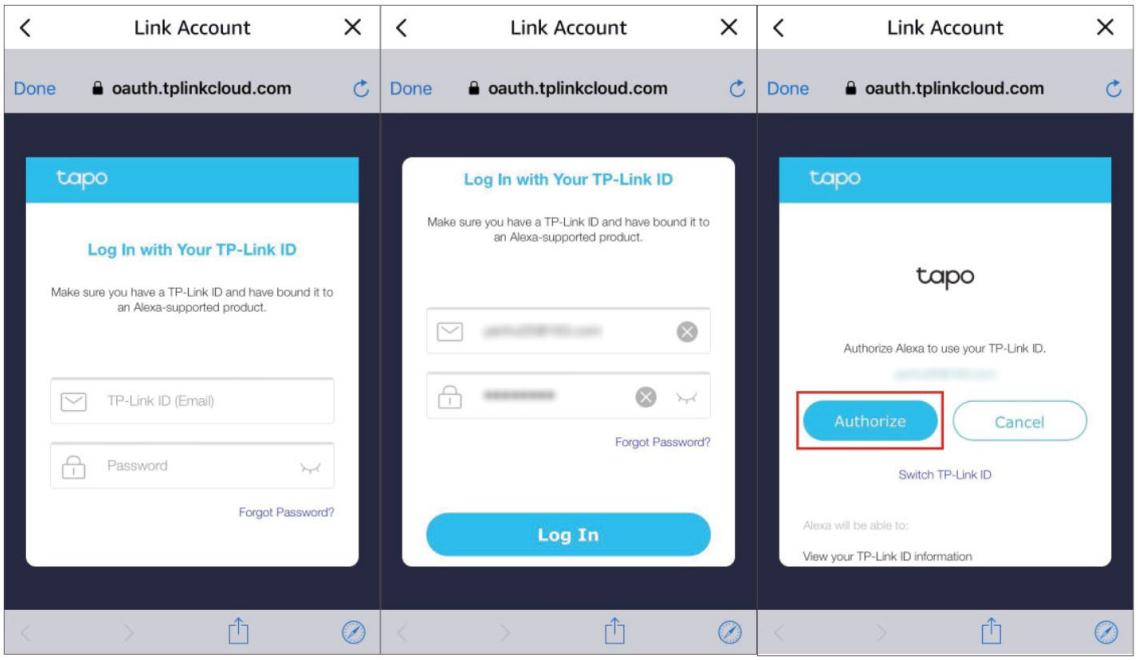

5. Csatlakoztassa a Tapo eszközt az áramforráshoz, és a beállítás két percen belül automatikusan befejeződik.

További Tapo eszközök beállításához egyszerűen csatlakoztassa őket, és már használhatja is őket!

Kész!

Ha az eszköz megjelenik a Tapo alkalmazás kezdőlapján, az azt jelzi, hogy az eszköz sikeresen hozzá lett rendelve Amazon-fiókjához, és automatikusan csatlakozott a Wi-Fi-hálózatához.

Ha az eszköz nem jelenik meg a Tapo alkalmazás kezdőlapján, próbálja meg manuálisan beállítani. (Koppintson az oldalon a + gombra, válassza ki eszköze modelljét, majd kövesse az alkalmazás utasításait.)

MicroSD-kártya behelyezése

A helyi rögzítéshez a microSD-kártyát az alábbi lépések szerint helyezze be. A kártya állapotát a Tapo alkalmazásban a Kamerabeállítások > microSD-kártya (Camera Settings > microSD Card) menüpontban ellenőrizheti, illetve itt formázhatja is a kártyát.

:e the camera downwards. Open the silicone cover to
) card slot.

2. Identify the direction of the microSD card and carefully insert the card into the slot. Push in the card until you hear a clicking sound.

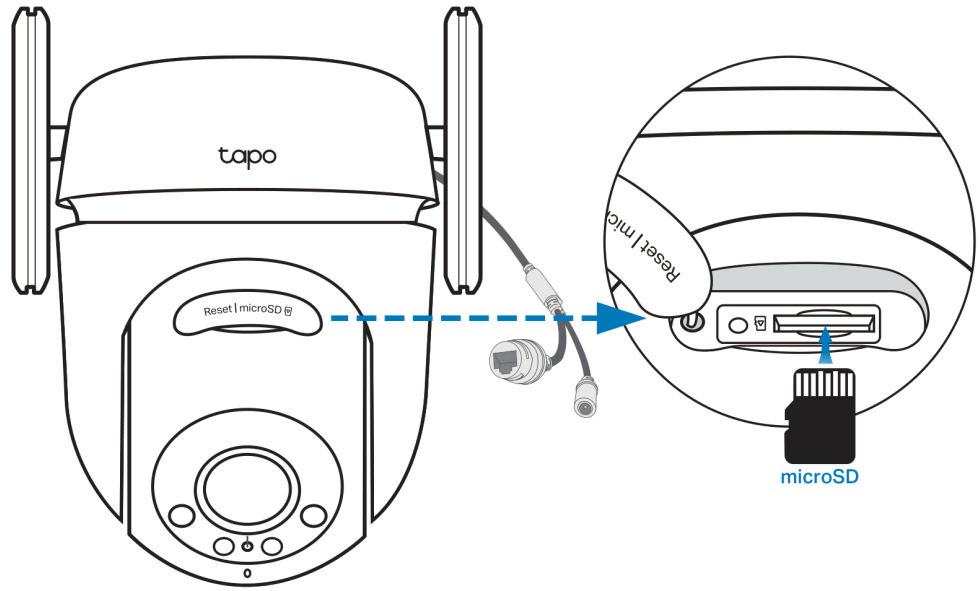

11

A kamera felszerelése

Miután a kamerát hozzáadta a Tapo alkalmazáshoz, a mellékelt szerelősablon és csavarok segítségével falra vagy mennyezetre szerelheti. Rögzítőpántokkal oszlopra is felszerelheti. Új kamerája felszereléséhez kövesse az alábbi lépéseket.

Megjegyzés: Asztalra vagy polcra helyezve a kamera nem vízálló. Kültéri telepítés esetén az 1–3. lehetőség szerint szerelje fel a kamerát.

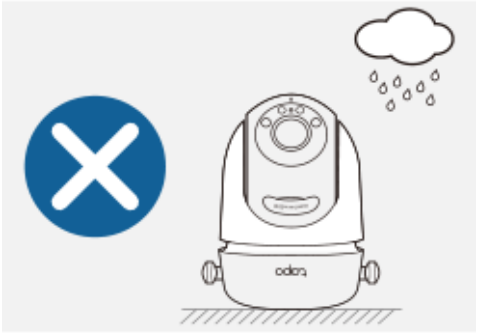

1. lehetőség: Falra szerelés

1. A kamera és a konzol összeillesztése: Vezesse át a kamera tápkábelét és Ethernet-kábelét a konzol nyílásán. A két konzolcsavarral rögzítse a konzolt a kamerához.

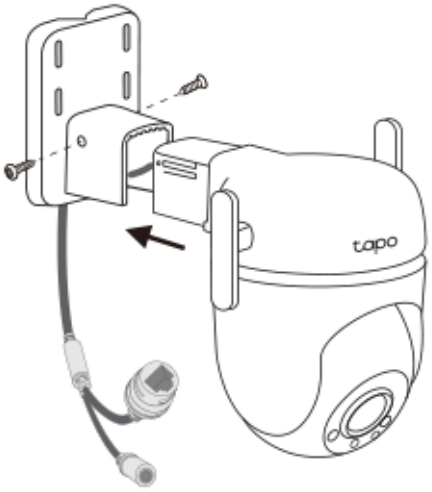

2. Furatok fúrása (Φ = 6 mm): Ragassza fel a szerelősablont a kívánt helyre. A sablon szerint fúrjon négy csavarfuratot.

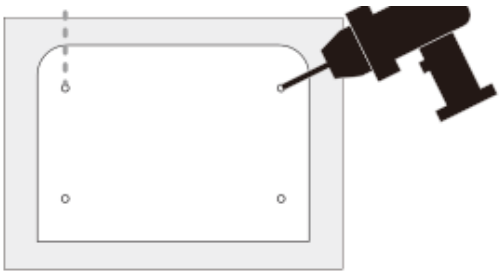

3. A kamera felszerelése: Helyezzen négy tiplit a furatokba, majd a rögzítőcsavarokkal rögzítse a kamerát és a konzolt a tiplikre.

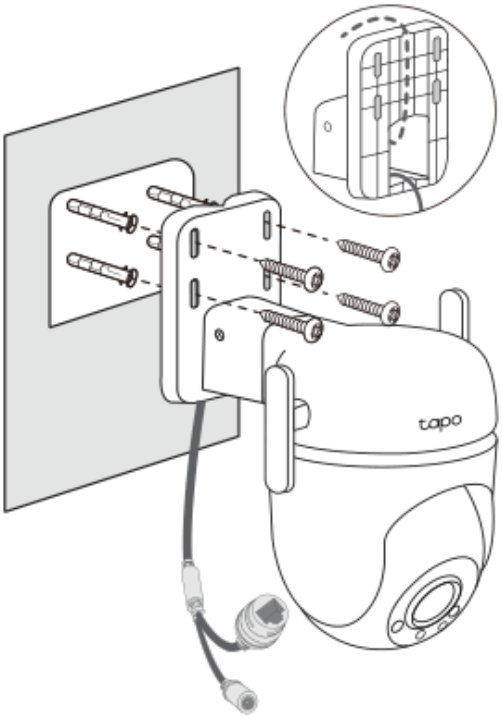

Megjegyzés: A legjobb Wi-Fi-jel érdekében állítsa az antennát függőleges helyzetbe.

2. lehetőség: Mennyezetre (alulról) szerelés

1. A kamera és a konzol összeillesztése: Vezesse át a kamera tápkábelét és Ethernet-kábelét a konzol nyílásán. A két konzolcsavarral rögzítse a konzolt a kamerához.

2. Furatok fúrása (Φ = 6 mm): Ragassza fel a szerelősablont a kívánt helyre. A sablon szerint fúrjon négy csavarfuratot.

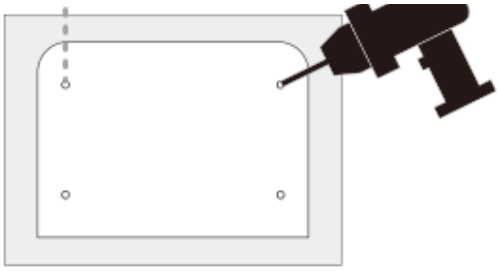

3. A kamera felszerelése: Helyezzen négy tiplit a furatokba, majd a rögzítőcsavarokkal rögzítse a kamerát és a konzolt a tiplikre.

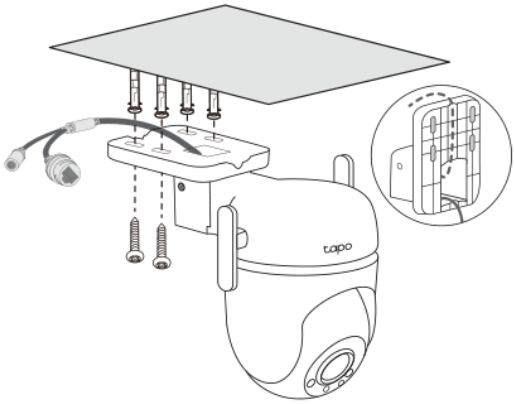

Megjegyzés: A legjobb Wi-Fi-jel érdekében állítsa az antennát függőleges helyzetbe.

3. lehetőség: Oszlopra szerelés

1. A kamera és a konzol összeillesztése: Vezesse át a kamera tápkábelét és Ethernet-kábelét a konzol nyílásán. A két konzolcsavarral rögzítse a konzolt a kamerához.

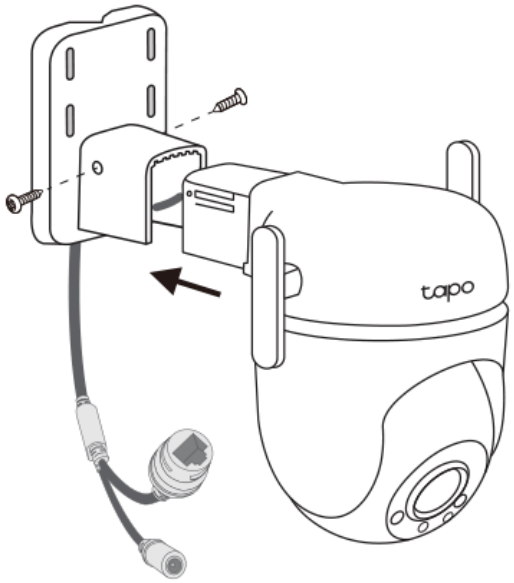

2. A kamera felszerelése: Szerelje fel a kamerát az oszlopra két oszloprögzítő pánttal* (pántszélesség ≤ 12 mm).

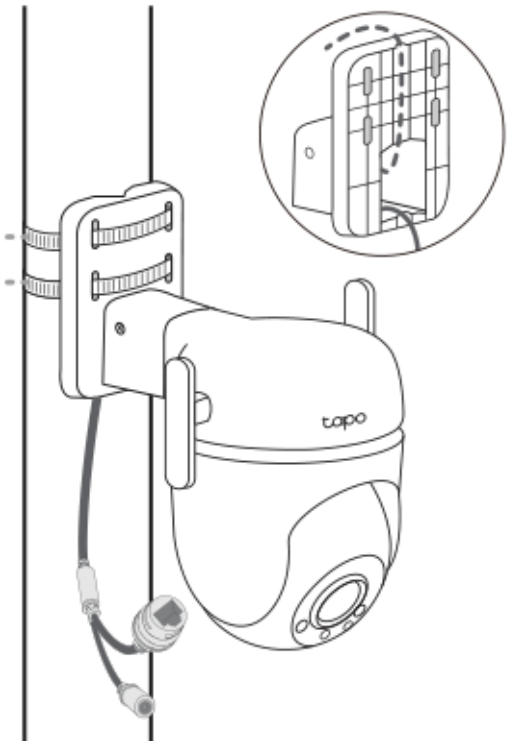

*Az oszloprögzítő pántok nem tartozékok.

Megjegyzés: A legjobb Wi-Fi-jel érdekében állítsa az antennát függőleges helyzetbe.

Vízálló tartozékok felszerelése

A kamera felszerelése után szerelje fel a tartozékokat, hogy kültéren is vízálló legyen. Ügyeljen arra, hogy minden alkatrész biztonságosan és szorosan illeszkedjen, hogy ne juthasson be víz. A vízálló tartozékok felszereléséhez kövesse az alábbi lépéseket.

1. A tápcsatlakozók vízálló tömítésének felszerelése

Csatlakoztassa a kamerát egy elektromos aljzathoz a mellékelt hálózati adapterrel. Kültéri telepítés esetén szerelje fel a tápcsatlakozók vízálló tömítését.



Dugós (apa) tápcsatlakozó → Vízálló tömítés → Aljzatos (anya) tápcsatlakozó

2. A vízálló kábeltartozékok felszerelése

Ha az Ethernet-port hálózati eszközhöz csatlakozik:

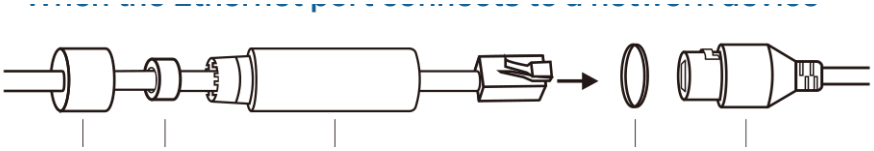

Rögzítőanya · Vízálló gyűrű · Vízálló burkolat · O-gyűrű · Hálózati csatlakozó

1. Vezesse át a hálózati kábelt a következő alkatrészeken, ebben a sorrendben: rögzítőanya, vízálló gyűrű, majd a vízálló burkolat.

2. Illessze a vízálló gyűrűt a vízálló burkolatba.

3. Helyezze fel az O-gyűrűt a kamera hálózati csatlakozójára, és csatlakoztassa a hálózati kábeleket.

4. Illessze össze a hálózati csatlakozót a vízálló burkolattal, majd fordítsa el a rögzítéshez. Forgassa el a rögzítőanyát, hogy a vízálló burkolathoz rögzüljön.

Ha az Ethernet-port nem csatlakozik hálózati eszközhöz:

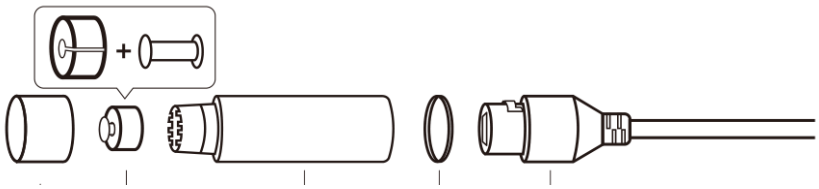

Rögzítőanya · Vízálló gyűrű + dugó · Vízálló burkolat · O-gyűrű · Hálózati csatlakozó

1. Helyezze a vízálló dugót a vízálló gyűrűbe, majd illessze őket a vízálló burkolatba.

2. Helyezze fel az O-gyűrűt a kamera hálózati csatlakozójára. Illessze össze a hálózati csatlakozót a vízálló burkolattal, majd fordítsa el a rögzítéshez. Forgassa el a rögzítőanyát, hogy a vízálló burkolathoz rögzüljön.

Megfelelőségi információk

FCC megfelelőségi nyilatkozat

Terméknév: Kültéri, forgatható/dönthető Wi-Fi biztonsági kamera · Modellszám: Tapo C530WS

Alkatrész neve	Modell
I.T.E. tápegység	T090085-2B1

Felelős fél: TP-Link Systems Inc. · Cím: 10 Mauchly, Irvine, CA 92618 · Weboldal: http://www.tp-link.com/us/ · Tel.: +1 626 333 0234 · Fax: +1 909 527 6804 · E-mail: sales.usa@tp-link.com

Ezt a berendezést tesztelték, és megállapították, hogy megfelel a B osztályú digitális eszközökre vonatkozó határértékeknek az FCC-szabályok 15. része szerint. Ezek a határértékek úgy lettek kialakítva, hogy lakóépületi telepítés esetén észszerű védelmet nyújtsanak a káros interferencia ellen. A berendezés rádiófrekvenciás energiát hoz létre, használ és sugározhat, és ha nem az utasításoknak megfelelően telepítik és használják, káros interferenciát okozhat a rádiókommunikációban. Nincs azonban garancia arra, hogy egy adott telepítés esetén nem lép fel interferencia. Ha a berendezés káros interferenciát okoz a rádió- vagy televízióvételben – ami a berendezés ki- és bekapcsolásával állapítható meg –, a felhasználónak javasolt az interferenciát az alábbi intézkedések közül eggyel vagy többel megszüntetni:

- Fordítsa el vagy helyezze át a vevőantennát.
- Növelje a berendezés és a vevőkészülék közötti távolságot.
- Csatlakoztassa a berendezést egy olyan áramkör aljzatához, amely eltér attól, amelyhez a vevőkészülék csatlakozik.
- Kérjen segítséget a forgalmazótól vagy tapasztalt rádió-/TV-szerelőtől.

Ez az eszköz megfelel az FCC-szabályok 15. részének. A működésre a következő két feltétel vonatkozik:

1. Az eszköz nem okozhat káros interferenciát.

2. Az eszköznek el kell viselnie minden vett interferenciát, beleértve a nem kívánt működést okozó interferenciát is.

A megfelelőségért felelős fél által kifejezetten jóvá nem hagyott változtatások vagy módosítások érvényteleníthetik a felhasználó jogosultságát a berendezés üzemeltetésére.

Megjegyzés: A gyártó nem felelős a berendezés jogosulatlan módosításai által okozott rádió- vagy TV-interferenciáért. Az ilyen módosítások érvényteleníthetik a felhasználó jogosultságát a berendezés üzemeltetésére.

FCC nyilatkozat a rádiófrekvenciás sugárterhelésről: Ez a berendezés megfelel az FCC által nem ellenőrzött környezetre megállapított rádiófrekvenciás sugárterhelési határértékeknek. Ez az eszköz és antennája nem helyezhető el más antennával vagy adóval együtt, és nem működtethető azokkal együtt.

„Az FCC rádiófrekvenciás sugárterhelési követelményeinek való megfelelés érdekében ez az engedély csak mobil konfigurációkra vonatkozik. Az adóhoz használt antennákat úgy kell telepíteni, hogy minden személytől legalább 20 cm távolságra legyenek, és nem helyezhetők el más antennával vagy adóval együtt, illetve nem működtethetők azokkal együtt.”

Mi, a TP-Link Systems Inc., megállapítottuk, hogy a fent bemutatott berendezés megfelel a vonatkozó műszaki szabványoknak (FCC 15. rész). A berendezésen nem történt jogosulatlan változtatás, és a berendezést megfelelően karbantartják és üzemeltetik. Kiadás dátuma: 2024-12-03

FCC megfelelőségi nyilatkozat – tápegység

Terméknév: I.T.E. tápegység · Modellszám: T090085-2B1 · Felelős fél: TP-Link Systems Inc. (elérhetőségek: lásd fent)

Ezt a berendezést tesztelték, és megállapították, hogy megfelel a B osztályú digitális eszközökre vonatkozó határértékeknek az FCC-szabályok 15. része szerint. (A határértékekre, az interferencia megszüntetésére és a működési feltételekre vonatkozó szöveg megegyezik a fenti nyilatkozatéval.) A megfelelőségért felelős fél által kifejezetten jóvá nem hagyott változtatások vagy módosítások érvényteleníthetik a felhasználó jogosultságát a berendezés üzemeltetésére.

Mi, a TP-Link Systems Inc., megállapítottuk, hogy a fent bemutatott berendezés megfelel a vonatkozó műszaki szabványoknak (FCC 15. rész). A berendezésen nem történt jogosulatlan változtatás, és a berendezést megfelelően karbantartják és üzemeltetik. Kiadás dátuma: 2024-12-03

CE-jelölés – figyelmeztetés

Üzemi frekvencia (maximális adóteljesítmény): 2412 MHz – 2472 MHz (20 dBm)

EU-megfelelőségi nyilatkozat: A TP-Link ezennel kijelenti, hogy az eszköz megfelel a 2014/53/EU, a 2009/125/EK, a 2011/65/EU és az (EU) 2015/863 irányelv alapvető követelményeinek és egyéb vonatkozó rendelkezéseinek. Az eredeti EU-megfelelőségi nyilatkozat itt található: https://www.tapo.com/en/support/ce/

Rádiófrekvenciás sugárterhelési információk: Az eszköz megfelel a lakosság elektromágneses mezőknek való kitettségének egészségvédelmi célú korlátozására vonatkozó uniós követelményeknek (2014/53/EU irányelv, 3. cikk (1) bekezdés a) pont). Az eszköz akkor felel meg a rádiófrekvenciás előírásoknak, ha a testtől 20 cm távolságban használják.

UKCA-jelölés – UK megfelelőségi nyilatkozat: A TP-Link ezennel kijelenti, hogy az eszköz megfelel a 2017-es rádióberendezési előírások (Radio Equipment Regulations 2017) alapvető követelményeinek és egyéb vonatkozó rendelkezéseinek. Az eredeti UK megfelelőségi nyilatkozat itt található: https://www.tapo.com/support/ukca/

Kanadai megfelelőségi nyilatkozat

Ez az eszköz olyan licencmentes adó(ka)t/vevő(ke)t tartalmaz, amelyek megfelelnek a kanadai Innovation, Science and Economic Development licencmentes RSS-szabványainak. A működésre a következő két feltétel vonatkozik:

1. Az eszköz nem okozhat interferenciát.

2. Az eszköznek el kell viselnie minden interferenciát, beleértve az eszköz nem kívánt működését okozó interferenciát is.

Nyilatkozat a sugárterhelésről: Ez a berendezés megfelel az IC által nem ellenőrzött környezetre megállapított sugárterhelési határértékeknek. A berendezést úgy kell telepíteni és üzemeltetni, hogy a sugárzó elem és a test között legalább 20 cm távolság legyen.

Industry Canada nyilatkozat: CAN ICES-3 (B)/NMB-3(B)



Koreai figyelmeztetés: A rádióberendezés működés közben rádióinterferenciát okozhat.

Biztonsági információk

- Tartsa távol az eszközt tűztől és forró környezettől. NE merítse vízbe vagy más folyadékba.
- Ne kísérelje meg szétszerelni, megjavítani vagy módosítani az eszközt. Ha szervizre van szüksége, forduljon hozzánk.
- Ne használjon sérült töltőt vagy USB-kábelt az eszköz töltéséhez.
- Ne használjon az ajánlottaktól eltérő töltőt.
- Ne használja az eszközt olyan helyen, ahol a vezeték nélküli eszközök használata nem engedélyezett.
- A hálózati adapternek könnyen hozzáférhetőnek kell lennie.
- Kizárólag a gyártó által biztosított, a termék eredeti csomagolásában található tápegységet használja. Ha kérdése van, forduljon hozzánk bizalommal.
- Ez a termék rádiókat és más, elektromágneses mezőt kibocsátó alkatrészeket használ. Az elektromágneses mezők és a mágnesek zavarhatják a szívritmus-szabályozók és más beültetett orvosi eszközök működését. A terméket és hálózati adapterét mindig tartsa 15 cm-nél (6 hüvelyknél) távolabb a szívritmus-szabályozóktól és más beültetett orvosi eszközöktől. Ha azt gyanítja, hogy a termék zavarja szívritmus-szabályozója vagy más beültetett orvosi eszköze működését, kapcsolja ki a terméket, és kérje orvosa tanácsát az adott orvosi eszközzel kapcsolatban.
- Üzemi hőmérséklet: -30 °C ~ 60 °C (-22 °F ~ 140 °F)
- A hálózati adaptert beltérben kell használni, ahol a környezeti hőmérséklet legfeljebb 40 °C.

Kérjük, az eszköz használatakor olvassa el és tartsa be a fenti biztonsági információkat. Nem tudjuk garantálni, hogy az eszköz nem rendeltetésszerű használata nem okoz balesetet vagy kárt. Kérjük, a terméket körültekintően használja, és saját felelősségére üzemeltesse.

A termékcímkén található szimbólumok magyarázata

A szimbólumok termékenként eltérhetnek.

Szimbólum	Magyarázat
	II. érintésvédelmi osztályú berendezés
	II. érintésvédelmi osztályú berendezés funkcionális földeléssel
	Váltakozó áram
	Egyenfeszültség
	A kimeneti csatlakozók polaritása
	Csak beltéri használatra
	Veszélyes feszültség
	Vigyázat, áramütés veszélye
	Energiahatékonysági jelölés
	Védőföldelés

	Földelés
	Keret vagy váz
	Funkcionális földelés
	Vigyázat, forró felület
	Vigyázat
	Kezelési útmutató
	Készenlét
	„BE”/„KI” (nyomógombos)
	Biztosíték
	A biztosíték a nulla (N) vezetőben van
	**ÚJRAHASZNOSÍTÁS** Ez a termék az elektromos és elektronikus berendezések hulladékainak (WEEE) szelektív gyűjtésére utaló szimbólummal van ellátva. Ez azt jelenti, hogy a terméket a 2012/19/EU európai irányelvnek megfelelően kell kezelni, hogy a környezetre gyakorolt hatás minimalizálása érdekében újrahasznosítsák vagy szétszereljék. A felhasználó választhat, hogy a terméket egy erre jogosult újrahasznosító szervezetnek vagy új elektromos vagy elektronikus berendezés vásárlásakor a kereskedőnek adja le.
	Vigyázat, kerülje a hosszan tartó, nagy hangerőn történő hallgatást
	Leválasztás, az összes hálózati csatlakozó kihúzása
m	Mini-réses kapcsoló
μ	Mikro-réses kapcsoló (USA-változat) Mikro-réses / mikro-leválasztású kapcsoló (az USA-változat kivételével minden más változat)
ε	Érintkezőrés nélküli kapcsoló (félvezetős kapcsolóeszköz)