Telepítési és felhasználói útmutató

Tapo C400 / C401 / TC80 — Akkumulátoros, vezeték nélküli kültéri biztonsági kamera

Tartalomjegyzék

Az útmutatóról
Bevezetés
A kamera beüzemelése
Felszerelési tippek
A kamera felszerelése
Támogatás
Hitelesítés / hatósági megfelelőség

Az útmutatóról

Ez az útmutató rövid bemutatást nyújt a Tapo akkumulátoros kameráról és a Tapo alkalmazásról, valamint hatósági / megfelelőségi információkat tartalmaz. Kérjük, vegye figyelembe, hogy a Tapo termékekben elérhető funkciók modellenként és szoftververzionként eltérőek lehetnek. A Tapo elérhetősége régiónként is változhat. Az útmutatóban szereplő képek, lépések és leírások csak példák, és nem feltétlenül tükrözik az Ön Tapo kamerájának tényleges működését.

Jelölési szabályok

Az útmutatóban a következő jelöléseket használjuk:

Jelölés	Leírás
Kék szín	A fontos információk kék színnel jelennek meg, beleértve a kezelőfelület szövegeit, például a menüket, elemeket, gombokat stb.
Aláhúzás	A hivatkozások kék színnel és aláhúzva jelennek meg. Rákattintva egy weboldalra irányítanak át.
Megjegyzés	Az ilyen típusú megjegyzés figyelmen kívül hagyása a készülék hibás működését vagy károsodását okozhatja.

További információk

A műszaki adatok a termékoldalon érhetők el: https://www.tapo.com.

Műszaki támogatásunk és a hibaelhárítási információk itt érhetők el: https://www.tapo.com/support/.

A beüzemelési videó itt található: https://www.tp-link.com/support/setup-video/#cloud-cameras.

Bevezetés

Intelligens, vezeték nélküli kültéri biztonsági kamera

- Az Ön tulajdona védve: Riassza el a csomagtolvajokat, tartsa szemmel a kertjét, figyelje a kocsibejárót gyanús tevékenység után kutatva, és óvja a hátsókertjét a betolakodóktól.
- Akár 180 napos üzemidő: Legyen vezeték nélküli és gondtalan. A beépített 5200 mAh-s akkumulátor akár 180 napig biztosít energiát újratöltés nélkül.*
- Személyérzékelés – előfizetés nélkül: Legyen mindig tájékozott az MI-alapú személyérzékelésnek és a valós idejű értesítéseknek köszönhetően.
- Tiszta kép éjjel-nappal: Élvezze az éles, részletes, 1080P Full HD élő képet és a élénk színes éjszakai látást a teljes körű otthoni megfigyeléshez.
- Helyi és felhőalapú tárolás: Rögzítsen helyben, akár 512 GB-os microSD kártyára (nem tartozék), vagy fizessen elő a Tapo Care szolgáltatásra 30 napos felhőalapú tárolásért.**
- Személyre szabott riasztások és fokozott adatvédelem: Csak azokat az értesítéseket kapja meg, amelyekre szüksége van, egyéni aktivitási zónák létrehozásával, és őrizze meg a magánéletét egyéni adatvédelmi zónákkal.
- Időjárásálló, egész évben: A tartós, IP65 időjárásálló kivitel megvédi a kamerát a külső hatásoktól, biztosítva a megbízható működést egész évben.

* A 180 napos üzemidő a Tapo laboratóriumi tesztjein alapul, napi 250 másodperces használat mellett. A használati idő magában foglalja a rögzítést és az élő kép megtekintését is. A tényleges üzemidő eltérhet a készülék beállításaitól, a használat módjától, a router paramétereitől és a környezeti tényezőktől függően.

** A microSD kártya külön vásárolható meg. A tényleges tárkapacitás a használt microSD kártya méretétől függ. A táblázatban megadott rögzítési napok a laboratóriumban mért átlagos videó-bitráta és napi 40 esemény alapján becsültek. A tényleges rögzítési idő a jelenet összetettségétől, a dinamikus jelenetek arányától, a képkockasebesség-beállításoktól és a kameramodell által támogatott felbontástól függően változhat.

Elülső oldal

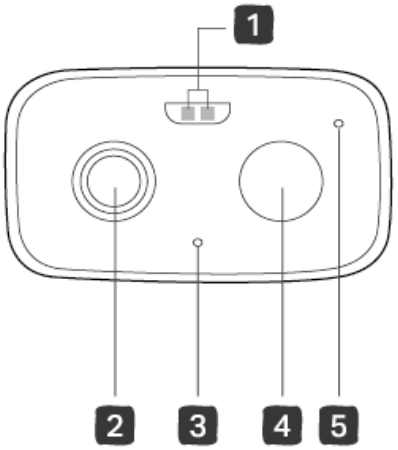

1. IR- és fehér fény LED-ek

2. Objektív (lencse)

3. Mikrofon

4. Mozgásérzékelő

5. Állapotjelző LED

Alsó oldal

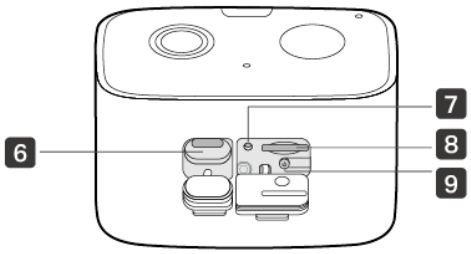

6. USB Type-C töltőport: Nyissa fel a fedelet az USB-s töltéshez.

7. Reset (visszaállítás) gomb: Nyomva tartás 5 másodpercig: a Wi-Fi beállítások visszaállítása a többi beállítás megtartása mellett; nyomva tartás 10 másodpercig: gyári alaphelyzetbe állítás.

8. microSD kártyanyílás: Nyissa fel a fedelet. Helyezzen be egy microSD kártyát (nem tartozék), majd inicializálja azt a Tapo alkalmazásban a helyi rögzítéshez.

9. Be-/kikapcsoló gomb: Nyomja meg és tartsa lenyomva kb. 3 másodpercig a kamera be- vagy kikapcsolásához.

Rendszer LED-jelzések

LED állapota	Jelentés
Gyorsan villog borostyánsárgán, 3 másodpercig	USB töltő csatlakoztatása
Folyamatos piros	Indulás
Piros és zöld villogás	Beüzemelésre kész
Lassú piros villogás	Csatlakozás a Wi-Fi hálózathoz
Folyamatos borostyánsárga	Csatlakozva a Wi-Fi hálózathoz
Folyamatos zöld	Csatlakozva a felhőhöz
Gyors piros villogás	A kamera visszaállítása folyamatban
Gyors zöld villogás	A kamera frissítése folyamatban

A kamera beüzemelése

Új kamerájának beüzemeléséhez kövesse az alábbi lépéseket.

1. lépés: A kamera töltése

Az akkumulátor részlegesen feltöltve érkezik. Javasoljuk, hogy használat előtt töltse fel teljesen az akkumulátort. Ez körülbelül öt és fél órát vesz igénybe.

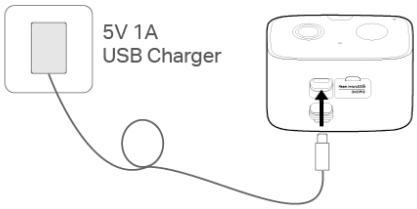

Megjegyzések:

1. Használat előtt húzza le a védőfóliát a kameráról.

2. Az akkumulátort a csomagban található USB-kábellel töltse. A nem megfelelő kábelek lassú töltést vagy sikertelen töltést eredményezhetnek.

3. Az USB-töltő csatlakoztatásakor a LED-nek 3 másodpercig gyorsan, borostyánsárgán kell villognia. Ha ez nem történik meg, ellenőrizze, hogy van-e áram, és vizsgálja meg a csatlakozást.

4. Figyelmeztetés: Ne feszítse le erővel a szilikon részt, mivel ez befolyásolhatja a vízállóságot és a porállóságot.

5. Leesés után előfordulhat, hogy a kamera nem kapcsol be. Csatlakoztassa az USB-töltőt az újbóli bekapcsoláshoz.

6. A vízállóság és porállóság biztosítása érdekében tartsa szorosan lezárva a portokat, amikor azokat nem használja.

7. A beüzemelés után ellenőrizze az akkumulátor állapotát a Tapo alkalmazásban.

2. lépés: A Tapo alkalmazás letöltése

Töltse le a Tapo alkalmazást az App Store-ból vagy a Google Play-ről, vagy az alábbi QR-kód beolvasásával.

3. lépés: A kamera bekapcsolása

Nyissa fel a fedelet, majd nyomja meg és tartsa lenyomva a Be-/kikapcsoló gombot kb. 3 másodpercig a bekapcsoláshoz.

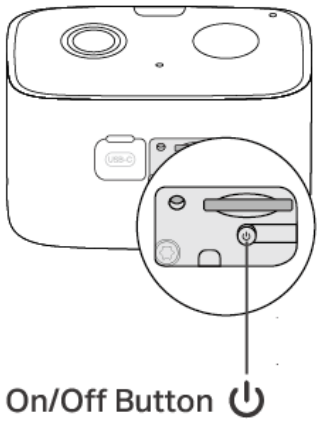

4. lépés: Bejelentkezés

Nyissa meg az alkalmazást, és jelentkezzen be a TP-Link azonosítójával (TP-Link ID). Ha még nincs fiókja, először hozzon létre egyet.

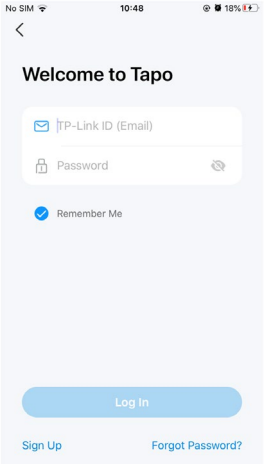

5. lépés: A kamera hozzáadása

Koppintson a „+” gombra az alkalmazásban, és keresse meg a kamera típusát. A beüzemelés befejezéséhez kövesse az alkalmazásban megjelenő utasításokat.

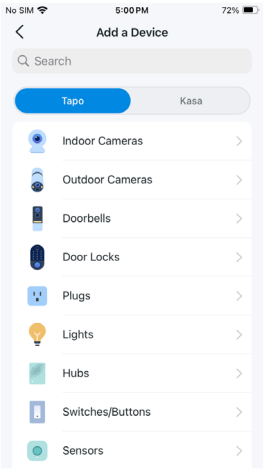

Felszerelési tippek

1. Kerülje az üveg mögé történő felszerelést. Az üveg akadályozza a kamera mozgásérzékelőjének működését.

2. Válasszon megfelelő felszerelési helyet, különben a kamerát túl gyakran fogják téves riasztások kiváltani.

- Kerülje, hogy a kamera közvetlenül lengő fákra nézzen.
- Kerülje, hogy a kamera közvetlenül az úton haladó járművekre vagy gyalogosokra nézzen.
- Kerülje, hogy a kamera közvetlenül utcai lámpákra vagy a napfényre nézzen.

3. Ne szerelje fel a kamerát fejjel lefelé.

4. A legjobb eredmény érdekében tartsa vízszintesen a mozgásérzékelőt.

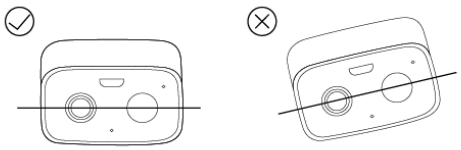

5. Döntse a kamerát lefelé, kb. 20°-os szögben.

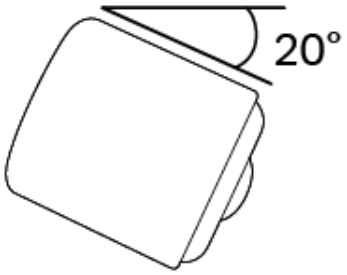

6. Szerelje a kamerát oldalra nézve úgy, hogy a mozgás az objektív látómezőjén keresztben haladjon át, ezzel javítva a mozgásérzékelés és az MI-alapú érzékelés kiváltását.

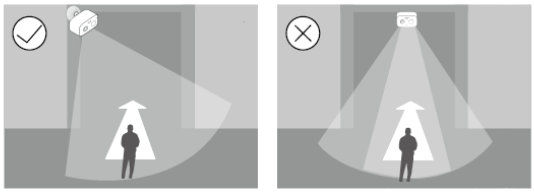

*Ne szerelje fel a kamerát úgy, hogy a mozgás irányával szemben nézzen.

7. Az optimális érzékelési teljesítmény érdekében a kamerát javasolt a talajtól 7–10 láb (2–3 m) magasságban felszerelni.

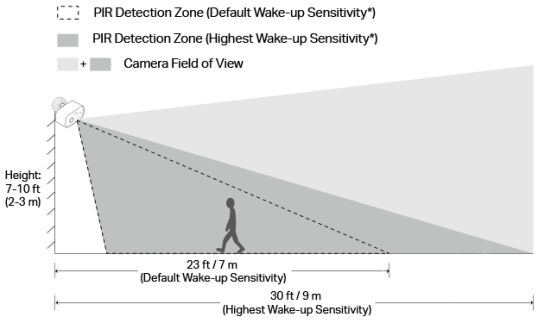

Jelmagyarázat: PIR-érzékelési zóna (alapértelmezett ébresztési érzékenység) — szaggatott vonal; PIR-érzékelési zóna (legmagasabb ébresztési érzékenység) — sötétszürke terület; Kamera látómezője — világosszürke terület. Magasság: 7–10 láb (2–3 m). 23 láb / 7 m (alapértelmezett ébresztési érzékenység). 30 láb / 9 m (legmagasabb ébresztési érzékenység).

*Az érzékenység a Kamera beállításai > Érzékelés > Ébresztési érzékenység menüpontban állítható be. A bemutatott látómező és PIR-érzékelési zóna 7,2 láb / 2,2 m magasságba szerelt kamera esetére vonatkozik.

A kamera felszerelése

1. Furatok fúrása

Ragassza fel a felszerelési sablont a kívánt helyre. A sablon szerint fúrjon két lyukat.

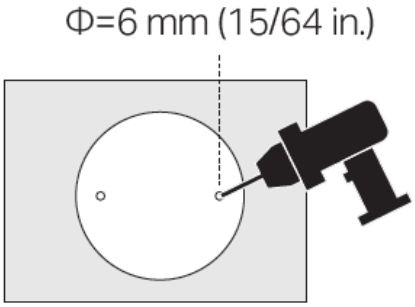

2. Az alap kicsavarása

Csavarja le az alapot a felszerelő konzolról.

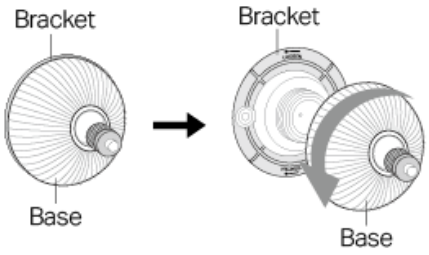

3. A konzol rögzítése

Helyezze be a két tiplit a furatokba, majd a csavarokkal rögzítse a konzolt a tiplik fölé. Csavarozza az alapot a konzolra.

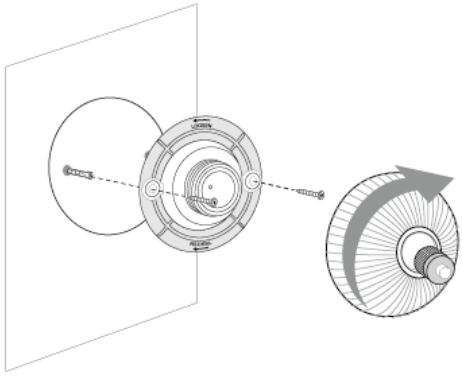

Csavar mérete:

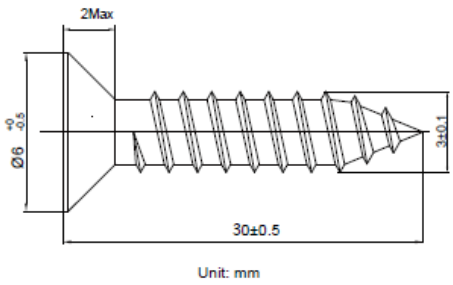

4. A kamera telepítése

Telepítse a kamerát az alapra, az alap meglazításával állítsa be a kívánt szöget, majd a meghúzással rögzítse.

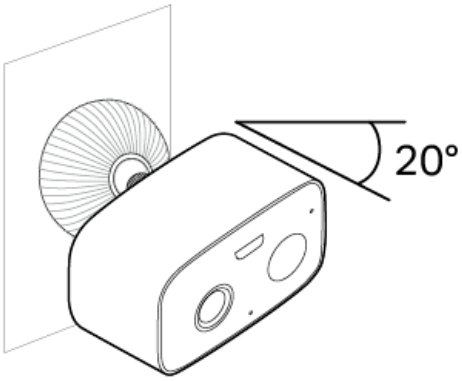

Az alsó csavar meghúzásával győződjön meg arról, hogy a kamera szorosan rögzítve van a kamerakonzolhoz.

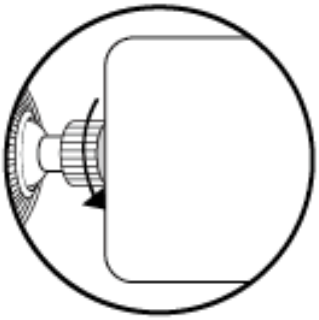

Van Tapo napelemes panelje?

A Tapo napelemes panel folyamatosan tölti a kamerát. Csatlakoztassa a napelemes panelt úgy, hogy a csatlakozót ütközésig bedugja a kamera töltőportjába.

Megjegyzés: Ha harmadik féltől származó napelemes panellel tölti a kamerát, a vízállóság nem garantálható.

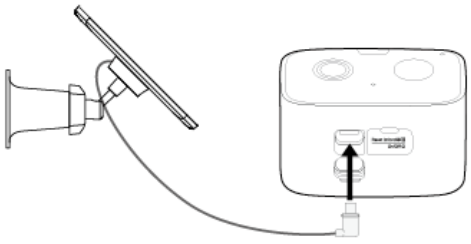

Támogatás

Műszaki támogatásért, a beüzemelési videókért, a gyakori kérdésekért (GYIK), a garanciális információkért és további részletekért látogasson el a következő oldalra: https://www.tapo.com/support/

Hitelesítés / hatósági megfelelőség

FCC megfelelőségi nyilatkozat

Termék neve: Akkumulátoros kültéri biztonsági kamera

Típusszám: Tapo C400, Tapo C401, TC80

Felelős fél:

TP-Link Systems Inc.

Cím: 10 Mauchly, Irvine, CA 92618, Amerikai Egyesült Államok

Weboldal: http://www.tp-link.com/us/

Telefon: +1 626 333 0234

Fax: +1 909 527 6804

E-mail: sales.usa@tp-link.com

Ezt a berendezést bevizsgálták, és megállapították, hogy megfelel az FCC szabályzat 15. részében a B osztályú digitális eszközökre vonatkozó határértékeknek. Ezek a határértékek ésszerű védelmet nyújtanak a lakóépületekben történő telepítés esetén a káros interferenciával szemben. A berendezés rádiófrekvenciás energiát állít elő, használ és sugározhat ki, és ha nem az utasításoknak megfelelően telepítik és használják, káros interferenciát okozhat a rádiós kommunikációban. Nincs azonban garancia arra, hogy egy adott telepítés esetén nem lép fel interferencia. Ha a berendezés káros interferenciát okoz a rádiós vagy televíziós vételben – ami a berendezés ki- és bekapcsolásával állapítható meg –, a felhasználónak javasolt megpróbálnia elhárítani az interferenciát az alábbi intézkedések egyikével vagy többjével:

- A vevőantenna átirányítása vagy áthelyezése.
- A berendezés és a vevőkészülék közötti távolság növelése.
- A berendezés olyan aljzatba csatlakoztatása, amely más áramkörhöz tartozik, mint amelyhez a vevőkészülék csatlakozik.
- Segítségért forduljon a forgalmazóhoz vagy egy tapasztalt rádió-/TV-szerelőhöz.

Ez a készülék megfelel az FCC szabályzat 15. részének. A működés a következő két feltételhez kötött: a készülék nem okozhat káros interferenciát; valamint a készüléknek el kell viselnie minden vett interferenciát, beleértve az olyan interferenciát is, amely nem kívánt működést okozhat.

A megfelelőségért felelős fél által kifejezetten jóvá nem hagyott változtatások vagy módosítások érvényteleníthetik a felhasználó jogosultságát a berendezés üzemeltetésére.

Megjegyzés: A gyártó nem felelős a berendezésen végzett jogosulatlan módosítások által okozott rádió- vagy TV-interferenciáért. Az ilyen módosítások érvényteleníthetik a felhasználó jogosultságát a berendezés üzemeltetésére.

FCC rádiófrekvenciás sugárzási expozíciós nyilatkozat

Ez a berendezés megfelel az ellenőrizetlen környezetre vonatkozóan meghatározott FCC RF-sugárzási expozíciós határértékeknek. Ezt az eszközt és antennáját nem szabad más antennával vagy adóval együtt elhelyezni vagy üzemeltetni.

„Az FCC RF-expozíciós megfelelőségi követelmények teljesítése érdekében ez az engedély kizárólag mobil konfigurációkra vonatkozik. Az adó antennáit úgy kell felszerelni, hogy minden személytől legalább 20 cm távolságot tartsanak, és nem helyezhetők el, illetve nem üzemeltethetők más antennával vagy adóval együtt."

Mi, a TP-Link Systems Inc., megállapítottuk, hogy a fent bemutatott berendezés megfelel a vonatkozó műszaki szabványoknak, az FCC szabályzat 15. részének. A berendezésen nem történt jogosulatlan módosítás, és azt megfelelően tartják karban és üzemeltetik.

Kiadás dátuma: 2025-08-04

CE-jelölésre vonatkozó figyelmeztetés

ÜZEMI FREKVENCIA (a maximális adóteljesítmény)

2412–2472 MHz (20 dBm)

2402–2480 MHz (10 dBm)

EU-megfelelőségi nyilatkozat

A TP-Link ezúton kijelenti, hogy az akkumulátoros kamera megfelel a 2014/53/EU, a 2009/125/EK, a 2011/65/EU és az (EU) 2015/863 irányelvek alapvető követelményeinek és egyéb vonatkozó rendelkezéseinek.

Az eredeti EU-megfelelőségi nyilatkozat a https://www.tapo.com/en/support/ce/ oldalon található.

RF-expozíciós tájékoztatás

Ez a készülék megfelel az EU (2014/53/EU 3.1a cikk) azon követelményeinek, amelyek a lakosság elektromágneses tereknek való kitettségét egészségvédelmi szempontból korlátozzák. A készülék megfelel az RF-előírásoknak, ha azt a testtől legalább 20 cm távolságra használják.

UKCA-jelölés

UK-megfelelőségi nyilatkozat

A TP-Link ezúton kijelenti, hogy az akkumulátoros kamera megfelel a 2017. évi rádióberendezésekről szóló rendelet (Radio Equipment Regulations 2017) alapvető követelményeinek és egyéb vonatkozó rendelkezéseinek.

Az eredeti UK-megfelelőségi nyilatkozat a https://www.tapo.com/support/ukca/ oldalon található.

Kanadai megfelelőségi nyilatkozat

Ez a készülék engedélyköteles-mentes adó(ka)t/vevő(ke)t tartalmaz, amelyek megfelelnek az Innovation, Science and Economic Development Canada engedélyköteles-mentes RSS-szabványainak. Az üzemeltetés a következő két feltételhez kötött:

(1) A készülék nem okozhat interferenciát.

(2) A készüléknek el kell viselnie bármely interferenciát, beleértve az olyan interferenciát is, amely a készülék nem kívánt működését okozhatja.

L'émetteur/récepteur exempt de licence contenu dans le présent appareil est conforme aux CNR d'Innovation, Sciences et Développement économique Canada applicables aux appareils radio exempts de licence. L'exploitation est autorisée aux deux conditions suivantes :

1) L'appareil ne doit pas produire de brouillage;

2) L'appareil doit accepter tout brouillage radioélectrique subi, même si le brouillage est susceptible d'en compromettre le fonctionnement.

(A fenti szakasz a francia nyelvű hatósági szöveg eredeti, kanadai előírás szerinti megfogalmazása; tartalmilag megegyezik a fenti magyar szöveggel.)

Sugárzási expozíciós nyilatkozat

Ez a berendezés megfelel az ellenőrizetlen környezetre meghatározott IC rádiófrekvenciás sugárzási expozíciós határértékeknek. A berendezést úgy kell telepíteni és üzemeltetni, hogy a sugárforrás és a test között legalább 20 cm távolság legyen.

Industry Canada nyilatkozat

CAN ICES-003 (B) / NMB-003(B)

Csomagolási és újrahasznosítási jelölések (Franciaország)

A francia piacra szánt csomagolás az alábbi, francia nyelvű szelektív hulladékgyűjtési jelöléseket viseli.

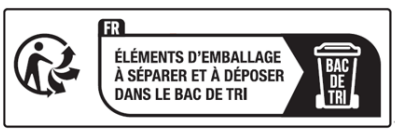

„A csomagolóelemeket szét kell válogatni és a szelektív hulladékgyűjtőbe kell helyezni.”



„Ez a készülék és tartozékai újrahasznosíthatók. Adja le a kereskedésben vagy egy hulladékudvarban. Gyűjtőpontok a www.quefairedemesdechets.fr oldalon. Részesítse előnyben a készülék javítását vagy adományozását!”

Koreai figyelmeztetés

당해 무선설비는 운용중 전파혼신 가능성이 있음.

Magyarul: „Ez a rádiós berendezés működés közben rádiófrekvenciás zavart okozhat.”

NCC- és BSMI-értesítés (Tajvan)

Figyelem!

A típusengedéllyel rendelkező kisteljesítményű rádiófrekvenciás berendezések frekvenciáját, teljesítményét, illetve eredeti tervezési jellemzőit és funkcióit vállalatok, kereskedők vagy felhasználók jóváhagyás nélkül nem módosíthatják.

A kisteljesítményű rádiófrekvenciás berendezések használata nem veszélyeztetheti a légiközlekedés biztonságát, és nem zavarhatja a jogszerű kommunikációt. Zavarás észlelése esetén a berendezést haladéktalanul le kell állítani, és csak a zavarforrás megszüntetése után szabad ismét használni.

A fent említett jogszerű kommunikáció a távközlési törvény szerint működtetett rádiós kommunikációt jelenti.

A kisteljesítményű rádiófrekvenciás berendezéseknek tűrniük kell a jogszerű kommunikáció, valamint az ipari, tudományos és orvosi célú rádiófrekvenciás sugárzást kibocsátó elektromos berendezések okozta zavarást.

Az elektromágneses hullámoknak a légiközlekedés biztonságára és a jogszerű kommunikációra gyakorolt zavaró hatásának elkerülése érdekében a készülék használójának meg kell változtatnia az alapértelmezett jelszót, és azt rendszeresen frissítenie kell.

Biztonsági tanácsok és óvintézkedések

- Kizárólag az eredeti hálózati adaptert, vagy a terméken feltüntetett típusú áramforrást használja a termékhez.
- A termék tisztítása előtt húzza ki a tápkábelt. Ne tisztítsa folyadékkal, spray-s tisztítószerrel vagy nedves ruhával.
- Ügyeljen a nedvesség elleni védelemre; ne öntsön vizet vagy más folyadékot a termékre.
- A nyílások és rések a szellőzést szolgálják, biztosítva a termék megbízható működését és megelőzve a túlmelegedést; ne zárja el és ne takarja le ezeket a nyílásokat.
- Ne helyezze a terméket hőforrás közelébe. Zárt térben csak megfelelő szellőzés biztosítása mellett helyezze el.

- Ne szerelje szét saját kezűleg a burkolatot, és ne végezzen saját kezű javítást. Meghibásodás esetén forduljon a gyártóhoz vagy a viszonteladóhoz.
- Ne cseréljen az akkumulátort nem megfelelő típusúra, mert ez kiiktathatja a beépített védelmi mechanizmusokat. Ne dobja az akkumulátort tűzbe vagy sütőbe, és ne préselje vagy vágja mechanikusan, mert ez robbanást okozhat.
- Ne tegye ki az akkumulátort olyan magas hőmérsékletű környezetnek, amely robbanást vagy gyúlékony folyadék/gáz szivárgását okozhatja; alacsony légnyomású környezetnek se tegye ki, mert ez szintén robbanáshoz vagy szivárgáshoz vezethet.
- A hálózati adaptert kizárólag legfeljebb 40 °C környezeti hőmérsékletű beltéri helyiségben használja.

Korlátozott anyagok jelenlétére vonatkozó nyilatkozat

Berendezés neve: Akkumulátoros kültéri biztonsági kamera | Típusmegjelölés: Tapo C400, Tapo C401, TC80

Alkatrész / egység	**Ólom (Pb)**	**Higany (Hg)**	**Kadmium (Cd)**	**Hatvegyértékű króm (Cr^{6+})**	**Polibrómozott bifenilek (PBB)**	**Polibrómozott difenil-éterek (PBDE)**
Nyomtatott áramkör (PCB)	O	O	O	O	O	O
Ház / burkolat	O	O	O	O	O	O
USB-kábel	O	O	O	O	O	O
Egyéb elemek és tartozékaik	–	O	O	O	O	O

1. megjegyzés: A „meghaladja a 0,1 tömegszázalékot” és a „meghaladja a 0,01 tömegszázalékot” jelölés azt jelzi, hogy a korlátozott anyag százalékos aránya meghaladja a vonatkozó referenciaértéket.

2. megjegyzés: A „O” jel azt jelzi, hogy a korlátozott anyag százalékos aránya nem haladja meg a referenciaértéket.

3. megjegyzés: A „–” jel azt jelzi, hogy a korlátozott anyag az adott alkatrész esetében mentességet élvez.

Ukrán és eurázsiai megfelelőségi jelölések

A terméket az UkrSZEPRO rendszer szabályai szerint tanúsították, megfelelően a vonatkozó szabványoknak és az Ukrajnában hatályos jogszabályok által előírt követelményeknek.

EAC megfelelőségi jelölés (Eurázsiai Gazdasági Unió)

Biztonsági információk

- Ezt a berendezést kizárólag olyan tápegységgel szabad üzemeltetni, amely megfelel az IEC 62368-1 szabványban meghatározott PS2 (2. teljesítményforrás-osztály) vagy LPS (korlátozott teljesítményű forrás) követelményeknek.
- Ne használjon sérült töltőt vagy USB-kábelt a készülék töltéséhez.
- Ne használja a készüléket olyan helyen, ahol vezeték nélküli eszközök használata tilos.
- USB-töltő használatakor győződjön meg arról, hogy a töltő könnyen hozzáférhető.
- Tartsa távol a készüléket tűztől és forró környezettől. NE merítse vízbe vagy más folyadékba.
- Ne szerelje szét, ne javítsa és ne módosítsa a terméket.
- Ne helyezze automatikusan vezérelt eszközök, például tűzjelzők közelébe. A termékből kibocsátott rádióhullámok az ilyen eszközök hibás működését okozhatják, ami balesethez vezethet.
- Vegye figyelembe a vezeték nélküli termékek használatára vonatkozó korlátozásokat üzemanyagraktárakban, vegyi üzemekben, vagy robbantási műveletek végzése közben.
- Ne tisztítsa folyadékkal a terméket. Csak száraz ruhát használjon.
- Soha ne helyezzen fémtárgyat a termék belsejébe. Ha egy fémtárgy bekerül a termékbe, kapcsolja le a megszakítót, és forduljon szakképzett villanyszerelőhöz.
- Ez a termék nem használható egészségügyi ellátás nyújtása közben. Személyes orvosi eszközök (például szívritmus-szabályozók vagy hallókészülékek) esetén kérdezze meg a gyártót, hogy azok megfelelően árnyékoltak-e a külső rádiófrekvenciás (RF) energiával szemben.
- Ne használja ezt a terméket egészségügyi intézményekben. A kórházak vagy egészségügyi intézmények olyan berendezéseket használhatnak, amelyek érzékenyek lehetnek a külső RF-energiára.
- Ne helyezzen nehéz tárgyakat a termékre.
- Ha hosszabb ideig nem használja a terméket, húzza ki azt a hálózati aljzatból.
- Ez a termék interferenciát okozhat más elektronikus eszközökben, például TV-kben, rádiókban, számítógépekben, telefonokban vagy más vezeték nélküli eszközökben.
- Ezt a berendezést 2 méternél (6,5 lábnál) alacsonyabb magasságban kell telepíteni.
- Az adaptert kizárólag legfeljebb 40 °C környezeti hőmérsékletű beltérben szabad használni.

VIGYÁZAT!

Kerülje az akkumulátor nem megfelelő típusúra történő cseréjét, mivel ez kiiktathatja a beépített védelmet.

Kerülje az akkumulátor tűzbe vagy forró sütőbe dobását, illetve mechanikus összenyomását vagy elvágását, mivel ez robbanást okozhat.

Ne hagyja az akkumulátort rendkívül magas hőmérsékletű környezetben, mert ez robbanást vagy gyúlékony folyadék/gáz szivárgását okozhatja; ne tegye ki rendkívül alacsony légnyomású környezetnek sem, mert ez szintén robbanáshoz vagy gyúlékony folyadék/gáz szivárgásához vezethet.

Figyelmeztetések

- Üzemi hőmérséklet: −20 °C ~ 45 °C (−4 °F ~ 113 °F)
- Üzemi páratartalom: 10%–90% relatív páratartalom, lecsapódás nélkül

A lítium-ion akkumulátor kezelési útmutatója

Használat előtt olvassa el és tartsa be az akkumulátorra vonatkozó kezelési utasításokat. Az akkumulátor helytelen használata hőfejlődést, tüzet, robbanást, károsodást vagy az akkumulátor kapacitásának romlását okozhatja.

- Ne tárolja és ne hagyja az akkumulátort és a készüléket gyermekek számára elérhető helyen, nehogy véletlenül lenyeljék vagy helytelenül kezeljék az akkumulátort. Lenyelés esetén azonnal forduljon orvoshoz.
- Ne hagyja, hogy a szivárgó elektrolit szembe vagy bőrre kerüljön. Ha ez mégis megtörténik, azonnal öblítse le az érintett területet tiszta vízzel, és kérjen orvosi segítséget. Ha nem kezelik időben, a tartós érintkezés súlyos sérülést okozhat.
- Ne dobja az akkumulátort tűzbe. Ne használja és ne tárolja tűz, fűtőtestek vagy más hőforrások közelében. Ilyen esetben az akkumulátoron belüli szigetelés megolvadhat, a biztonsági szelep és a szerkezet megsérülhet, vagy az elektrolit meggyulladhat, ami hőfejlődést, robbanást vagy tüzet okozhat.
- Ne merítse vízbe és ne áztassa be az akkumulátort. Ha az akkumulátorba épített védőeszköz megsérül, az akkumulátor rendellenes áramerősséggel és feszültséggel tölthető fel, ami kémiai reakciót válthat ki az akkumulátoron belül, és hőfejlődést, robbanást vagy tüzet okozhat.
- Ne használjon a gyártó által nem előírt akkumulátortöltőt, és tartsa be a gyártó által megadott töltési feltételeket. Ha az akkumulátort a gyártó által nem előírt körülmények között (magas hőmérsékleten, magas feszültségen/áramerősségen, vagy módosított töltővel) töltik, az akkumulátor túltöltődhet, túlzott áramerősséggel, ami rendellenes kémiai reakciók miatt hőfejlődést, robbanást vagy tüzet okozhat.
- Ne használja, töltse vagy hagyja az akkumulátort tűz közelében, illetve tűző napon parkoló gépkocsiban. Az ilyen magas hőmérséklet károsíthatja az akkumulátor védőeszközét, ami rendellenes reakciót, majd hőfejlődést, robbanást vagy tüzet okozhat.
- Ne csatlakoztassa az akkumulátort fordított polaritással (a pozitív [+] és negatív [−] érintkezők felcserélésével) a töltőbe vagy a készülékbe. Ha az akkumulátort fordítva csatlakoztatják és töltik, ez rendellenes kémiai reakció miatt hőfejlődést, robbanást vagy tüzet okozhat.
- Ne engedje, hogy az akkumulátor érintkezői (+ és −) vezetékkel vagy bármilyen fémtárggyal (például fém nyaklánccal vagy hajtűvel) érintkezzenek, amellyel együtt szállítják vagy tárolják. Ez rövidzárlatot és túlzott áramerősséget okozhat, ami hőfejlődéshez, robbanáshoz vagy tűzhöz vezethet.
- Ne csatlakoztassa az akkumulátort közvetlenül elektromos aljzathoz vagy gépkocsi szivargyújtó-aljzatához. A nagy feszültség hatására az akkumulátor túlmelegedhet, felrobbanhat vagy tüzet okozhat.
- Ne dobja el és ne ejtse le az akkumulátort. Az erős ütés károsíthatja a védőeszközt, ami töltés közben rendellenes kémiai reakciót, majd hőfejlődést, robbanást vagy tüzet okozhat.
- Ne üssön szöget az akkumulátorba, ne üsse meg kalapáccsal, és ne tapossa rá. Ez az akkumulátor deformálódásához és rövidzárlatához vezethet, ami hőfejlődést, robbanást vagy tüzet okozhat.
- Ne forrassza közvetlenül az akkumulátort. A forrasztás során alkalmazott hő károsíthatja a biztonsági szelep és a szerkezet szigetelését, ami hőfejlődést, robbanást vagy tüzet okozhat.
- Ne szerelje szét és ne módosítsa az akkumulátort. Az akkumulátor biztonsági mechanizmussal és védőeszközzel rendelkezik a veszélyek elkerülése érdekében. Ha ezek megsérülnek, hőfejlődés, robbanás vagy tűz keletkezhet.

VIGYÁZAT

- Ne tegye az akkumulátort mikrohullámú sütőbe vagy kuktába. A hirtelen hő károsíthatja az akkumulátor tömítését, ami hőfejlődést, robbanást vagy tüzet okozhat.
- Ne használja az akkumulátort más gyártótól származó, eltérő típusú és/vagy modellű akkumulátorokkal együtt, például szárazelemekkel, nikkel-fémhidrid vagy nikkel-kadmium akkumulátorokkal, illetve új és régi lítium-ion akkumulátorokkal vegyesen. Ez a használat közbeni túlzott kisülést, illetve töltés közbeni túltöltést és rendellenes kémiai reakciókat okozhat, ami hőfejlődéshez, robbanáshoz vagy tűzhöz vezethet.

- Ne hagyja az akkumulátort a töltőben vagy a készülékben, ha az szagot és/vagy hőt bocsát ki, színt vagy alakot változtat, elektrolitot szivárogtat, vagy bármilyen egyéb rendellenességet mutat. Ilyen esetben azonnal vegye ki az akkumulátort a töltőből vagy a készülékből, és tartsa távol a tűztől, különben az akkumulátor túlmelegedhet, felrobbanhat vagy tüzet okozhat.
- A megadott töltési idő letelte után szakítsa meg a töltést akkor is, ha a töltés még nem fejeződött be, különben az akkumulátor hőfejlődést, robbanást vagy tüzet okozhat.
- Ne használja az akkumulátort olyan helyen, ahol a gyártó által garantált határértéket meghaladó elektrosztatikus kisülés fordulhat elő. Ellenkező esetben az akkumulátorban lévő védőeszköz megsérülhet, és hőfejlődést, robbanást vagy tüzet okozhat.
- Az akkumulátort kizárólag az alább megadott feltételek mellett használja; ellenkező esetben az akkumulátor hőfejlődést, károsodást vagy teljesítményromlást szenvedhet.

Üzemi környezet

- Töltés közben: 0 °C ~ +45 °C (páratartalom < 80%)
- 1 hónapos tárolás esetén: −20 °C ~ +50 °C (páratartalom < 80%)
- 3 hónapos tárolás esetén: −20 °C ~ +45 °C (páratartalom < 80%)
- 1 éves tárolás esetén: −20 °C ~ +20 °C (páratartalom < 80%)

Energiafogyasztás

- Energiafogyasztás kikapcsolt állapotban: 0,07 W
- Energiafogyasztás alacsony fogyasztású módban: 0,08 W
- Energiafogyasztás hálózati készenléti állapotban: 1,55 W
- Energiafogyasztás hálózati készenléti állapotban, ha az összes vezeték nélküli hálózati port aktív: 1,55 W
- Az az alapértelmezett időtartam, amely után az energiagazdálkodási funkció automatikusan hálózati készenléti vagy alacsony fogyasztású állapotba kapcsolja a berendezést: 20 perc

Kérjük, a készülék üzemeltetése során olvassa el és tartsa be a fenti biztonsági információkat. Nem tudjuk garantálni, hogy a készülék nem rendeltetésszerű használatából eredően nem következik be baleset vagy károsodás. Kérjük, körültekintően használja a terméket, és azt saját felelősségére üzemeltesse.

A termékcímkén található szimbólumok magyarázata

Megjegyzés: A termékcímke a termék alján található. A szimbólumok termékenként eltérőek lehetnek.

Szimbólum	Magyarázat
	II. osztályú berendezés
	II. osztályú berendezés funkcionális földeléssel
	Váltóáram
	Egyenfeszültség
	A kimeneti csatlakozók polaritása
	Csak beltéri használatra
	Veszélyes feszültség
	Vigyázat, áramütés veszélye
	Energiahatékonysági jelölés
	Védőföldelés
	Földelés
	Váz- vagy alvázföldelés

	Magyarázat
	Funkcionális földelés
	Vigyázat, forró felület
	Vigyázat
	Kezelési útmutató
	Készenlét (stand-by)
	„BE” / „KI” (nyomógombos, push-push)
	Biztosíték
	Biztosíték a nullavezetőben (N)
	ÚJRAHASZNOSÍTÁS — Ez a termék az elektromos és elektronikus berendezések hulladékaira (WEEE) vonatkozó szelektív gyűjtési jelölést viseli. Ez azt jelenti, hogy a terméket a 2012/19/EU európai irányelv előírásai szerint kell kezelni annak érdekében, hogy újrahasznosítható vagy szétszerelhető legyen, csökkentve ezzel a környezetre gyakorolt hatását. A felhasználó választhat, hogy a terméket egy arra jogosult újrahasznosító szervezetnek adja le, vagy új elektromos/elektronikus berendezés vásárlásakor a kereskedőnek adja vissza.
	Vigyázat, kerülje a hosszan tartó, magas hangerőn történő hallgatást
	Leválasztás — az összes hálózati csatlakozódugó kihúzása

© 2026 TP-Link Systems Inc. és leányvállalatai. Minden jog fenntartva.
A TP-Link, a Tapo, a Kasa, az Omada, a VIGI, az Aginet, a HomeShield és a Tapo Care márkajelzésű termékek a TP-Link Systems Inc., illetve leányvállalatainak termékei.