Mi Ionic Hair Dryer H300

User Manual • Uživatelský manuál • Užívateľský manuál • Használati utasítás • Benutzerhandbuch

English 3 – 14
Čeština 15 – 26
Slovenčina 27 – 38
Magyar 39 – 50
Deutsch 51 – 62

Dear customer,

Thank you for purchasing our product. Please read the following instructions carefully before first use and keep this user manual for future reference. Pay particular attention to the safety instructions. If you have any questions or comments about the device, please contact the customer line.

Safety instructions

This appliance may only be used by children over 8 years of age and persons with reduced physical, sensory or mental abilities, or with a lack of experience and knowledge if they are supervised or have been instructed in the safe use of the appliance and are aware of the potential risks. Children must not play with the appliance.

Cleaning and maintenance of the appliance must not be carried out by unsupervised children.

This appliance is not intended for use by persons (including children) with impaired physical, sensory, or mental abilities, or persons who lack experience and knowledge, unless they are supervised or have been instructed in the use of the appliance by a person responsible for their safety.

WARNING: To avoid the danger caused by inadvertent resetting of the thermal fuse, this appliance must not be powered via an external switching device, such as a time switch, or connected to a circuit that is regularly switched on and off by the mains.

WARNING: Do not use the appliance near bathtubs, showers, sinks or other containers that contain water.

If you use the hairdryer in the bathroom, unplug it after use, as the proximity of water poses a danger even when the dryer is switched off.

For additional protection, we recommend installing a residual current device (RCD) with a rated operating current of no more than 30 mA in the bathroom's electrical circuit. Consult your electrician.

Warning

If the power cord is damaged, it must be replaced by the manufacturer, a service technician or other qualified person for safety reasons.

Do not block the air inlet and outlet to avoid possible danger.

Be careful not to trap hair in the air inlet during use to avoid potential danger.

Use the hairdryer in accordance with the power rating on the appliance and do not use universal plugs or other voltage converters to avoid potential hazards.

Power Cord and Plug



Do not use the hairdryer if the plug is loose in the socket, otherwise there is a risk of burns, electric shock, or fire due to a short circuit.

Do not plug or unplug the plug with wet hands, otherwise there is a risk of burns, electric shock, and injury.

Do not use the hair dryer if its power cord is tied up, otherwise there is a risk of electric shock or fire due to short circuit.

Do not damage, modify, forcefully bend, pull, twist, squeeze or place heavy objects on the power cord, otherwise there is a risk of electric shock or fire due to short circuit.

Do not pull the power cord when unplugging the plug from the socket. Hold the plug when unplugging. Failure to do so may result in damage to the power cord, burns, electric shock, or fire due to a short circuit.

Plug the plug fully into a 220-240VAC outlet. Do not use extension cords, otherwise there is a risk of electric shock or fire due to short circuit.

If you are not using the hair dryer, are going to service it or repair it, make sure it is unplugged.

Keep the power cord away from heat sources and other places that could compromise its protection.

Use and Storage

Do not insert any objects into the air inlet and outlet openings, otherwise there is a risk of burns, electric shock, or fire due to short circuit.

Do not immerse the hair dryer in water.

Do not use the hair dryer in a humid environment.

Keep the hair dryer dry, otherwise it may cause electric shock.

Do not use the hair dryer in an environment where aerosol (spray) products are used or where there are sources of flammable substances.

Do not leave the hairdryer unattended when switched on, otherwise there is a risk of fire due to a short circuit.

Do not store the hair dryer in an environment with high humidity, otherwise there is a risk of electric shock or fire due to short circuit when using the hair dryer.

Keep the hair dryer out of the reach of children and infants to avoid electrocution and injury.

Do not repair, disassemble, or modify the product yourself, otherwise there is a risk of injury or fire due to failure.

If necessary, please contact customer support.

Do not place the hairdryer on the air inlet, otherwise the heating coil may overheat and cause a fire.

Do not immerse the hair dryer body containing electrical components in water or other liquid. If the hair dryer falls into water, unplug it immediately and do not continue to use it, even after it has dried.

This hair dryer is equipped with a non-self-adjusting thermal safety lock to prevent overheating. If the hair dryer shuts off due to overheating, unplug it from the power outlet and allow it to cool down.

Do not touch hot surfaces, such as the air outlet, during use or immediately after switching off the hair dryer to avoid burning yourself.

Do not touch the plug or any other part of the product with wet hands, otherwise there is a risk of electric shock.

Do not use this hair dryer for any purpose other than drying hair, do not use it to dry pet hair, dry shoes, or clothes, etc., otherwise there is a risk of burns or fire due to short circuit.

Attention

In the event of a malfunction or defect:

- In the event of a malfunction or defect, e.g., if the air blowing stops, the appliance stops frequently, the interior of the appliance overheats or the appliance smokes, stop using the appliance immediately, disconnect the power cord and contact customer support if necessary.
- Use of the product under these circumstances may cause electric shock, injury, or fire due to short circuit. Therefore, do not touch it with your hands, otherwise there is a risk of burns.
- Make sure that the hair dryer does not fall and protect it from impact, otherwise there is a risk of electric shock or fire due to short circuit.
- Do not use the hair dryer if its air inlet is damaged, otherwise it may trap hair and damage it.
- Do not use the hair dryer to dry the hair of children or babies, otherwise the appliance may cause burns to them.

Product Features

The Mi Ionic Hair Dryer H300 takes care of your hair with negative ion technology, which helps reduce static electricity and adds much-needed moisture to your hair. It has been carefully designed to provide a great drying and hair care experience.

1. The dryer blows air containing negative ions in hot air mode at a constant temperature of 57 °C, cold air and other modes.

2. The negative ion hair care technology used in the dryer helps reduce static electricity, seal the hair cuticles, and reduce frizz for healthier, shinier hair.

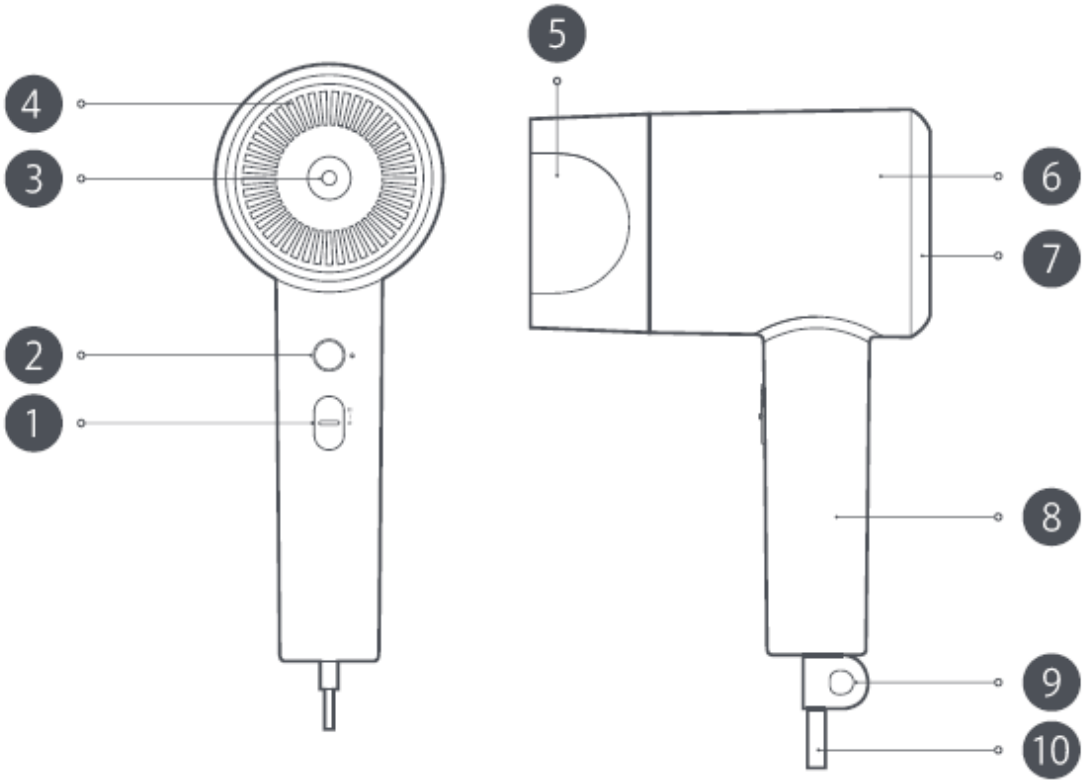

1. Switch (on/off)

- I I High performance
- I Low Power
- Off

2. Temperature setting button / indicator light

- Cold
- Hot
- Constant 57 °C (Constant temperature 57 °C)

3. Negative ion indicator

4. Air outlet

5. Air nozzle

6. Air passage

7: Air inlet

8. Handle

9. Hanging strap

10. Power cable

Instructions for Use

1. Make sure the power switch is in the "Off" position, then plug the power plug into an electrical outlet and slide the power button to the desired setting.

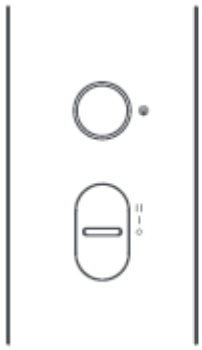

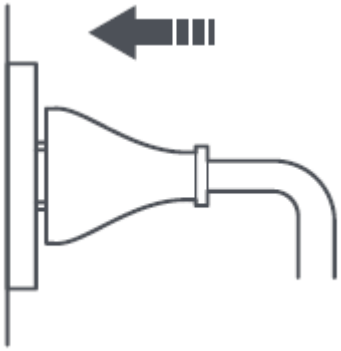

2. When the hair dryer is first switched on, it is set to cold air mode by default. Use the temperature setting button to switch between three modes: cold air, hot air and constant temperature 57 °C. Depending on the selected mode, the temperature indicator light will turn blue, red, or yellow. The next time the hair dryer is switched on, the mode that was set before the appliance was switched off is automatically used.

Cold air	Hot air	Constant temperature 57 °C
		
Blue	Red	Yellow
Naturally cool air that is suitable for hair styling.	Suitable for quick drying of wet hair.	The ideal drying temperature at which hair is not damaged due to overheating.

3. Align the bottom of the air nozzle and gently push until it clicks into place. The air nozzle can be rotated 360° for ease of use. Grasp the air nozzle, pull, and remove it from the air outlet.

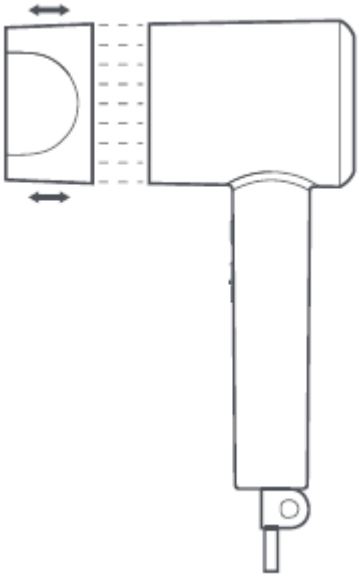

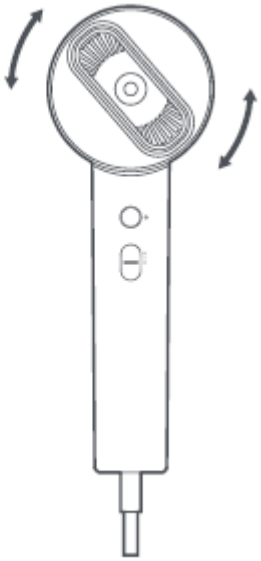

WARNING: Install the air nozzle on a switched-off hair dryer. Do not adjust or remove the air nozzle during use to avoid burning yourself.

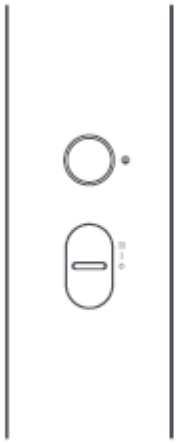

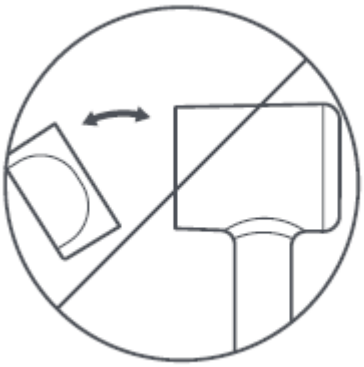

4. During use, keep hair at least 10 cm away from the air inlet to prevent hair from getting caught in the dryer. Make sure that the hair is at least 3 cm away from the air outlet to avoid damage due to overheating.



5. After use, slide the power switch to the "Off" position and disconnect the power cord.

Care and Maintenance

Before cleaning, make sure the hair dryer is switched off and the power cord is disconnected.

Use a cloth, cotton swab or toothbrush to regularly remove dust from the air inlet and outlet holes.

Do not press on the air inlet and outlet or scratch them with nails or sharp objects, otherwise the product will be damaged.

Do not use alcohol, nail polish remover or detergents to clean the appliance, otherwise the appliance may malfunction, the surface may crack, or the colour may fade.

Specifications

Title:	Mi Ionic Hair Dryer H300
Model:	CMJ02ZHM
Rated voltage:	220-240 V~
Rated frequency:	50 Hz
Rated power:	1600 W
Product dimensions:	135 × 77 × 215 mm (including air nozzle)
Net weight:	539 g (including air nozzle)

Troubleshooting

The Problem	Possible cause	Solution
When the hairdryer is switched on, the negative ion light comes on and the temperature light flashes yellow, but the hairdryer does not work.	The temperature is too high, and the dryer has entered the NTC overheat protection state.	Leave the dryer off for a while and then switch it on again.
The hair dryer is not responding when you turn it on.	The temperature is too high, and the dryer has entered the overheating protection state provided by the thermostat.	Leave the dryer on for 5 minutes.
	The thermal fuse is blown, and the dryer is damaged.	Contact after-sales service.
When the hair dryer is switched on, the negative ion light comes on, but the temperature light does not come on and the dryer does not work.	The negative ion indicator plate is damaged.	Contact after-sales service.
	Inadequate supply voltage	Use a 220-240 VAC 50 Hz power supply.

Warranty Conditions

The following are considered to be a conflict with the warranty conditions, for which the claimed claim may not be recognized:

- Using the product for any purpose other than that for which the product is intended or failing to follow the instructions for maintenance, operation, and service of the product.
- Damage to the product by a natural disaster, the intervention of an unauthorized person or mechanically through the fault of the buyer (e.g., during transport, cleaning by inappropriate means, etc.).
- Natural wear and aging of consumables or components during use (such as batteries, etc.).
- Exposure to adverse external influences, such as sunlight and other radiation or electromagnetic fields, fluid intrusion, object intrusion, mains overvoltage, electrostatic discharge voltage (including lightning), faulty supply or input voltage and inappropriate polarity of this voltage, chemical processes such as used power supplies, etc.
- If anyone has made modifications, modifications, alterations to the design or adaptation to change or extend the functions of the product compared to the purchased design or use of non-original components.

EU Declaration of Conformity

This product complies with the legal requirements of the following European Union directives: Directive No. 2014/53/EU

CE

WEEE

This product must not be disposed of as normal household waste in accordance with the EU Directive on Waste Electrical and Electronic Equipment (WEEE - 2012/19 / EU). Instead, it shall be returned to the place of purchase or handed over to a public collection point for the recyclable waste. By ensuring this product is disposed of correctly, you will help prevent potential negative consequences for the environment and human health, which could otherwise be caused by inappropriate waste handling of this product. Contact your local authority or the nearest collection point for further details. Improper disposal of this type of waste may result in fines in accordance with national regulations.

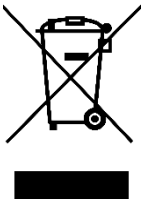

Vážený zákazníku,

Děkujeme vám za zakoupení našeho produktu. Před prvním použitím si prosím pečlivě přečtěte následující pokyny a uschovejte si tento návod k použití pro budoucí použití. Zvláštní pozornost věnujte bezpečnostním pokynům. Pokud máte k přístroji jakékoli dotazy nebo připomínky, obraťte se na zákaznickou linku.

Bezpečnostní pokyny

Tento spotřebič mohou používat děti starší 8 let a osoby se sníženými fyzickými, smyslovými nebo mentálními schopnostmi nebo s nedostatkem zkušeností a znalostí, pouze pokud jsou pod dohledem nebo byly poučeny o bezpečném používání spotřebiče a jsou si vědomy možných rizik. Děti si se spotřebičem nesmí hrát.

Čištění a údržbu spotřebiče nesmí provádět děti bez dozoru.

Tento spotřebič není určen pro použití osobami (včetně dětí) s omezenými fyzickými, smyslovými nebo duševními schopnostmi nebo osobami, které nemají dostatek zkušeností a znalostí, pokud nejsou pod dohledem nebo nebyly poučeny o používání spotřebiče osobou odpovědnou za jejich bezpečnost.

VAROVÁNÍ: Aby se zabránilo nebezpečí způsobenému neúmyslným resetováním tepelné pojistky, nesmí být tento spotřebič napájen přes externí spínací zařízení, jako je časový spínač, nebo připojen k obvodu, který je pravidelně zapínán a vypínán ze sítě.

VAROVÁNÍ: Nepoužívejte spotřebič v blízkosti van, sprch, umyvadel nebo jiných nádob, které obsahují vodu.

Používáte-li fén v koupelně, odpojte jej po použití ze zásuvky, protože blízkost vody představuje nebezpečí, i když je fén vypnutý.

Pro dodatečnou ochranu doporučujeme instalovat do elektrického obvodu koupelny proudový chránič (RCD) se jmenovitým provozním proudem nejvýše 30 mA. Poraďte se se svým elektrikářem.

Varování

Pokud je napájecí kabel poškozen, musí jej z bezpečnostních důvodů vyměnit výrobce, servisní technik nebo jiná kvalifikovaná osoba.

Neblokujte přívod a odvod vzduchu, abyste předešli možnému nebezpečí.

Dávejte pozor, abyste během používání nezachytili vlasy v přívodu vzduchu, abyste předešli možnému nebezpečí.

Fén používejte v souladu s příkonem uvedeným na přístroji a nepoužívejte univerzální zástrčky nebo jiné měniče napětí, abyste předešli možnému nebezpečí.

Napájecí kabel a zástrčka



Fén nepoužívejte, pokud je zástrčka v zásuvce uvolněná, jinak hrozí nebezpečí popálení, úrazu elektrickým proudem nebo požáru v důsledku zkratu.

Zástrčku nezapojujte ani neodpojujte mokrýma rukama, jinak hrozí nebezpečí popálení, úrazu elektrickým proudem a zranění.

Nepoužívejte fén, pokud je jeho napájecí kabel svázaný, jinak hrozí nebezpečí úrazu elektrickým proudem nebo požáru v důsledku zkratu.

Napájecí kabel nepoškozujte, neupravujte, násilně neohýbejte, netahejte, nekruťte, nemačkejte a neumisťujte na něj těžké předměty, jinak hrozí nebezpečí úrazu elektrickým proudem nebo požáru v důsledku zkratu.

Při odpojování zástrčky ze zásuvky netahejte za napájecí kabel. Při odpojování zástrčku držte. V opačném případě může dojít k poškození napájecího kabelu, popálení, úrazu elektrickým proudem nebo požáru v důsledku zkratu.

Zástrčku zapojte úplně do zásuvky 220-240 V AC. Nepoužívejte prodlužovací kabely, jinak hrozí nebezpečí úrazu elektrickým proudem nebo požáru v důsledku zkratu.

Pokud fén nepoužíváte, chystáte se ho opravit nebo servisovat, ujistěte se, že je odpojen od sítě.

Napájecí kabel uchovávejte mimo zdroje tepla a jiná místa, která by mohla ohrozit jeho ochranu.

Použití a skladování

Do otvorů pro přívod a odvod vzduchu nevkládejte žádné předměty, jinak hrozí nebezpečí popálení, úrazu elektrickým proudem nebo požáru v důsledku zkratu.

Fén neponořujte do vody.

Nepoužívejte fén ve vlhkém prostředí.

Fén udržujte v suchu, jinak může dojít k úrazu elektrickým proudem.

Nepoužívejte fén v prostředí, kde se používají aerosolové (sprejové) výrobky nebo kde se nacházejí zdroje hořlavých látek.

Zapnutý fén nenechávejte bez dozoru, jinak hrozí nebezpečí požáru v důsledku zkratu.

Fén neskladujte v prostředí s vysokou vlhkostí, jinak hrozí nebezpečí úrazu elektrickým proudem nebo požáru v důsledku zkratu při používání fénu.

Fén uchovávejte mimo dosah dětí a kojenců, aby nedošlo k úrazu elektrickým proudem a zranění.

Výrobek sami neopravujte, nerozebírejte ani neupravujte, jinak hrozí nebezpečí zranění nebo požáru v důsledku poruchy.

V případě potřeby kontaktujte zákaznickou podporu.

Nepokládejte fén na přívod vzduchu, jinak může dojít k přehřátí topné spirály a požáru.

Neponořujte tělo fénu obsahující elektrické součásti do vody nebo jiné kapaliny. Pokud fén spadne do vody, ihned jej odpojte ze sítě a dále jej nepoužívejte, a to ani po jeho vysušení.

Tento vysoušeč vlasů je vybaven bezpečnostní tepelnou pojistkou, která se sama nenastavuje a zabraňuje přehřátí. Pokud se vysoušeč vlasů vypne z důvodu přehřátí, odpojte jej ze zásuvky a nechte jej vychladnout.

Během používání nebo bezprostředně po vypnutí fénu se nedotýkejte horkých povrchů, jako je výstup vzduchu, abyste se nepopálili.

Nedotýkejte se zástrčky ani jiných částí výrobku mokrýma rukama, jinak hrozí nebezpečí úrazu elektrickým proudem.

Nepoužívejte tento vysoušeč vlasů k jiným účelům než k sušení vlasů, nesušte jím srst domácích zvířat, boty ani oblečení apod., jinak hrozí nebezpečí popálení nebo požáru v důsledku zkratu.

Pozor

V případě poruchy nebo závady:

- V případě poruchy nebo závady, např. pokud přestane foukat vzduch, spotřebič se často zastavuje, přehřívá se vnitřní prostor spotřebiče nebo spotřebič kouří, okamžitě přestaňte spotřebič používat, odpojte napájecí kabel a případně kontaktujte zákaznickou podporu.
- Používání výrobku za těchto okolností může způsobit úraz elektrickým proudem, zranění nebo požár v důsledku zkratu. Proto se jej nedotýkejte rukama, jinak hrozí nebezpečí popálení.
- Dbejte na to, aby fén nespadl, a chraňte jej před nárazy, jinak hrozí nebezpečí úrazu elektrickým proudem nebo požáru v důsledku zkratu.
- Nepoužívejte fén, pokud je jeho přívod vzduchu poškozený, jinak může zachytit vlasy a poškodit je.
- Fén nepoužívejte k vysoušení vlasů dětí nebo kojenců, jinak by jim mohl způsobit popáleniny.

Vlastnosti produktu

Mi Ionic Hair Dryer H300 pečuje o vaše vlasy pomocí technologie záporných iontů, která pomáhá snižovat statickou elektřinu a dodává vlasům potřebnou vlhkost. Byl pečlivě navržen tak, aby poskytoval skvělý zážitek z vysoušení a péče o vlasy.

1. Fén fouká vzduch obsahující záporné ionty v režimu horkého vzduchu o konstantní teplotě 57 °C, studeného vzduchu a v dalších režimech.

2. Technologie péče o vlasy s negativními ionty použitá ve vysoušeči pomáhá redukovat statickou elektřinu, uzavírat vlasové kutikuly a snižovat krepatění vlasů pro zdravější a lesklejší vlasy.

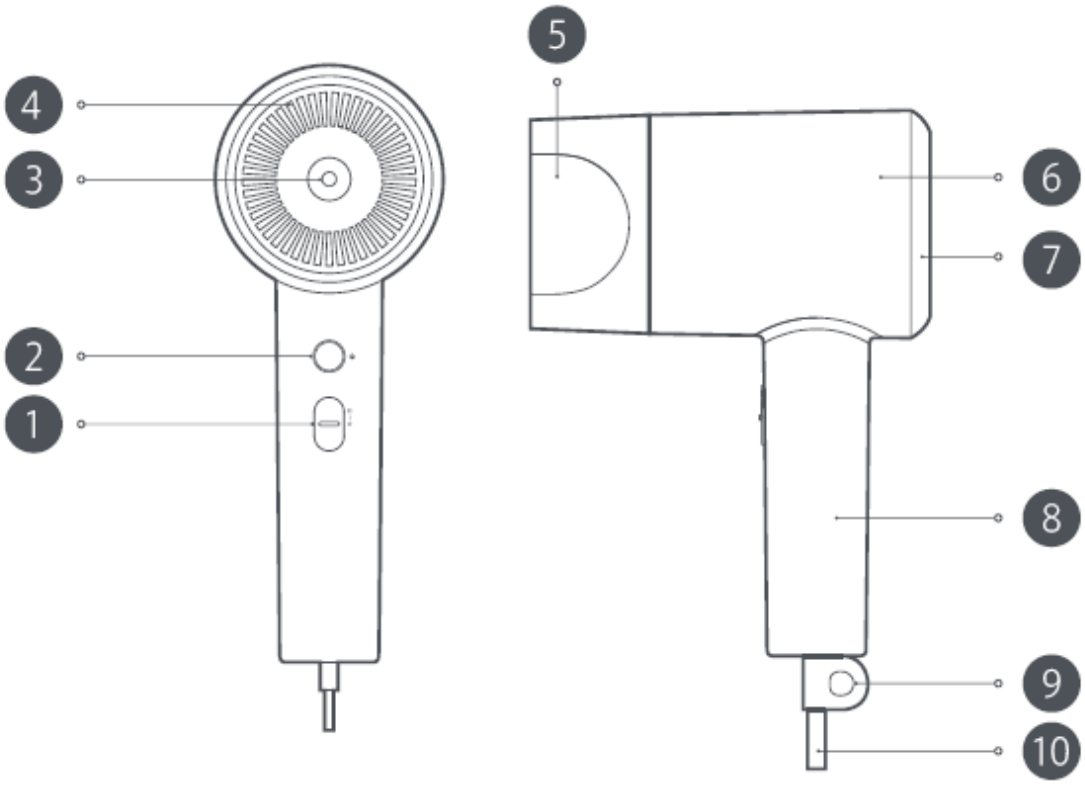

1. Vypínač (zapnutí/vypnutí)

- I I Vysoký výkon
- I Nízký výkon
- Vypnuto

2. Tlačítko nastavení teploty / kontrolka

- Studená
- Teplá
- Konstantní teplota 57 °C

3. Indikátor záporných iontů

4. Výstup vzduchu

5. Vzduchová tryska

6. Průchod vzduchu

7: Přívod vzduchu

8. Rukojeť

9. Závěsný popruh

10. Napájecí kabel

Návod k použití

1. Ujistěte se, že je vypínač v poloze "Vypnuto", poté zapojte zástrčku do elektrické zásuvky a posuňte tlačítko napájení do požadovaného nastavení.

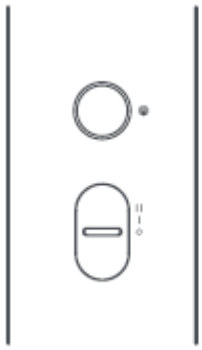

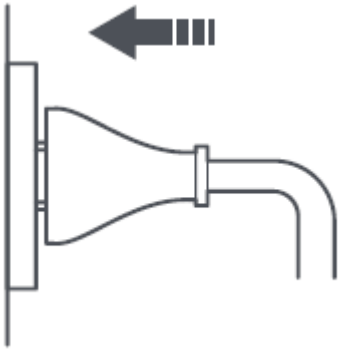

2. Při prvním zapnutí je fén ve výchozím nastavení nastaven na režim studeného vzduchu. Pomocí tlačítka nastavení teploty můžete přepínat mezi třemi režimy: studený vzduch, horký vzduch a konstantní teplota 57 °C. V závislosti na zvoleném režimu se kontrolka teploty změní na modrou, červenou nebo žlutou. Při dalším zapnutí vysoušeče vlasů se automaticky použije režim, který byl nastaven před vypnutím spotřebiče.

Studený vzduch	**Horký vzduch**	**Konstantní teplota 57 °C**
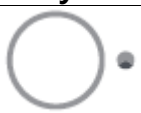		
Modrá	Červená	Žlutá
Přirozeně chladný vzduch, který je vhodný pro úpravu vlasů.	Vhodný pro rychlé vysoušení mokrých vlasů.	Ideální teplota sušení, při které nedochází k poškození vlasů v důsledku přehřátí.

3. Zarovnejte spodní část vzduchové trysky a jemně zatlačte, dokud nezapadne na místo. Vzduchovou trysku lze pro snadnější použití otáčet o 360°. Uchopte vzduchovou trysku, zatáhněte za ni a vyjměte ji ze vzduchového výstupu.

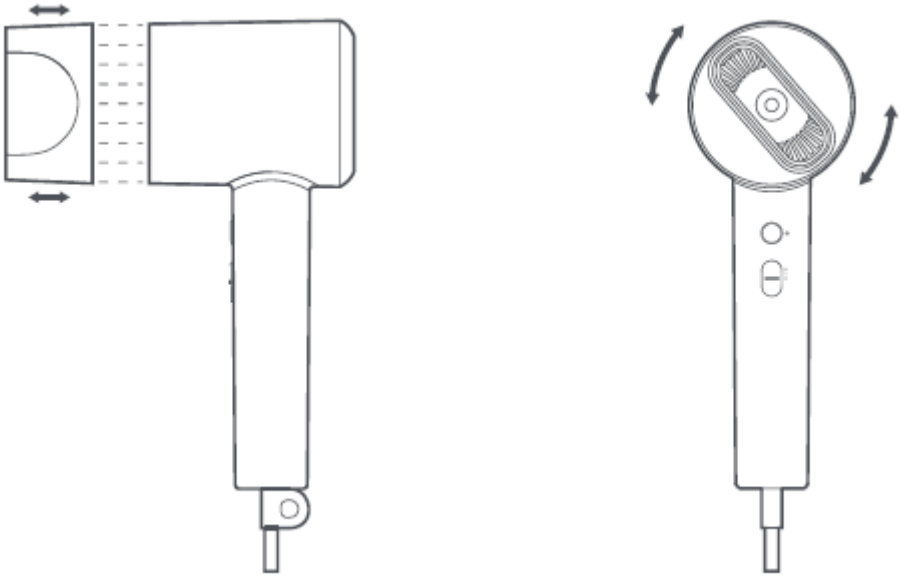

VAROVÁNÍ: Vzduchovou trysku instalujte na vypnutý fén. Vzduchovou trysku během používání neupravujte ani neodstraňujte, abyste se nepopálili.

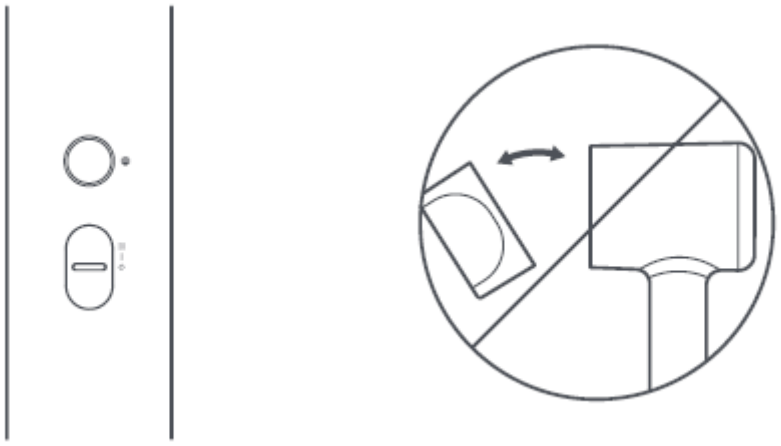

4. Během používání udržujte vlasy ve vzdálenosti nejméně 10 cm od vstupu vzduchu, abyste zabránili zachycení vlasů ve vysoušeči. Ujistěte se, že vlasy jsou vzdáleny alespoň 3 cm od výstupu vzduchu, aby nedošlo k jejich poškození v důsledku přehřátí.



5. Po použití posuňte vypínač do polohy "Vypnuto" a odpojte napájecí kabel.

Péče a údržba

Před čištěním se ujistěte, že je fén vypnutý a napájecí kabel odpojený.

Pravidelně odstraňujte prach z otvorů pro přívod a odvod vzduchu hadříkem, vatovým tamponem nebo zubním kartáčkem.

Netlačte na vstup a výstup vzduchu ani je nepoškrábejte hřebíky nebo ostrými předměty, jinak dojde k poškození výrobku.

K čištění spotřebiče nepoužívejte alkohol, odlakovač na nehty ani čisticí prostředky, jinak může dojít k poruše spotřebiče, popraskání povrchu nebo vyblednutí barvy.

Specifikace

Název:	Mi Ionic Hair Dryer H300
Model:	CMJ02ZHM
Jmenovité napětí:	220-240 V~
Jmenovitá frekvence:	50 Hz
Jmenovitý výkon:	1600 W
Rozměry výrobku:	135 × 77 × 215 mm (včetně vzduchové trysky)
Čistá hmotnost:	539 g (včetně vzduchové trysky)

Řešení problémů

Problém	**Možná příčina**	**Řešení**
Po zapnutí fénu se rozsvítí kontrolka záporných iontů a kontrolka teploty bliká žlutě, ale fén nefunguje.	Teplota je příliš vysoká a fén přešel do stavu ochrany proti přehřátí NTC.	Nechte fén chvíli vypnutý a poté jej znovu zapněte.
Fén po zapnutí nereaguje.	Teplota je příliš vysoká a fén přešel do stavu ochrany proti přehřátí, který zajišťuje termostat.	Fén nechte zapnutý po dobu 5 minut.
	Tepelná pojistka je přepálená a fén je poškozený.	Kontaktujte poprodejní servis.
Po zapnutí fénu se rozsvítí kontrolka záporných iontů, ale kontrolka teploty se nerozsvítí a fén nefunguje.	Destička indikátoru záporných iontů je poškozená.	Kontaktujte poprodejní servis.
	Nedostatečné napájecí napětí.	Použijte napájecí zdroj 220-240 VAC 50 Hz.

Záruční podmínky

Za rozpor se záručními podmínkami, pro který nelze reklamaci uznat, se považují následující skutečnosti:

- Používání výrobku k jinému účelu, než pro který je výrobek určen, nebo nedodržování pokynů pro údržbu, provoz a servis výrobku.
- Poškození výrobku živelnou pohromou, zásahem neoprávněné osoby nebo mechanicky vinou kupujícího (např. při přepravě, čištění nevhodnými prostředky apod.).
- Přirozené opotřebení a stárnutí spotřebního materiálu nebo součástí během používání (např. baterií atd.).
- Působení nepříznivých vnějších vlivů, jako je sluneční záření a jiné záření nebo elektromagnetické pole, vniknutí kapaliny, vniknutí předmětu, přepětí v síti, elektrostatický výboj (včetně blesku), vadné napájecí nebo vstupní napětí a nevhodná polarita tohoto napětí, chemické procesy, např. použité zdroje atd.
- Pokud někdo provedl úpravy, modifikace, změny konstrukce nebo adaptace za účelem změny nebo rozšíření funkcí výrobku oproti zakoupené konstrukci nebo použití neoriginálních součástí.

EU prohlášení o shodě

Tento výrobek splňuje právní požadavky následujících směrnic Evropské unie: Směrnice č. 2014/53/EU

CE

WEEE

Tento výrobek nesmí být likvidován jako běžný domovní odpad v souladu se směrnicí EU o odpadních elektrických a elektronických zařízeních (WEEE - 2012/19/EU). Místo toho musí být vrácen na místo nákupu nebo předán na veřejné sběrné místo recyklovatelného odpadu. Tím, že zajistíte správnou likvidaci tohoto výrobku, pomůžete předejít možným negativním důsledkům pro životní prostředí a lidské zdraví, které by jinak mohly být způsobeny nevhodným nakládáním s odpadem z tohoto výrobku. Další informace získáte na místním úřadě nebo na nejbližším sběrném místě. Nesprávná likvidace tohoto typu odpadu může mít za následek pokuty v souladu s vnitrostátními předpisy.

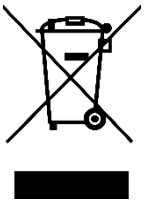

Bezpečnostné pokyny

Tento spotrebič môžu používať deti staršie ako 8 rokov a osoby so zníženými fyzickými, zmyslovými alebo mentálnymi schopnosťami alebo s nedostatočnými skúsenosťami a znalosťami, len ak sú pod dozorom alebo boli poučené o bezpečnom používaní spotrebiča a sú si vedomé možných rizík. Deti sa so spotrebičom nesmú hrať.

Čistenie a údržbu spotrebiča nesmú vykonávať deti bez dozoru.

Tento spotrebič nie je určený na používanie osobami (vrátane detí) so zníženými fyzickými, zmyslovými alebo duševnými schopnosťami alebo osobami, ktoré nemajú dostatok skúseností a znalostí, pokiaľ nie sú pod dohľadom alebo neboli poučené o používaní spotrebiča osobou zodpovednou za ich bezpečnosť.

VAROVANIE: Aby sa predišlo nebezpečenstvu spôsobenému neúmyselným resetovaním tepelnej poistky, tento spotrebič nesmie byť napájaný cez externé spínacie zariadenie, napríklad časový spínač, ani nesmie byť pripojený k obvodu, ktorý sa pravidelne zapína a vypína zo siete.

VAROVANIE: Nepoužívajte spotrebič v blízkosti vaní, sprch, umývadiel alebo iných nádob, ktoré obsahujú vodu.

Ak používate sušič vlasov v kúpeľni, po použití ho odpojte zo zásuvky, pretože blízkosť vody predstavuje nebezpečenstvo, aj keď je sušič vypnutý.

Na dodatočnú ochranu odporúčame nainštalovať do elektrického obvodu kúpeľne prúdový chránič (RCD) s menovitým prevádzkovým prúdom maximálne 30 mA. Poraďte sa so svojím elektrikárom.

Varovanie

Ak je napájací kábel poškodený, musí ho z bezpečnostných dôvodov vymeniť výrobca, servisný technik alebo iná kvalifikovaná osoba.

Neblokujte prívod a odvod vzduchu, aby ste predišli možnému nebezpečenstvu.

Dávajte pozor, aby sa počas používania nezachytili vlasy v prívode vzduchu, aby ste predišli možnému nebezpečenstvu.

Fén používajte v súlade s menovitým výkonom uvedeným na spotrebiči a nepoužívajte univerzálne zástrčky ani iné meniče napätia, aby ste predišli možnému nebezpečenstvu.

Napájací kábel a zástrčka



Sušič vlasov nepoužívajte, ak je zástrčka v zásuvke uvoľnená, inak hrozí riziko popálenia, úrazu elektrickým prúdom alebo požiaru v dôsledku skratu.

Zástrčku nezapájajte ani neodpájajte mokrými rukami, inak hrozí nebezpečenstvo popálenia, úrazu elektrickým prúdom a poranenia.

Sušič vlasov nepoužívajte, ak je jeho napájací kábel zviazaný, inak hrozí riziko úrazu elektrickým prúdom alebo požiaru v dôsledku skratu.

Napájací kábel nepoškodzujte, neupravujte, silou neohýbajte, neťahajte, nekrúťte, nestláčajte ani naň neumiestňujte ťažké predmety, inak hrozí nebezpečenstvo úrazu elektrickým prúdom alebo požiaru v dôsledku skratu.

Pri odpojovaní zástrčky zo zásuvky neťahajte za napájací kábel. Pri odpojovaní zástrčku držte. V opačnom prípade môže dôjsť k poškodeniu napájacieho kábla, popáleniu, úrazu elektrickým prúdom alebo požiaru v dôsledku skratu.

Zapojte zástrčku úplne do zásuvky 220 – 240 VAC. Nepoužívajte predlžovacie káble, inak hrozí riziko úrazu elektrickým prúdom alebo požiaru v dôsledku skratu.

Ak sušič vlasov nepoužívate, chystáte sa ho servisovať alebo opravovať, uistite sa, že je odpojený zo zásuvky.

Napájací kábel uchovávajte mimo zdrojov tepla a iných miest, ktoré by mohli ohroziť jeho ochranu.

Použitie a skladovanie

Do otvorov na prívod a odvod vzduchu nevkladajte žiadne predmety, inak hrozí nebezpečenstvo popálenia, úrazu elektrickým prúdom alebo požiaru v dôsledku skratu.

Fén neponárajte do vody.

Sušič vlasov nepoužívajte vo vlhkom prostredí.

Sušič vlasov udržiavajte v suchu, inak môže spôsobiť úraz elektrickým prúdom.

Sušič vlasov nepoužívajte v prostredí, kde sa používajú aerosólové (sprejové) výrobky alebo kde sa nachádzajú zdroje horľavých látok.

Zapnutý fén nenechávajte bez dozoru, inak hrozí nebezpečenstvo požiaru v dôsledku skratu.

Sušič vlasov neskladujte v prostredí s vysokou vlhkosťou, inak hrozí riziko úrazu elektrickým prúdom alebo požiaru v dôsledku skratu pri používaní sušiča vlasov.

Sušič vlasov uchovávajte mimo dosahu detí a dojčiat, aby nedošlo k úrazu elektrickým prúdom a zraneniu.

Výrobok sami neopravujte, nerozoberajte ani neupravujte, inak hrozí nebezpečenstvo poranenia alebo požiaru v dôsledku poruchy.

V prípade potreby kontaktujte zákaznícku podporu.

Fén neumiestňujte na prívod vzduchu, inak sa môže ohrievacia špirála prehriať a spôsobiť požiar.

Neponárajte telo sušiča vlasov obsahujúce elektrické komponenty do vody alebo inej kvapaliny. Ak sa sušič vlasov dostane do vody, okamžite ho odpojte zo zásuvky a ďalej ho nepoužívajte, ani po jeho vysušení.

Tento sušič vlasov je vybavený tepelným bezpečnostným zámkom bez samočinného nastavenia, ktorý zabraňuje prehriatiu. Ak sa sušič vlasov vypne z dôvodu prehriatia, odpojte ho zo zásuvky a nechajte ho vychladnúť.

Počas používania alebo bezprostredne po vypnutí fénu sa nedotýkajte horúcich povrchov, napríklad výstupu vzduchu, aby ste sa nepopálili.

Nedotýkajte sa zástrčky ani žiadnej inej časti výrobku mokrými rukami, inak hrozí nebezpečenstvo úrazu elektrickým prúdom.

Nepoužívajte tento sušič vlasov na iné účely ako na sušenie vlasov, nesušte ním vlasy domácich zvierat, topánky, oblečenie atď., inak hrozí riziko popálenia alebo požiaru v dôsledku skratu.

Pozor

V prípade poruchy alebo defektu:

- V prípade poruchy alebo závady, napr. ak prestane fúkať vzduch, spotrebič sa často zastavuje, vnútorný priestor spotrebiča sa prehrieva alebo spotrebič dymí, okamžite prestaňte spotrebič používať, odpojte napájací kábel a v prípade potreby kontaktujte zákaznícku podporu.
- Používanie výrobku za týchto okolností môže spôsobiť úraz elektrickým prúdom, zranenie alebo požiar v dôsledku skratu. Preto sa ho nedotýkajte rukami, inak hrozí riziko popálenia.
- Dbajte na to, aby fén nespadol a chráňte ho pred nárazom, inak hrozí riziko úrazu elektrickým prúdom alebo požiaru v dôsledku skratu.
- Sušič vlasov nepoužívajte, ak je poškodený prívod vzduchu, inak môže zachytiť vlasy a poškodiť ich.
- Sušič vlasov nepoužívajte na sušenie vlasov detí alebo dojčiat, inak im môže spotrebič spôsobiť popáleniny.

Vlastnosti produktu

Mi Ionic Hair Dryer H300 sa stará o vaše vlasy pomocou technológie záporných iónov, ktorá pomáha znižovať statickú elektrinu a dodáva vlasom potrebnú vlhkosť. Bol starostlivo navrhnutý tak, aby poskytoval skvelý zážitok zo sušenia a starostlivosti o vlasy.

1. Fén fúka vzduch obsahujúci záporné ióny v režime horúceho vzduchu s konštantnou teplotou 57 °C, studeného vzduchu a v ďalších režimoch.

2. Technológia starostlivosti o vlasy s negatívnymi iónmi použitá vo féne pomáha znižovať statickú elektrinu, utesňovať vlasové kutikuly a redukovať krepovatenie pre zdravšie a lesklejšie vlasy.

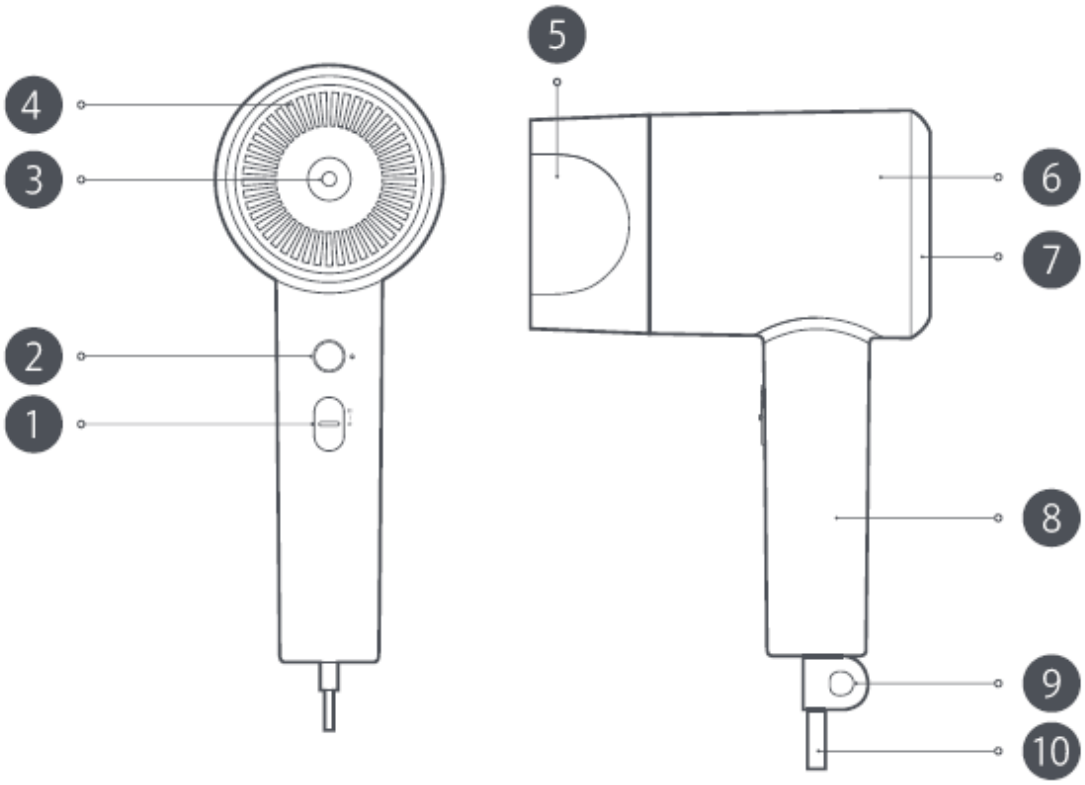

1. Vypínač (zapnutie/vypnutie)

- I I Vysoký výkon
- I Nízky výkon
- Vypnuté

2. Tlačidlo nastavenia teploty/kontrolka

- Studený
- Horúci
- Konštantná teplota 57 °C (Konštantná teplota 57 °C)

3. Indikátor záporných iónov

4. Výstup vzduchu

5. Vzduchová tryska

6. Priechod vzduchu

7. Prívod vzduchu

8. Rukoväť

9. Závesný popruh

10. Napájací kábel

Návod na použitie

1. Uistite sa, že je vypínač v polohe "Off", potom zapojte zástrčku do elektrickej zásuvky a posuňte tlačidlo napájania na požadované nastavenie.

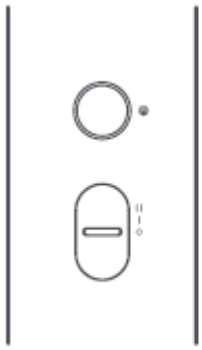

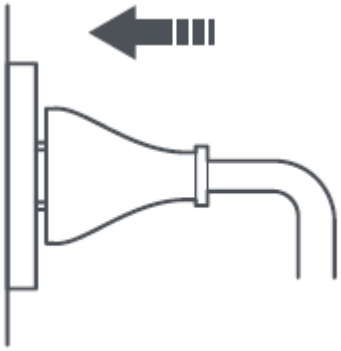

2. Pri prvom zapnutí sušiča vlasov je predvolene nastavený na režim studeného vzduchu. Pomocou tlačidla nastavenia teploty môžete prepínať medzi tromi režimami: studený vzduch, horúci vzduch a konštantná teplota 57 °C. V závislosti od zvoleného režimu sa kontrolka teploty zmení na modrú, červenú alebo žltú. Pri ďalšom zapnutí sušiča vlasov sa automaticky použije režim, ktorý bol nastavený pred vypnutím spotrebiča.

Studený vzduch	Horúci vzduch	Konštantná teplota 57 °C
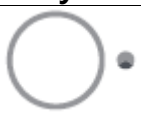		
Modrá	Červená	Žltá
Prirodzene chladný vzduch, ktorý je vhodný na úpravu vlasov.	Vhodný na rýchle sušenie mokrých vlasov.	Ideálna teplota sušenia, pri ktorej sa vlasy nepoškodia v dôsledku prehriatia.

3. Zarovnajte spodnú časť vzduchovej trysky a jemne zatlačte, kým nezacvakne na miesto. Vzduchová tryska sa dá otáčať o 360°, čo uľahčuje jej používanie. Uchopte vzduchovú trysku, potiahnite a vyberte ju zo vzduchového výstupu.

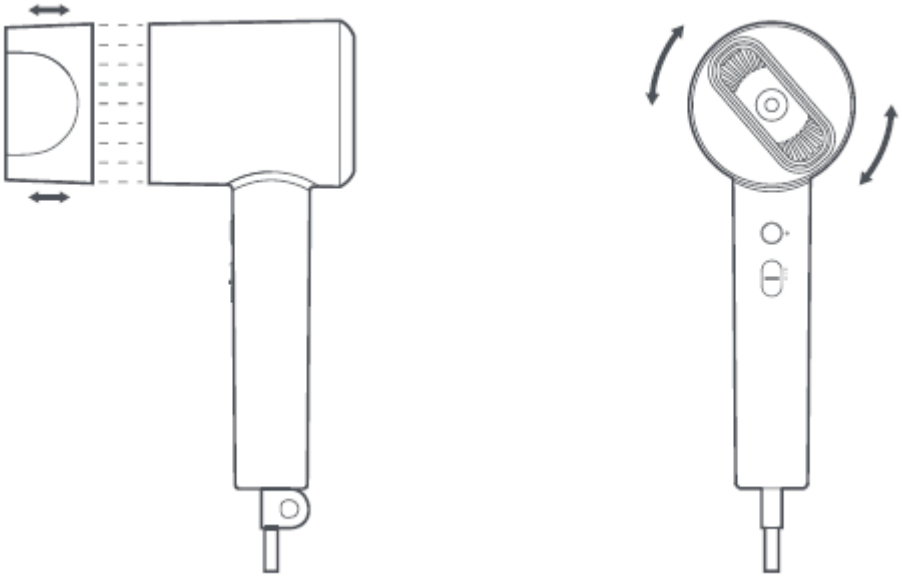

VAROVANIE: Vzduchovú trysku nainštalujte na vypnutý sušič vlasov. Vzduchovú trysku počas používania neupravujte ani neodstraňujte, aby ste sa nepopálili.

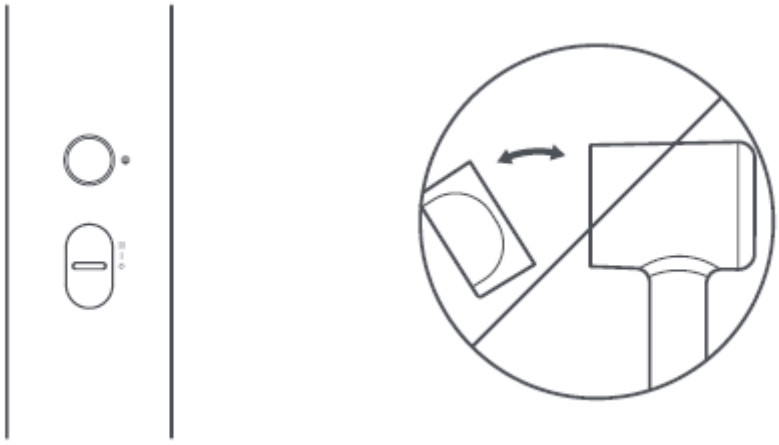

4. Počas používania udržiavajte vlasy vo vzdialenosti najmenej 10 cm od vstupu vzduchu, aby sa zabránilo zachyteniu vlasov do sušiča. Uistite sa, že vlasy sú vzdialené aspoň 3 cm od výstupu vzduchu, aby nedošlo k ich poškodeniu v dôsledku prehriatia.



5. Po použití posuňte vypínač do polohy "Off" a odpojte napájací kábel.

Starostlivosť a údržba

Pred čistením sa uistite, že je sušič vlasov vypnutý a napájací kábel je odpojený.

Pravidelne odstraňujte prach z otvorov na prívod a odvod vzduchu pomocou handričky, vatového tampónu alebo zubnej kefky.

Netlačte na vstup a výstup vzduchu ani ich nepoškriabte klincami alebo ostrými predmetmi, inak sa výrobok poškodí.

Na čistenie spotrebiča nepoužívajte alkohol, odlakovač na nechty ani čistiace prostriedky, inak môže dôjsť k poruche spotrebiča, prasknutiu povrchu alebo vyblednutiu farby.

Špecifikácia

Názov:	Mi Ionic Hair Dryer H300
Model:	CMJ02ZHM
Menovité napätie:	220-240 V~
Menovitá frekvencia:	50 Hz
Menovitý výkon:	1600 W
Rozmery výrobku:	135 × 77 × 215 mm (vrátane vzduchovej trysky)
Čistá hmotnosť:	539 g (vrátane vzduchovej trysky)

Riešenie problémov

Problém	**Možná príčina**	**Riešenie**
Po zapnutí fénu sa rozsvieti kontrolka záporných iónov a kontrolka teploty bliká žlto, ale fén nefunguje.	Teplota je príliš vysoká a sušič sa dostal do stavu ochrany proti prehriatiu NTC.	Nechajte sušič chvíľu vypnutý a potom ho opäť zapnite.
Sušič vlasov nereaguje pri zapnutí.	Teplota je príliš vysoká a sušič sa dostal do stavu ochrany proti prehriatiu, ktorý zabezpečuje termostat.	Sušič nechajte zapnutý 5 minút.
	Tepelná poistka je prepálená a sušič je poškodený.	Kontakt na popredajný servis.
Po zapnutí sušiča vlasov sa rozsvieti kontrolka záporných iónov, ale kontrolka teploty sa nerozsvieti a sušič nefunguje.	Doska indikátora záporných iónov je poškodená.	Kontakt na popredajný servis.
	Nedostatočné napájacie napätie.	Použite napájací zdroj 220 – 240 VAC 50 Hz.

Záručné podmienky

Za rozpor so záručnými podmienkami, pre ktorý nemožno reklamáciu uznať, sa považujú nasledujúce skutočnosti:

- Používanie výrobku na iný účel, než na ktorý je výrobok určený alebo nedodržiavanie pokynov pre údržbu, prevádzku a servis výrobku.
- Poškodenie výrobku živelnou pohromou, zásahom neoprávnenej osoby alebo mechanicky vinou kupujúceho (napr. pri preprave, čistení nevhodnými prostriedkami a pod.).
- Prirodzené opotrebovanie a starnutie spotrebného materiálu alebo súčastí počas používania (napr. batérií atď.).
- Pôsobenie nepriaznivých vonkajších vplyvov, ako je slnečné žiarenie a iné žiarenie alebo elektromagnetické pole, vniknutie kvapaliny, vniknutie predmetu, prepätie v sieti, elektrostatický výboj (vrátane blesku), chybné napájacie alebo vstupné napätie a nevhodná polarita tohto napätia, chemické procesy, napr. použité zdroje atď.
- Ak niekto vykonal úpravy, modifikácie, zmeny konštrukcie alebo adaptácie za účelom zmeny alebo rozšírenia funkcií výrobku oproti zakúpenej konštrukcii alebo použitie neoriginálnych súčastí.

EÚ prehlásenie o zhode

Tento výrobok spĺňa právne požiadavky nasledujúcich smerníc Európskej únie: Smernica č. 2014/53/EÚ

CE

WEEE

Tento výrobok nesmie byť likvidovaný ako bežný domový odpad v súlade so smernicou EÚ o odpadových elektrických a elektronických zariadeniach (WEEE - 2012/19/EÚ). Namiesto toho musí byť vrátený na miesto nákupu alebo odovzdaný na verejné zberné miesto recyklovateľného odpadu. Tým, že zaistíte správnu likvidáciu tohto výrobku, pomôžete predísť možným negatívnym dôsledkom pre životné prostredie a ľudské zdravie, ktoré by inak mohli byť spôsobené nevhodným nakladaním s odpadom z tohto výrobku. Ďalšie informácie získate na miestnom úrade alebo na najbližšom zbernom mieste. Nesprávna likvidácia tohto typu odpadu môže mať za následok pokuty v súlade s vnútroštátnymi predpismi.

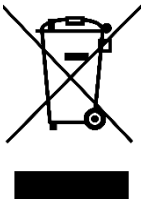

Kedves vásárló,

Köszönjük, hogy megvásárolta termékünket. Kérjük, az első használat előtt figyelmesen olvassa el az alábbi utasításokat, és őrizze meg ezt a használati útmutatót a későbbi használatra. Fordítson különös figyelmet a biztonsági utasításokra. Ha bármilyen kérdése vagy észrevétele van a készülékkel kapcsolatban, kérjük, forduljon az ügyfélvonalhoz.

Biztonsági utasítások

Ezt a készüléket csak 8 évnél idősebb gyermekek, valamint csökkent fizikai, érzékszervi vagy szellemi képességekkel rendelkező, illetve tapasztalat és ismeretek hiányában lévő személyek használhatják, ha felügyelet alatt állnak, vagy ha a készülék biztonságos használatára vonatkozóan utasítást kaptak, és tisztában vannak a lehetséges kockázatokkal. A gyermekek nem játszhatnak a készülékkel.

A készülék tisztítását és karbantartását nem végezhetik felügyelet nélkül gyermekek.

Ezt a készüléket nem használhatják olyan személyek (beleértve a gyermekeket is), akiknek fizikai, érzékszervi vagy szellemi képességei korlátozottak, vagy akiknek nincs elegendő tapasztalatuk és ismeretük, kivéve, ha a készülék használatára felügyel vagy a biztonságukért felelős személy oktatja őket.

FIGYELMEZTETÉS: A termikus biztosíték véletlen visszaállítása által okozott veszély elkerülése érdekében ezt a készüléket nem szabad külső kapcsolóeszközön, például időkapcsolón keresztül táplálni, és nem szabad olyan áramkörhöz csatlakoztatni, amelyet a hálózat rendszeresen be- és kikapcsol.

FIGYELMEZTETÉS: Ne használja a készüléket fürdőkádak, zuhanyzók, mosdókagylók vagy más vizet tartalmazó edények közelében.

Ha a hajszárítót a fürdőszobában használja, használat után húzza ki a konnektorból, mivel a víz közelsége még akkor is veszélyt jelent, ha a szárító ki van kapcsolva.

A további védelem érdekében javasoljuk, hogy a fürdőszoba elektromos áramkörébe legfeljebb 30 mA névleges működési árammal rendelkező hibásáramú készüléket (RCD) szereljen be. Konzultáljon a villanyszerelővel.

Figyelmeztetés

Ha a tápkábel megsérült, azt biztonsági okokból a gyártónak, szerviztechnikusnak vagy más szakképzett személynek kell kicserélnie.

A lehetséges veszélyek elkerülése érdekében ne zárja el a levegő be- és kimeneti nyílását.

A potenciális veszély elkerülése érdekében ügyeljen arra, hogy a használat során ne akadjon haj a légbeömlőnyílásba.

A hajszárítót a készüléken feltüntetett teljesítménynek megfelelően használja, és a lehetséges veszélyek elkerülése érdekében ne használjon univerzális csatlakozót vagy más feszültségátalakítót.

Tápkábel és dugó



Ne használja a hajszárítót, ha a dugó lazán van a konnektorban, különben fennáll az égési sérülések, áramütés vagy rövidzárlat miatti tűz veszélye.

Ne csatlakoztassa vagy húzza ki a dugót nedves kézzel, különben fennáll az égési sérülések, áramütés és sérülés veszélye.

Ne használja a hajszárítót, ha a tápkábele fel van kötve, különben fennáll az áramütés vagy a rövidzárlat miatti tűzveszély.

Ne sértse meg, ne módosítsa, ne hajlítsa, ne húzza, ne csavarja, ne szorítsa, és ne helyezzen nehéz tárgyakat a tápkábelre, különben fennáll az áramütés vagy a rövidzárlat miatti tűz veszélye.

Ne húzza meg a tápkábelt, amikor kihúzza a dugót a konnektorból. Tartsa a dugót a kihúzáskor. Ennek elmulasztása a tápkábel sérülését, égési sérüléseket, áramütést vagy rövidzárlat miatti tüzet okozhat.

Dugja be a dugót teljesen egy 220-240 VAC-os konnektorba. Ne használjon hosszabbítót, különben fennáll az áramütés vagy a rövidzárlat miatti tűzveszély.

Ha nem használja a hajszárítót, szervizelni vagy javítani készül, győződjön meg róla, hogy ki van húzva.

Tartsa a tápkábelt távol hőforrásoktól és más olyan helyektől, amelyek veszélyeztethetik a védelmet.

Használat és tárolás

Ne helyezzen semmilyen tárgyat a levegő be- és kimeneti nyílásokba, különben fennáll az égési sérülések, áramütés vagy rövidzárlat miatti tűz veszélye.

Ne merítse a hajszárítót vízbe.

Ne használja a hajszárítót párás környezetben.

Tartsa a hajszárítót szárazon, különben áramütést okozhat.

Ne használja a hajszárítót olyan környezetben, ahol aeroszolos (spray) termékeket használnak, vagy ahol gyúlékony anyagok forrásai vannak.

Bekapcsolt állapotban ne hagyja felügyelet nélkül a hajszárítót, különben rövidzárlat miatt tűzveszély áll fenn.

Ne tárolja a hajszárítót magas páratartalmú környezetben, különben a hajszárító használata során rövidzárlat miatt áramütés vagy tűzveszély áll fenn.

Az áramütés és a sérülések elkerülése érdekében tartsa a hajszárítót gyermekek és csecsemők elől elzárva.

Ne javítsa, szedje szét vagy módosítsa a terméket saját maga, különben fennáll a sérülés vagy tűzveszély a meghibásodás miatt.

Ha szükséges, kérjük, forduljon az ügyfélszolgálathoz.

Ne helyezze a hajszárítót a levegőbevezető nyílásra, különben a fűtőtekercs túlmelegedhet és tüzet okozhat.

Ne merítse az elektromos alkatrészeket tartalmazó hajszárítótestet vízbe vagy más folyadékba. Ha a hajszárító vízbe kerül, azonnal húzza ki a készüléket a konnektorból, és ne használja tovább, még száradás után sem.

Ez a hajszárító túlmelegedési biztonsági zárral van felszerelve a túlmelegedés megelőzése érdekében. Ha a hajszárító túlmelegedés miatt kikapcsol, húzza ki a konnektorból, és hagyja lehűlni.

Ne érintse meg a forró felületeket, például a légkivezető nyílást, használat közben vagy közvetlenül a hajszárító kikapcsolása után, hogy elkerülje az égési sérüléseket.

Nedves kézzel ne érintse meg a csatlakozót vagy a termék bármely más részét, különben fennáll az áramütés veszélye.

Ne használja ezt a hajszárítót a hajszárításon kívül más célra, ne használja háziállatok szőrének szárítására, cipők vagy ruhák szárítására stb., különben fennáll az égési sérülések vagy a rövidzárlat miatti tűzveszély.

Figyelem

Meghibásodás vagy sérülés esetén:

- Meghibásodás esetén, pl. ha a légfúvás leáll, a készülék gyakran leáll, a készülék belseje túlmelegszik vagy a készülék füstöl, azonnal hagyja abba a készülék használatát, húzza ki a tápkábelt, és szükség esetén forduljon az ügyfélszolgálathoz.
- A termék ilyen körülmények közötti használata áramütést, sérülést vagy rövidzárlat miatti tüzet okozhat. Ezért ne érintse meg kézzel, különben fennáll az égési sérülések veszélye.
- Ügyeljen arra, hogy a hajszárító ne essen le, és védje meg az ütődéstől, különben fennáll az áramütés vagy a rövidzárlat miatti tűzveszély.
- Ne használja a hajszárítót, ha a légbevezető nyílása sérült, különben a hajszálak beszorulhatnak és károsodhatnak.
- Ne használja a hajszárítót gyermekek vagy csecsemők hajának szárítására, különben a készülék égési sérüléseket okozhat nekik.

A termék jellemzői

A Mi Ionic H300 hajszárító negatív iontechnológiával gondoskodik a hajadról, amely segít csökkenteni a statikus elektromosságot, és hozzáadja a hajadnak a szükséges nedvességet. Gondosan úgy lett megtervezve, hogy nagyszerű szárítási és hajápolási élményt nyújtson.

1. A szárító negatív ionokat tartalmazó levegőt fúj meleglevegő üzemmódban 57 °C állandó hőmérsékleten, hideglevegőben és egyéb üzemmódokban.

2. A hajszárítóban használt negatív ionos hajápolási technológia segít csökkenteni a statikus elektromosságot, lezárja a haj kutikulákat és csökkenti a göndörödést az egészségesebb, fényesebb haj érdekében.

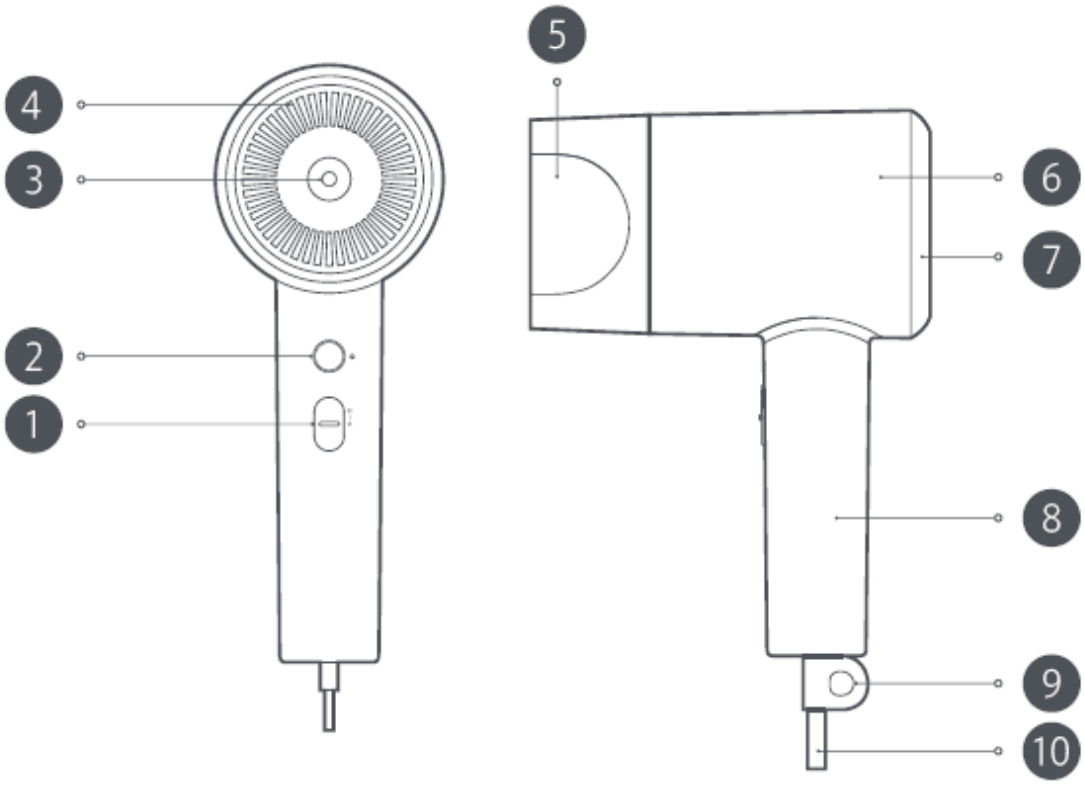

1. Kapcsoló (be/ki)

- I I Nagy teljesítmény
- I Alacsony teljesítmény
- Off

2. Hőmérsékletbeállító gomb / jelzőfény

- Hideg
- Forró
- Állandó 57 °C (Állandó hőmérséklet 57 °C)

3. Negatív ion indikátor

4. Légkivezetés

5. Levegőfúvóka

6. Levegő átjáró

7: Légbeömlőnyílás

8. Fogantyú

9. Akasztópánt

10. Tápkábel

Használati utasítás

1. Győződjön meg róla, hogy a hálózati kapcsoló "Off" (Ki) állásban van, majd dugja be a hálózati csatlakozót egy konnektorba, és csúsztassa a bekapcsológombot a kívánt beállításra.

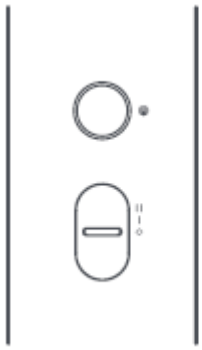

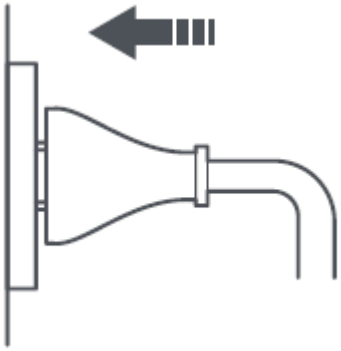

2. A hajszárító első bekapcsolásakor alapértelmezés szerint hideg levegő üzemmódra van állítva. A hőmérsékletbeállító gombbal három üzemmód között válthat: hideg levegő, meleg levegő és állandó hőmérséklet 57 °C. A kiválasztott üzemmódtól függően a hőmérsékletjelző lámpa kék, piros vagy sárga színűre vált. A hajszárító következő bekapcsolásakor automatikusan a készülék kikapcsolása előtt beállított üzemmód kerül használatba.

Hideg levegő	Forró levegő	Állandó hőmérséklet 57 °C
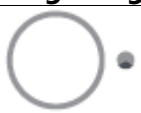		
Kék	Red	Sárga
Természetes hűvös levegő, amely alkalmas a hajformázásra.	Alkalmas a nedves haj gyors szárítására.	Az ideális szárítási hőmérséklet, amelynél a haj nem károsodik a túlmelegedés miatt.

3. Igazítsa a légfúvóka alját, és óvatosan nyomja, amíg a helyére nem kattan. A légfúvóka a könnyebb használat érdekében 360°-ban elforgatható. Fogja meg a légfúvókát, húzza meg, és vegye ki a légkivezetésből.

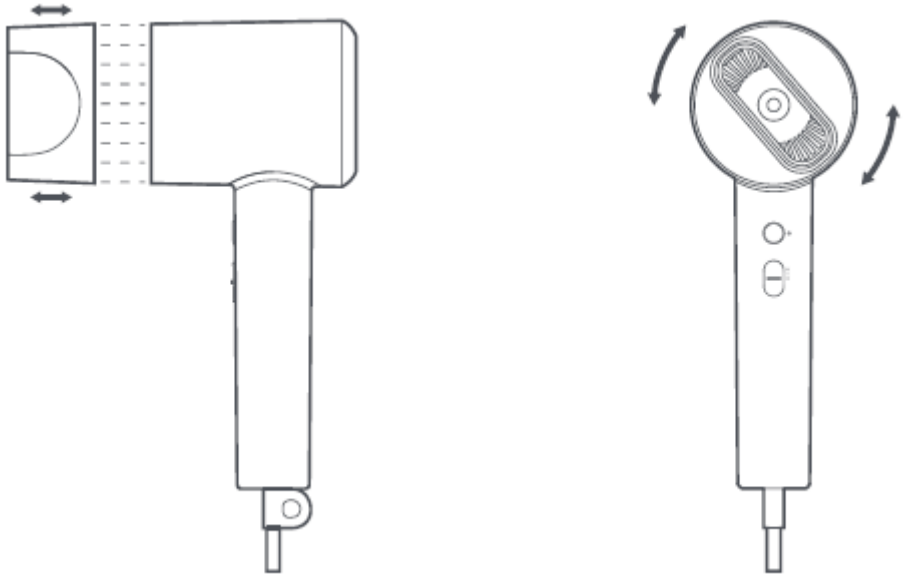

FIGYELMEZTETÉS: A légfúvókát kikapcsolt hajszárítóra szerelje. Ne állítsa be vagy vegye ki a légfúvókát használat közben, hogy elkerülje az öngyulladást.

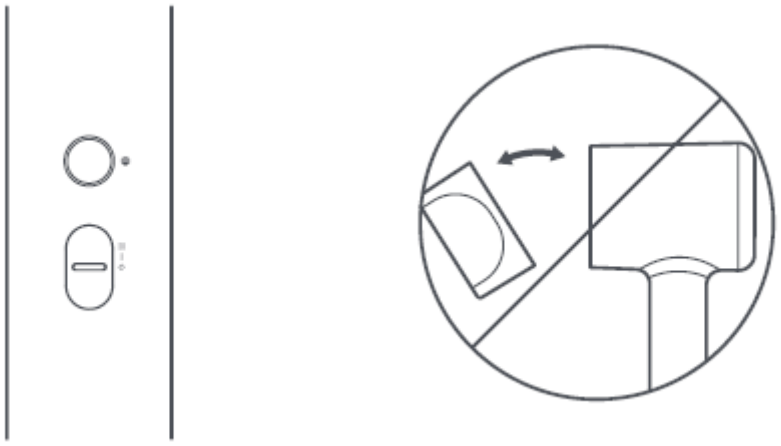

4. Használat közben tartsa a hajat legalább 10 cm távolságra a levegőbeömlő nyílástól, hogy a haj ne akadjon bele a szárítóba. Ügyeljen arra, hogy a haj legalább 3 cm távolságra legyen a levegő kivezető nyílásától, hogy elkerülje a túlmelegedés miatti károsodást.



5. Használat után tolja a hálózati kapcsolót "Off" állásba, és húzza ki a hálózati kábelt.

Gondozás és karbantartás

Tisztítás előtt győződjön meg arról, hogy a hajszárító ki van kapcsolva, és a tápkábel ki van húzva.

Rendszeresen távolítsa el a port a levegő be- és kimeneti nyílásokból egy ruhával, vattakoronggal vagy fogkefével.

Ne nyomja meg a levegő be- és kimeneti nyílását, és ne karcolja meg szögekkel vagy éles tárgyakkal, különben a termék megsérül.

Ne használjon alkoholt, körömlakklemosót vagy tisztítószereket a készülék tisztításához, különben a készülék meghibásodhat, a felület megrepedhet, vagy a szín kifakulhat.

Műszaki adatok

Cím:	Mi Ionic hajszárító H300
Modell:	CMJ02ZHM
Névleges feszültség:	220-240 V~
Névleges frekvencia:	50 Hz
Névleges teljesítmény:	1600 W
A termék méretei:	135 × 77 × 215 mm (légfúvókával együtt)
Nettó súly:	539 g (légfúvókával együtt)

Hibaelhárítás

A probléma	**Lehetséges ok**	**Megoldás**
A hajszárító bekapcsolásakor a negatív ion fénye kigyullad és a hőmérsékletjelző lámpa sárgán villog, de a hajszárító nem működik.	A hőmérséklet túl magas, és a szárító az NTC túlmelegedés elleni védelmi állapotba lépett.	Hagyja a szárítót egy ideig kikapcsolva, majd kapcsolja be újra.
A hajszárító nem reagál, amikor bekapcsolja.	A hőmérséklet túl magas, és a szárító a termosztát által biztosított túlmelegedésvédelmi állapotba lépett.	Hagyja a szárítót 5 percig kikapcsolva.
	A termikus biztosíték kiégett, és a szárító megsérült.	Kapcsolat az értékesítés utáni szolgáltatással.
A hajszárító bekapcsolásakor a negatív ion fénye kigyullad, de a hőmérsékletjelző lámpa nem világít, és a hajszárító nem működik.	A negatív ionjelző lemez megsérült.	Kapcsolat az értékesítés utáni szolgáltatással.
	Nem megfelelő tápfeszültség	Használjon 220-240 VAC 50 Hz-es tápegységet.

Jótállási feltételek

Az alábbiak a jótállási feltételekkel való ellentétnek minősülnek, amelyek miatt az igényelt követelés nem ismerhető el:

- A terméknek a termék rendeltetésétől eltérő célra történő használata, vagy a termék karbantartására, üzemeltetésére és szervizelésére vonatkozó utasítások be nem tartása.
- A termék természeti katasztrófa, illetéktelen személy beavatkozása vagy a vevő hibájából bekövetkezett mechanikai sérülése (pl. szállítás, nem megfelelő eszközökkel történő tisztítás stb. során).
- A fogyóeszközök vagy alkatrészek természetes elhasználódása és öregedése a használat során (pl. akkumulátorok stb.).
- Káros külső hatásoknak való kitettség, például napfény és egyéb sugárzás vagy elektromágneses mezők, folyadék behatolása, tárgyak behatolása, hálózati túlfeszültség, elektrosztatikus kisülési feszültség (beleértve a villámlást), hibás táp- vagy bemeneti feszültség és e feszültség nem megfelelő polaritása, kémiai folyamatok, például használt tápegységek stb.
- Ha valaki a termék funkcióinak megváltoztatása vagy bővítése érdekében a megvásárolt konstrukcióhoz képest módosításokat, átalakításokat, változtatásokat végzett a konstrukción vagy adaptációt végzett, vagy nem eredeti alkatrészeket használt.

EU-megfelelőségi nyilatkozat

Ez a termék megfelel az alábbi európai uniós irányelvek jogi követelményeinek: 2014/53/EU irányelv

CE

WEEE

Ez a termék nem ártalmatlanítható normál háztartási hulladékként az elektromos és elektronikus berendezések hulladékairól szóló uniós irányelvvel (WEEE - 2012/19 / EU) összhangban. Ehelyett vissza kell juttatni a vásárlás helyére, vagy át kell adni az újrahasznosítható hulladékok nyilvános gyűjtőhelyén. Azzal, hogy gondoskodik a termék megfelelő ártalmatlanításáról, segít megelőzni a környezetre és az emberi egészségre gyakorolt esetleges negatív következményeket, amelyeket egyébként a termék nem megfelelő hulladékkezelése okozhatna. További részletekért forduljon a helyi hatósághoz vagy a legközelebbi gyűjtőponthoz. Az ilyen típusú hulladék nem megfelelő ártalmatlanítása a nemzeti előírásoknak megfelelően pénzbírságot vonhat maga után.

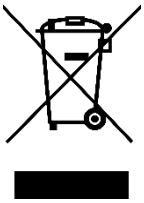

Sicherheitshinweise

Dieses Gerät darf von Kindern über 8 Jahren und Personen mit eingeschränkten körperlichen, sensorischen oder geistigen Fähigkeiten oder mit mangelnder Erfahrung und Kenntnis nur dann benutzt werden, wenn sie beaufsichtigt werden oder in die sichere Benutzung des Gerätes eingewiesen wurden und die möglichen Gefahren kennen. Kinder dürfen nicht mit dem Gerät spielen.

Die Reinigung und Wartung des Geräts darf nicht von unbeaufsichtigten Kindern durchgeführt werden.

Dieses Gerät ist nicht dafür bestimmt, durch Personen (einschließlich Kinder) mit eingeschränkten physischen, sensorischen oder geistigen Fähigkeiten oder mangels Erfahrung und Wissen benutzt zu werden, es sei denn, sie werden durch eine für ihre Sicherheit zuständige Person beaufsichtigt oder erhielten von ihr Anweisungen, wie das Gerät zu benutzen ist.

WARNUNG: Um die Gefahr eines unbeabsichtigten Rücksetzens der Thermosicherung zu vermeiden, darf dieses Gerät nicht über eine externe Schalteinrichtung, wie z. B. eine Zeitschaltuhr, mit Strom versorgt oder an einen Stromkreis angeschlossen werden, der regelmäßig vom Netz ein- und ausgeschaltet wird.

WARNUNG: Verwenden Sie das Gerät nicht in der Nähe von Badewannen, Duschen, Waschbecken oder anderen Behältern, die Wasser enthalten.

Wenn Sie den Haartrockner im Badezimmer benutzen, ziehen Sie nach dem Gebrauch den Stecker, da die Nähe von Wasser eine Gefahr darstellt, auch wenn der Trockner ausgeschaltet ist.

Als zusätzlichen Schutz empfehlen wir, einen Fehlerstromschutzschalter (RCD) mit einem Nennstrom von höchstens 30 mA in den Stromkreis des Badezimmers einzubauen. Wenden Sie sich an Ihren Elektriker.

Warnung

Wenn das Netzkabel beschädigt ist, muss es aus Sicherheitsgründen durch den Hersteller, einen Servicetechniker oder eine andere qualifizierte Person ersetzt werden.

Blockieren Sie nicht den Luftein- und -auslass, um mögliche Gefahren zu vermeiden.

Achten Sie darauf, dass sich während des Gebrauchs keine Haare im Lufteinlass verfangen, um eine mögliche Gefahr zu vermeiden.

Verwenden Sie den Haartrockner entsprechend der Leistungsangabe auf dem Gerät und verwenden Sie keine Universalstecker oder andere Spannungswandler, um mögliche Gefahren zu vermeiden.

Netzkabel und Stecker



Verwenden Sie den Haartrockner nicht, wenn der Stecker lose in der Steckdose steckt, da sonst die Gefahr von Verbrennungen, Stromschlägen oder Bränden aufgrund eines Kurzschlusses besteht.

Stecken Sie den Stecker nicht mit nassen Händen ein oder aus, da sonst die Gefahr von Verbrennungen, Stromschlägen und Verletzungen besteht.

Verwenden Sie den Haartrockner nicht, wenn das Netzkabel verknotet ist, da sonst die Gefahr eines elektrischen Schlages oder eines Brandes durch einen Kurzschluss besteht.

Beschädigen Sie das Netzkabel nicht, verändern Sie es nicht, biegen Sie es nicht gewaltsam, ziehen Sie es nicht, verdrehen Sie es nicht, quetschen Sie es nicht und stellen Sie keine schweren Gegenstände darauf ab, sonst besteht die Gefahr eines elektrischen Schlages oder eines Brandes durch einen Kurzschluss.

Ziehen Sie nicht am Netzkabel, wenn Sie den Stecker aus der Steckdose ziehen. Halten Sie den Stecker fest, wenn Sie ihn aus der Steckdose ziehen. Andernfalls kann das Netzkabel beschädigt werden, und es kann zu Verbrennungen, Stromschlägen oder Bränden aufgrund eines Kurzschlusses kommen.

Stecken Sie den Stecker vollständig in eine 220-240-VAC-Steckdose. Verwenden Sie keine Verlängerungskabel, da sonst die Gefahr eines elektrischen Schlages oder eines Brandes aufgrund eines Kurzschlusses besteht.

Wenn Sie den Haartrockner nicht benutzen, ihn warten oder reparieren wollen, ziehen Sie den Netzstecker.

Halten Sie das Netzkabel von Wärmequellen und anderen Orten fern, die seinen Schutz beeinträchtigen könnten.

Verwendung und Lagerung

Stecken Sie keine Gegenstände in die Luftein- und -auslassöffnungen, da sonst die Gefahr von Verbrennungen, Stromschlägen oder Bränden aufgrund von Kurzschlüssen besteht.

Tauchen Sie den Haartrockner nicht in Wasser ein.

Verwenden Sie den Haartrockner nicht in einer feuchten Umgebung.

Halten Sie den Haartrockner trocken, da er sonst einen elektrischen Schlag verursachen kann.

Verwenden Sie den Haartrockner nicht in einer Umgebung, in der Aerosolprodukte (Sprays) verwendet werden oder in der es Quellen brennbarer Stoffe gibt.

Lassen Sie den eingeschalteten Haartrockner nicht unbeaufsichtigt, es besteht sonst Brandgefahr durch einen Kurzschluss.

Bewahren Sie den Haartrockner nicht in einer Umgebung mit hoher Luftfeuchtigkeit auf, da sonst bei der Verwendung des Haartrockners die Gefahr eines elektrischen Schlages oder eines Brandes aufgrund eines Kurzschlusses besteht.

Bewahren Sie den Haartrockner außerhalb der Reichweite von Kindern und Kleinkindern auf, um Stromschläge und Verletzungen zu vermeiden.

Reparieren, zerlegen oder modifizieren Sie das Produkt nicht selbst, da sonst die Gefahr von Verletzungen oder Bränden aufgrund von Fehlfunktionen besteht.

Bitte wenden Sie sich gegebenenfalls an den Kundendienst.

Stellen Sie den Haartrockner nicht auf den Lufteinlass, da sonst die Heizspirale überhitzen und einen Brand verursachen kann.

Tauchen Sie das Gehäuse des Haartrockners mit seinen elektrischen Bauteilen nicht in Wasser oder andere Flüssigkeiten. Wenn der Haartrockner ins Wasser fällt, ziehen Sie sofort den Stecker aus der Steckdose und verwenden Sie ihn nicht weiter, auch nicht, wenn er getrocknet ist.

Dieser Haartrockner ist mit einer nicht selbstregulierenden thermischen Sicherheitssperre ausgestattet, um eine Überhitzung zu verhindern. Wenn sich der Haartrockner aufgrund von Überhitzung ausschaltet, ziehen Sie den Stecker aus der Steckdose und lassen Sie ihn abkühlen.

Berühren Sie keine heißen Oberflächen, wie z. B. den Luftauslass, während des Gebrauchs oder unmittelbar nach dem Ausschalten des Haartrockners, um sich nicht zu verbrennen.

Berühren Sie den Stecker oder andere Teile des Geräts nicht mit nassen Händen, sonst besteht die Gefahr eines Stromschlags.

Verwenden Sie diesen Haartrockner nur zum Trocknen von Haaren, nicht zum Trocknen von Tierhaaren, Schuhen, Kleidung usw., da sonst die Gefahr von Verbrennungen oder Bränden durch Kurzschluss besteht.

Achtung

Im Falle einer Fehlfunktion oder eines Defekts:

- Im Falle einer Fehlfunktion oder eines Defekts, z. B. wenn das Gebläse aufhört zu blasen, das Gerät häufig stehen bleibt, das Innere des Geräts überhitzt oder das Gerät raucht, stellen Sie die Verwendung des Geräts sofort ein, ziehen Sie den Netzstecker und wenden Sie sich gegebenenfalls an den Kundendienst.
- Die Verwendung des Produkts unter diesen Umständen kann aufgrund eines Kurzschlusses zu einem elektrischen Schlag, Verletzungen oder einem Brand führen. Berühren Sie es daher nicht mit den Händen, sonst besteht Verbrennungsgefahr.
- Achten Sie darauf, dass der Haartrockner nicht herunterfällt, und schützen Sie ihn vor Stößen, da sonst die Gefahr eines elektrischen Schlages oder eines Brandes aufgrund eines Kurzschlusses besteht.
- Verwenden Sie den Haartrockner nicht, wenn der Lufteinlass beschädigt ist, da er sonst Haare einklemmen und beschädigen kann.
- Verwenden Sie den Haartrockner nicht zum Trocknen von Haaren von Kindern oder Babys, da das Gerät sonst Verbrennungen bei ihnen verursachen kann.

Produktmerkmale

Der Mi Ionic Hair Dryer H300 pflegt Ihr Haar mit negativer Ionen-Technologie, die statische Aufladung reduziert und Ihrem Haar die dringend benötigte Feuchtigkeit zuführt. Er wurde sorgfältig entwickelt, um ein großartiges Trocknungs- und Haarpflegeerlebnis zu bieten.

1. Der Trockner bläst negative Ionen enthaltende Luft im Heißluftmodus bei einer konstanten Temperatur von 57 °C, Kaltluft und anderen Modi ein.

2. Die im Trockner verwendete Negativ-Ionen-Haarpflegetechnologie hilft, statische Elektrizität zu reduzieren, die Haarkutikula zu versiegeln und Frizz zu reduzieren - für gesünderes, glänzenderes Haar.

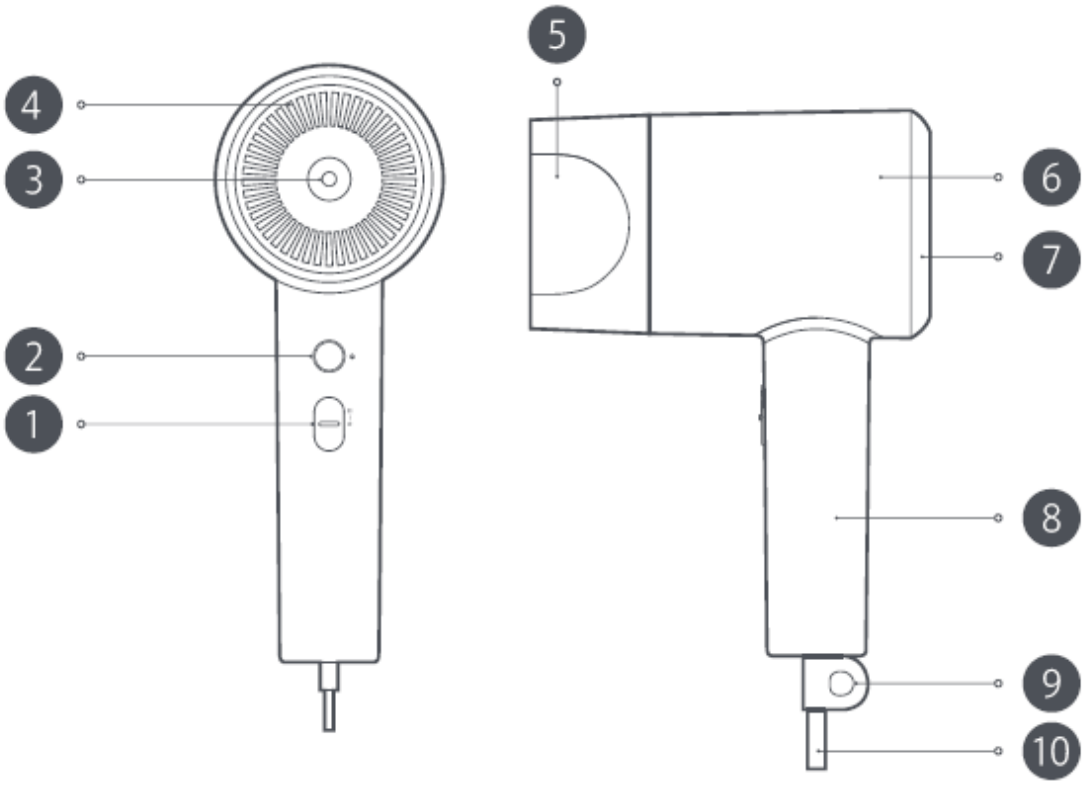

1. Schalter (ein/aus)

- I I Hohe Leistung
- I Niedrige Leistung
- Aus

2. Taste für die Temperatureinstellung / Kontrollleuchte

- Kalt
- Heiß
- Konstant 57 °C (Konstante Temperatur 57 °C)

3. Negativ-Ionen-Indikator

4. Luftauslass

5. Luftdüse

6. Luftdurchlass

7: Lufteinlass

8. Handgriff

9. Aufhängeband

10. Stromkabel

Anweisungen für den Gebrauch

1. Vergewissern Sie sich, dass der Netzschalter auf "Aus" steht, stecken Sie den Netzstecker in eine Steckdose und stellen Sie den Netzschalter auf die gewünschte Einstellung.

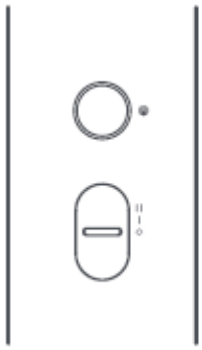

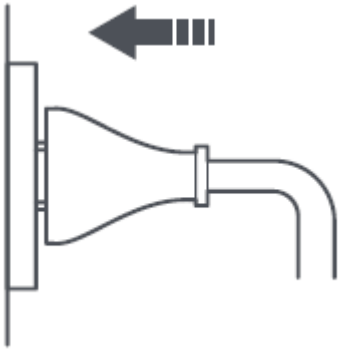

2. Wenn der Haartrockner zum ersten Mal eingeschaltet wird, ist er standardmäßig auf Kaltluftbetrieb eingestellt. Verwenden Sie die Temperatureinstelltaste, um zwischen drei Modi zu wechseln: Kaltluft, Heißluft und konstante Temperatur 57 °C. Je nach gewähltem Modus leuchtet die Temperaturanzeige blau, rot oder gelb. Beim nächsten Einschalten des Haartrockners wird automatisch der Modus verwendet, der vor dem Ausschalten des Geräts eingestellt war.

Kalte Luft	Heiße Luft	Konstante Temperatur 57 °C
		
Blau	Rot	Gelb
Natürlich kühle Luft, die für das Haarstyling geeignet ist.	Geeignet zum schnellen Trocknen von nassem Haar.	Die ideale Trockentemperatur, bei der das Haar nicht durch Überhitzung geschädigt wird.

3. Richten Sie die Unterseite der Luftdüse aus und drücken Sie sie vorsichtig hinein, bis sie einrastet. Die Luftdüse kann zur leichteren Verwendung um 360° gedreht werden. Fassen Sie die Luftdüse an, ziehen Sie sie heraus und entfernen Sie sie aus dem Luftauslass.

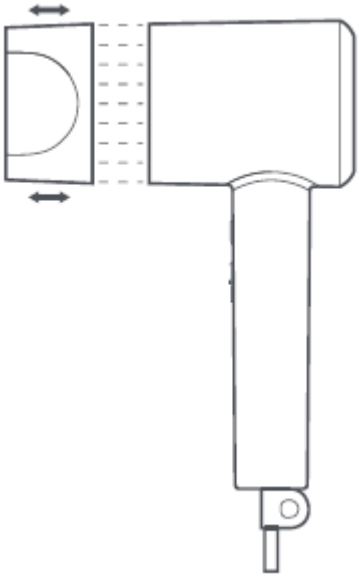

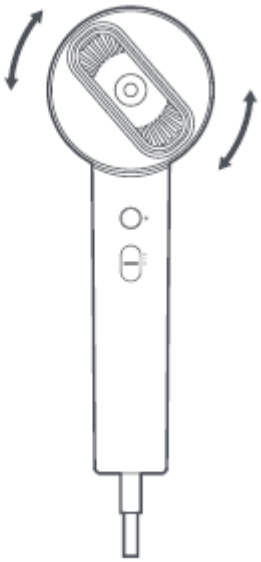

WARNUNG: Setzen Sie die Luftdüse auf einen ausgeschalteten Haartrockner. Verstellen oder entfernen Sie die Luftdüse nicht während des Gebrauchs, um sich nicht zu verbrennen.



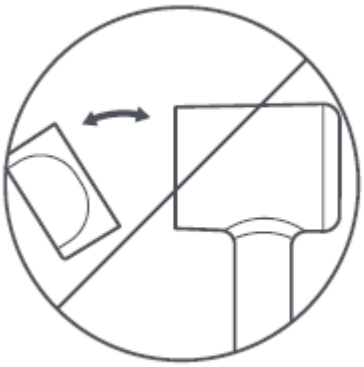

4. Halten Sie die Haare während des Betriebs mindestens 10 cm vom Lufteinlass entfernt, damit sie sich nicht im Trockner verfangen können. Achten Sie darauf, dass die Haare mindestens 3 cm vom Luftauslass entfernt sind, um Schäden durch Überhitzung zu vermeiden.



5. Schieben Sie nach dem Gebrauch den Netzschalter in die Position "Aus" und ziehen Sie das Netzkabel ab.

Pflege und Wartung

Vergewissern Sie sich vor der Reinigung, dass der Haartrockner ausgeschaltet und das Netzkabel abgezogen ist.

Verwenden Sie einen Lappen, ein Wattestäbchen oder eine Zahnbürste, um regelmäßig Staub aus den Luftein- und -auslassöffnungen zu entfernen.

Drücken Sie nicht auf den Lufteinlass und -auslass und zerkratzen Sie sie nicht mit Nägeln oder scharfen Gegenständen, da das Gerät sonst beschädigt wird.

Verwenden Sie zur Reinigung des Geräts keinen Alkohol, Nagellackentferner oder Reinigungsmittel, da es sonst zu Fehlfunktionen, Rissen in der Oberfläche oder zum Verblassen der Farbe kommen kann.

Spezifikationen

Titel:	Mi Ionic Haartrockner H300
Modell:	CMJ02ZHM
Nennspannung:	220-240 V~
Nennfrequenz:	50 Hz
Nennleistung:	1600 W
Abmessungen des Produkts:	135 × 77 × 215 mm (einschließlich Luftdüse)
Nettogewicht:	539 g (einschließlich Luftdüse)

Fehlersuche

Das Problem	**Mögliche Ursache**	**Lösung**
Wenn der Haartrockner eingeschaltet wird, leuchtet das Negativ-Ionen-Licht auf und die Temperaturanzeige blinkt gelb, aber der Haartrockner funktioniert nicht.	Die Temperatur ist zu hoch, und der Trockner ist in den NTC-Überhitzungsschutzzustand eingetreten.	Lassen Sie den Trockner eine Zeit lang ausgeschaltet und schalten Sie ihn dann wieder ein.
Der Haartrockner reagiert nicht, wenn Sie ihn einschalten.	Die Temperatur ist zu hoch, und der Trockner ist in den vom Thermostat vorgesehenen Überhitzungsschutzzustand eingetreten.	Lassen Sie den Trockner 5 Minuten lang eingeschaltet.
	Die Thermosicherung ist durchgebrannt, und der Trockner ist beschädigt.	Kontaktieren Sie den Kundendienst.
Beim Einschalten des Haartrockners leuchtet das Negativ-Ionen-Licht auf, aber die Temperaturanzeige leuchtet nicht auf und der Trockner funktioniert nicht.	Die Negativ-Ionen-Anzeigeplatte ist beschädigt.	Kontaktieren Sie den Kundendienst.
	Unzureichende Versorgungsspannung	Verwenden Sie eine 220-240 VAC 50 Hz-Stromversorgung.

Garantiebedingungen

Als Widerspruch zu den Garantiebedingungen, für die der geltend gemachte Anspruch nicht anerkannt werden kann, gelten:

- Verwendung des Produkts für einen anderen Zweck als den, für den das Produkt bestimmt ist, oder Nichtbeachtung der Anweisungen für Wartung, Betrieb und Service des Produkts.
- Beschädigung des Produkts durch Naturkatastrophe, Eingriff einer unbefugten Person oder mechanisch durch Verschulden des Käufers (z. B. beim Transport, Reinigung mit unsachgemäßen Mitteln usw.).
- Natürlicher Verschleiß und Alterung von Verbrauchsmaterialien oder Komponenten während des Gebrauchs (wie Batterien usw.).
- Exposition gegenüber nachteiligen äußeren Einflüssen wie Sonnenlicht und anderen Strahlungen oder elektromagnetischen Feldern, Eindringen von Flüssigkeiten, Eindringen von Gegenständen, Netzüberspannung, elektrostatische Entladungsspannung (einschließlich Blitzschlag), fehlerhafte Versorgungs- oder Eingangsspannung und falsche Polarität dieser Spannung, chemische Prozesse wie verwendet Netzteile usw.
- Wenn jemand Änderungen, Modifikationen, Konstruktionsänderungen oder Anpassungen vorgenommen hat, um die Funktionen des Produkts gegenüber der gekauften Konstruktion zu ändern oder zu erweitern oder nicht originale Komponenten zu verwenden.

EU-Konformitätserklärung

Dieses Produkt entspricht den gesetzlichen Anforderungen der folgenden Richtlinien der Europäischen Union: Richtlinie Nr. 2014/53/EU

CE

WEEE

Dieses Produkt darf gemäß der EU-Richtlinie über Elektro- und Elektronik-Altgeräte (WEEE - 2012/19 / EU) nicht über den normalen Hausmüll entsorgt werden. Stattdessen muss es an den Ort des Kaufs zurückgebracht oder bei einer öffentlichen Sammelstelle für wiederverwertbare Abfälle abgegeben werden. Indem Sie sicherstellen, dass dieses Produkt ordnungsgemäß entsorgt wird, tragen Sie dazu bei, mögliche negative Folgen für die Umwelt und die menschliche Gesundheit zu vermeiden, die andernfalls durch eine unsachgemäße Abfallbehandlung dieses Produkts verursacht werden könnten. Wenden Sie sich an Ihre örtliche Behörde oder an die nächstgelegene Sammelstelle, um weitere Informationen zu erhalten. Die unsachgemäße Entsorgung dieser Art von Abfall kann gemäß den nationalen Vorschriften zu Geldstrafen führen.

