XIAOMI

G30 Max porszívó

Használati útmutató

Biztonsági utasítások

Ez a termék kizárólag háztartási használatra készült. Használat előtt figyelmesen olvassa el ezt az útmutatót, és őrizze meg későbbi tájékozódás céljából.

- Ezt a készüléket 8 éves és idősebb gyermekek, valamint csökkent fizikai, érzékszervi vagy szellemi képességekkel, illetve megfelelő tapasztalat és tudás hiányában lévő személyek is használhatják, amennyiben felügyelet mellett teszik, vagy megkapták a készülék biztonságos használatára vonatkozó utasításokat, és megértik az ezzel járó veszélyeket. Gyermekek nem játszhatnak a készülékkel.
- A tisztítást és a felhasználó által végzett karbantartást gyermekek felügyelet nélkül nem végezhetik.
- A készüléket kizárólag a hozzá mellékelt tápegységgel szabad használni.
- Ez a porszívó kizárólag beltéri használatra készült. Ne használja vagy szerelje be kültéri, ipari vagy kereskedelmi környezetben.
- Ne töltse vagy tárolja a porszívót hőforrások közelében, illetve nedves helyeken, például radiátor mellett vagy fürdőszobában.
- Legyen tudatában annak a kockázatnak, hogy az akkumulátoros készülék vagy akkumulátor érintkezői fémtárgyak által rövidre zárhatók.
- Ne érintse meg a csatlakozódugót vagy bármely elektromos alkatrészt nedves kézzel.
- Kizárólag a Xiaomi által jóváhagyott cserealkatrészeket használja.
- A porszívó összeszerelése, alkatrészeinek eltávolítása vagy cseréje, illetve tisztítása vagy karbantartása előtt mindig kapcsolja ki a készüléket, és húzza ki a tápegységet a személyi sérülések elkerülése érdekében.
- A tűz, robbanás vagy személyi sérülés kockázatának csökkentése érdekében használat előtt ellenőrizze, hogy a tápegység nem sérült-e. Ne használja a porszívót, ha a tápegység sérült.
- Ne takarja el a levegő be- vagy kimenetét, mert ez a porszívó túlmelegedéséhez és károsodásához vezethet.
- Ne helyezzen semmilyen tárgyat a porszívó szívónyílására.
- Ne használja a porszívót, ha bármelyik alkatrésze sérült vagy nincs megfelelően beszerelve.
- Amikor felemeli vagy szállítja a porszívót, győződjön meg róla, hogy ki van kapcsolva, különben személyi sérülés kockázata állhat fenn.
- A porszívó használata közben tartsa a mozgó alkatrészeket, például a kefefejet, távol emberektől és háziállatoktól.
- Amikor a porszívót lépcsők tisztítására használja, ügyeljen a személyes biztonságára.
- Ne használja a porszívót finom por, például gipszkartonpor vagy kandallóhamu felszívására.
- Ne használja a porszívót parázsló vagy égő anyagok, például faszén, cigarettacsikk vagy gyufa felszívására.
- Ne használja a porszívót kemény vagy éles tárgyak, például üveg, szögek, csavarok vagy érmék felszívására.
- Ne használja a porszívót erősen zsíros, ragadós vagy pigmentált foltok, például cipőkrém, festék vagy pigmentek felszívására.
- Ne használja a porszívót gyúlékony vagy robbanékony folyadékok, például benzin, vagy mérgező anyagok, például klóros fehérítő, ammónia vagy csőtisztító felszívására.
- Ne használja a porszívót lézernyomtatókban vagy fénymásolókban használt festékport vagy tintát felszívására, mivel ez tüzet vagy robbanást okozhat.
- Ne támassza a porszívót instabil tárgyaknak, például székeknek vagy asztaloknak, mert leeshet, és sérülést vagy kárt okozhat.
- Ne merítse a porszívót vagy annak alkatrészeit vízbe vagy más folyadékba tisztítás céljából. Tisztítás vagy karbantartás után győződjön meg róla, hogy minden alkatrész teljesen száraz, mielőtt újra összeszerelné és használná.

- Ne használja a porszívót, ha a nyílása eltömődött. Rendszeresen tisztítsa meg a portól, szöszöktől, hajszálaktól és egyéb szennyeződésektől, különben a légáramlás akadályozott lehet.
- Ha a porszívónál túlmelegedést, szokatlan zajt, szagot vagy gyenge szívóerőt tapasztal, forduljon az ügyfélszolgálathoz. Ne javítsa saját maga.
- A porszívót kizárólag az ügyfélszolgálat javíthatja a biztonságos használat érdekében.
- Ne használjon harmadik féltől származó tápegységet.
- Ne tegye ki a készüléket vagy az akkumulátort túlzott hőmérsékletnek.
- Ha a tápegység megsérült, azt a gyártónak, az ügyfélszolgálatnak vagy hasonlóan képzett szakembernek kell kicserélnie a veszélyek elkerülése érdekében.

Tűzveszély figyelmeztetés:

- Ne alkalmazzon semmilyen illatanyagot a porszívó előszűrőjén és utószűrőjén. Az ilyen típusú termékek gyúlékony vegyi anyagokat tartalmazhatnak, amelyek tüzet okozhatnak.
- Szigorúan tartsa be az útmutató utasításait a porszívó töltésekor, 5 °C és 35 °C közötti környezeti hőmérsékleten. A helytelen töltés károsíthatja az akkumulátort.

További tudnivalók a használatról

- Kérjük, szigorúan tartsa be az útmutatóban foglalt utasításokat a porszívó használata során. A felhasználó felelős minden olyan veszteségért vagy kárért, amely a porszívó nem rendeltetésszerű használatából ered.
- FIGYELMEZTETÉS: Kizárólag a készülékhez mellékelt tápegységet használja.
- FIGYELMEZTETÉS: Az akkumulátor töltéséhez kizárólag a készülékhez mellékelt, levehető tápegységet használja.
- Kizárólag a BLJ48WF350130P-V típusú tápegységgel használja.
- A felhasználónak nincs szüksége semmilyen beavatkozásra az 50 Hz és 60 Hz közötti hálózati frekvenciaváltáshoz, mivel a termék mindkettőhöz automatikusan alkalmazkodik.

Jelölések: 🏠 Csak beltéri használatra 📖 Használat előtt olvassa el az utasításokat

Szabályozási megfelelőségi információk

EU megfelelőségi nyilatkozat

A Xiaomi Communications Co., Ltd. ezúton kijelenti, hogy ez a termék megfelel a vonatkozó irányelveknek és európai szabványoknak, valamint azok módosításainak. Az EU megfelelőségi nyilatkozat teljes szövege az alábbi internetcímen érhető el: https://www.mi.com/global/support/terms/declaration

WEEE hulladékkezelési és újrahasznosítási tájékoztató

Minden olyan termék, amely ezzel a szimbólummal van jelölve, elektromos és elektronikus hulladéknak (WEEE, a 2012/19/EU irányelv szerint) minősül, amelyet nem szabad a válogatás nélküli háztartási hulladékkal együtt kezelni. Ehelyett védje az emberi egészséget és a környezetet azáltal, hogy az elhasználódott készüléket a kormányzat vagy a helyi hatóságok által kijelölt hulladékgyűjtő ponton adja le újrahasznosításra. A megfelelő ártalmatlanítás és újrahasznosítás segít megelőzni a környezetre és az emberi egészségre gyakorolt esetleges káros hatásokat. A gyűjtőpontok helyével és feltételeivel kapcsolatos további információért forduljon a forgalmazóhoz vagy a helyi hatóságokhoz.

Termékáttekintés

Tartozéklista

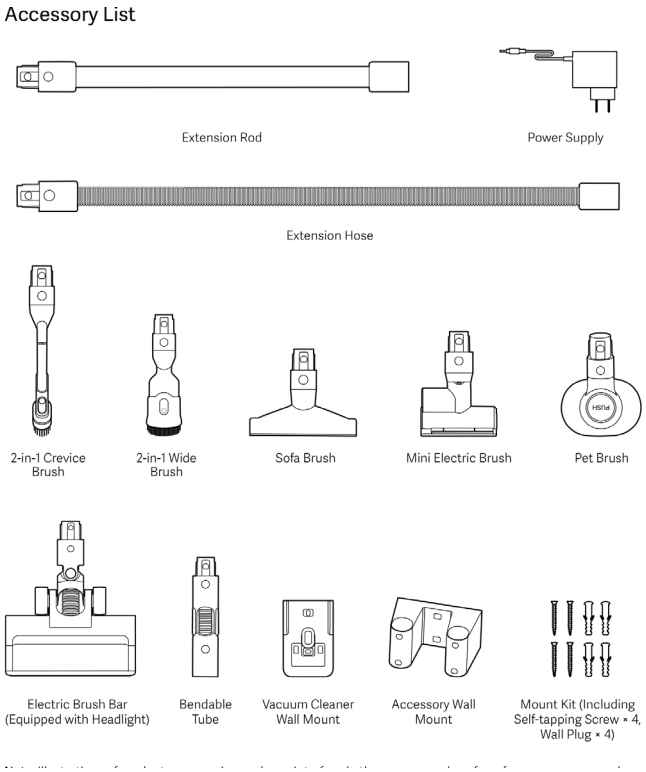

Hosszabbító rúd, tápegység, hosszabbító tömlő, 2 az 1-ben réskefe, 2 az 1-ben széles kefe, kárpitkefe, mini elektromos kefe, kisállatkefe, elektromos kefehenger (beépített világítással), hajlítható cső, porszívó fali tartó, tartozék fali tartó, rögzítőkészlet (4 db önmetsző csavar, 4 db tipli)

Porszívó

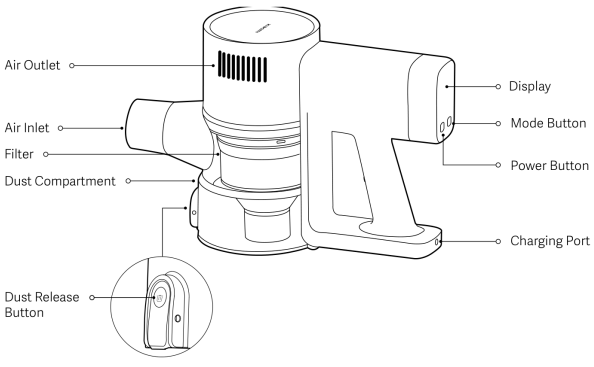

Display

Kijelző

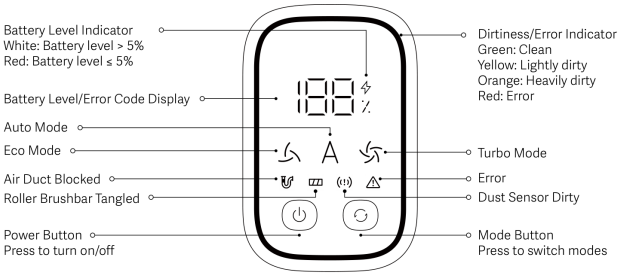

Akkumulátorszint-jelző — Fehér: akkumulátorszint > 5%, Piros: akkumulátorszint ≤ 5%. Akkumulátorszint / hibakód kijelző. Automata üzemmód. Eco üzemmód. Légcsatorna eltömődött. Kefehenger összegabalyodott. Be-/kikapcsoló gomb — nyomja meg a be- és kikapcsoláshoz.

Szennyezettség-/hibajelző — Zöld: tiszta, Sárga: enyhén szennyezett, Narancssárga: erősen szennyezett, Piros: hiba. Turbó üzemmód. Hiba. Porérzékelő szennyezett. Üzemmódgomb — nyomja meg az üzemmódváltáshoz.

Megjegyzés: A felhasználói kézikönyvben szereplő termék-, tartozék- és kezelőfelület-illusztrációk csak tájékoztató jellegűek. A tényleges termék és funkciói a termékfejlesztések miatt eltérhetnek.

Megjegyzés: Ha a porszívó meghibásodik, a kijelzőn megjelenik a megfelelő hibajelzés. A megoldásokért lásd a Hibaelhárítás fejezetet. Ha a probléma továbbra is fennáll, forduljon az ügyfélszolgálathoz.

Telepítés

Tartozékok felszerelése a porszívóra

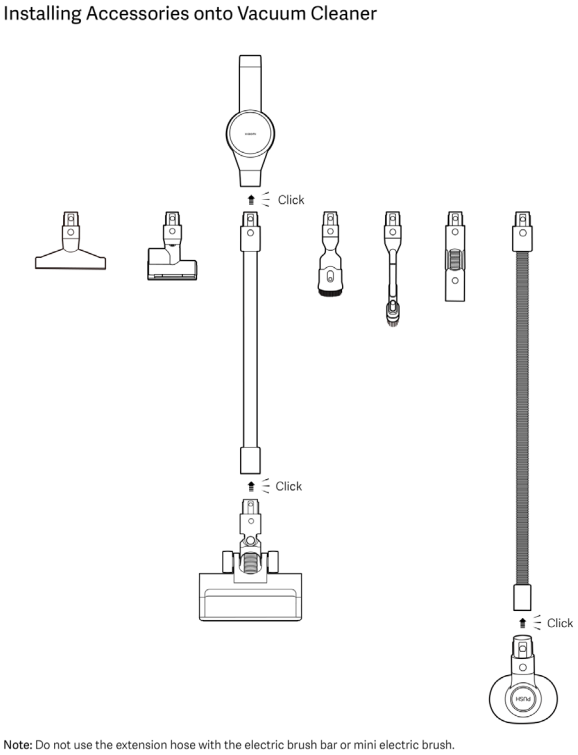

Megjegyzés: Ne használja a hosszabbító tömlőt az elektromos kefehengerrel vagy a mini elektromos kefével.

Porszívó fali tartó és tartozék fali tartó felszerelése

1. Válasszon helyet: Keressen egy száraz, hűvös helyet a közelben elérhető elektromos aljzattal, amely mentes az olyan akadályoktól, mint a falban futó vezetékek vagy csövek. Győződjön meg róla, hogy mind a porszívó fali tartót, mind a tartozék fali tartót a padlótól 120 cm magasságban szereli fel. Tartson 15 cm távolságot a két fali tartó között.
2. Fúrja ki a lyukakat: Jelölje meg a falon a két fali tartó furatainak helyét. Egy 5 mm-es fúrófejjel fúrjon kb. 40 mm mély lyukakat a megjelölt helyeken, majd helyezzen egy-egy tiplit minden furatba.
3. Szerelje fel a fali tartókat: Igazítsa a fali tartók furatait a falba fúrt lyukakhoz, majd rögzítse a fali tartókat a falhoz az önmetsző csavarokkal.

Megjegyzések:

- A tárolás zavartalansága érdekében szigorúan tartsa be az ábrán jelzett magassági követelményeket a két fali tartó felszerelésekor.
- A tartozék fali tartó legfeljebb 4 tartozékot képes befogadni.

- The accessory wall mount can hold 4 accessories.

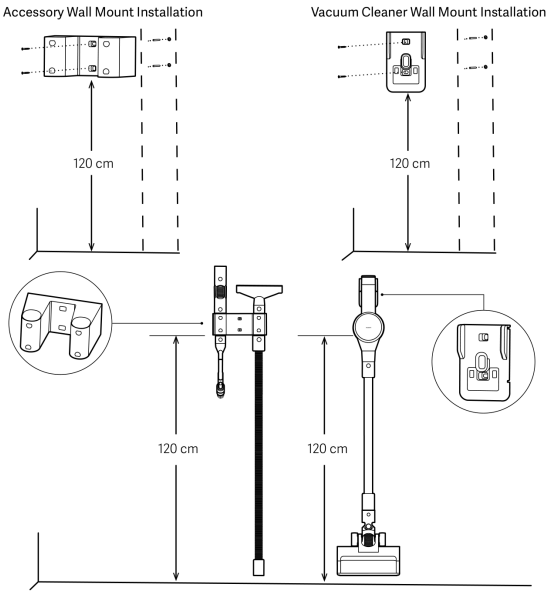

Tartozék fali tartó felszerelése (balra) és porszívó fali tartó felszerelése (jobbra), mindkettő 120 cm magasságban

Töltés

Porszívó töltése

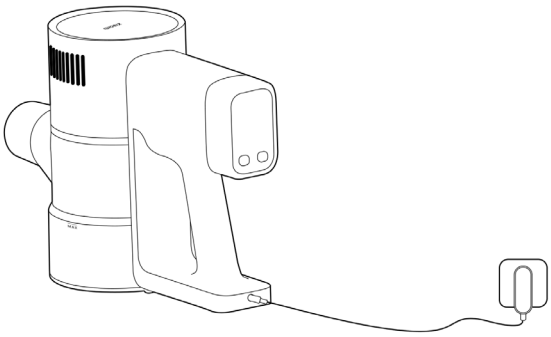

Porszívó töltése fali tartó segítségével

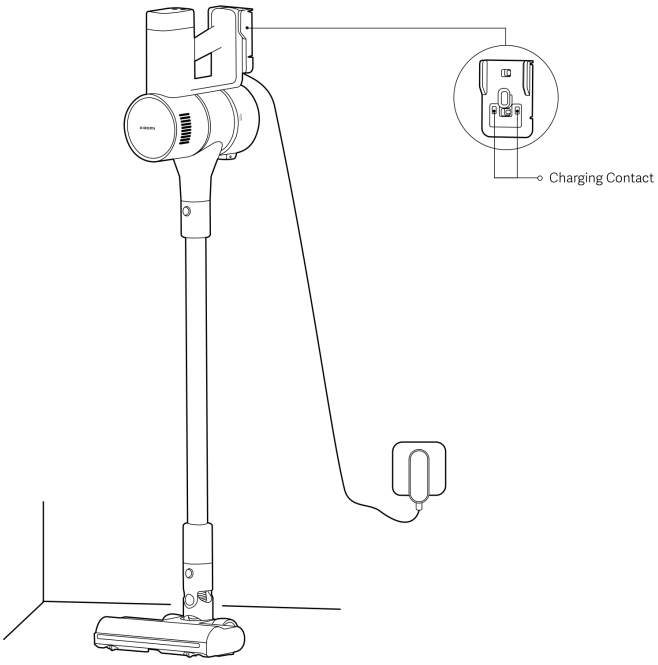

Töltőérintkező

Megjegyzések:

- Az első használat előtt töltse fel teljesen a porszívót. Ez körülbelül 3,5 órát vesz igénybe.
- A porszívó töltés közben nem használható.
- Teljes feltöltés után a porszívó eco üzemmódba kapcsol, és az akkumulátorszint-jelző kialszik.

- A hosszan tartó turbó üzemmódú porszívózás felmelegítheti az akkumulátort, ami megnövelheti a töltési időt. Ajánlott a porszívót töltés előtt 60 percig hagyni lehűlni.

Használat

Elektromos kefehenger (beépített világítással)

Márványpadlók, fapadlók és rövid szálú szőnyegek tisztítására alkalmas.

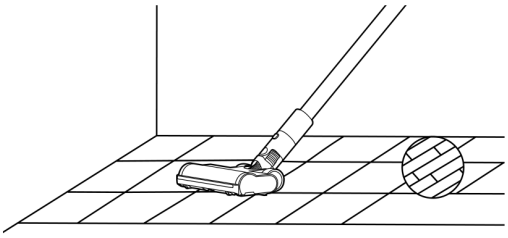

2 az 1-ben réskefe

Sarkok, kanapék és gépjárművek belső tereinek réseinek tisztítására alkalmas.

Megjegyzés: A lehetséges biztonsági kockázatok elkerülése érdekében ne tegye ki a porszívót közvetlen napfénynek, és ne tárolja magas hőmérsékletű környezetben, például nyáron egy gépkocsi belsejében.

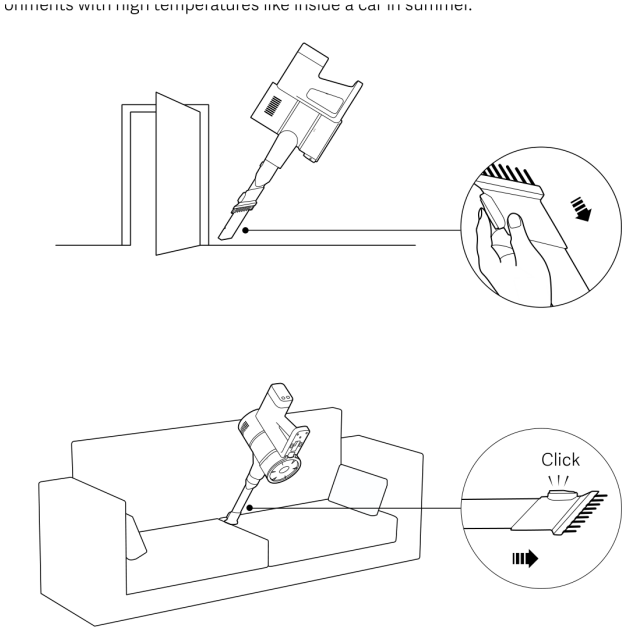

2 az 1-ben széles kefe

Billentyűzetek, függönyök, kanapék, mennyezetek, asztalok, pultok és gépjárművek belső tereinek tisztítására alkalmas.

Megjegyzés: A lehetséges biztonsági kockázatok elkerülése érdekében ne tegye ki a porszívót közvetlen napfénynek, és ne tárolja magas hőmérsékletű környezetben, például nyáron egy gépkocsi belsejében.

tential safety hazards, do not expose the vacuum cleaner to direct sunlight or st
:h high temperatures like inside a car in summer.

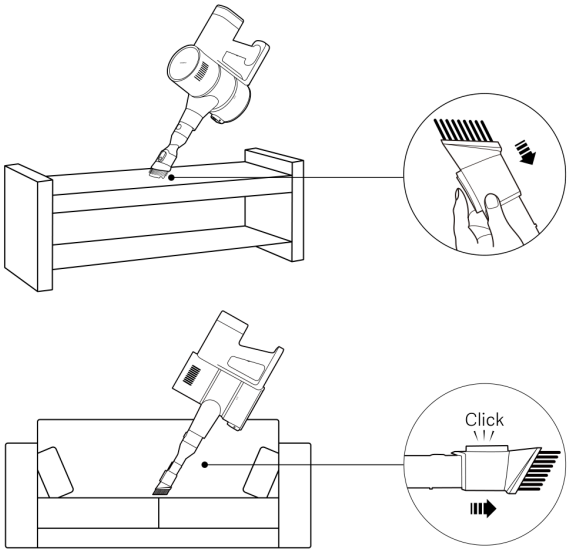

Kárpitkefe

Kanapék és matracok, illetve más textíliák portalanítására alkalmas.

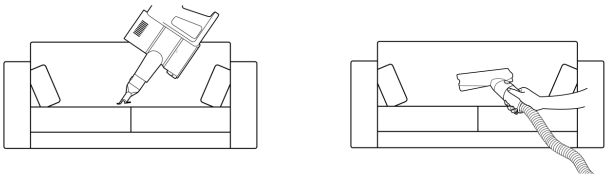

Hajlítható cső

Az elektromos kefehengerrel, a mini elektromos kefével és a hosszabbító rúddal együtt használva megváltoztatható a tisztítási szög.

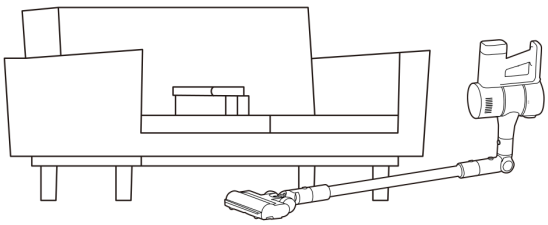

Hosszabbító tömlő

A 2 az 1-ben réskefével, a 2 az 1-ben széles kefével, a kárpitkefével és a kisállatkefével együtt használva hatékonyan megnöveli a tisztítási távolságot.

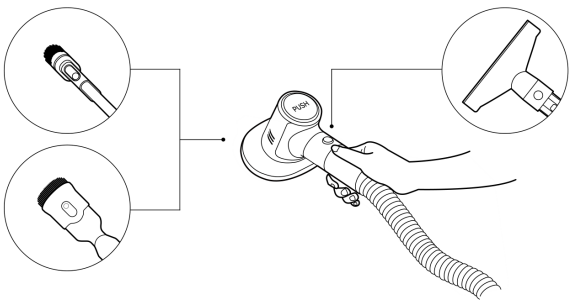

Mini elektromos kefe

Állatszőr és makacs szennyeződések eltávolítására alkalmas olyan textíliákról, mint a matracok és kanapék.

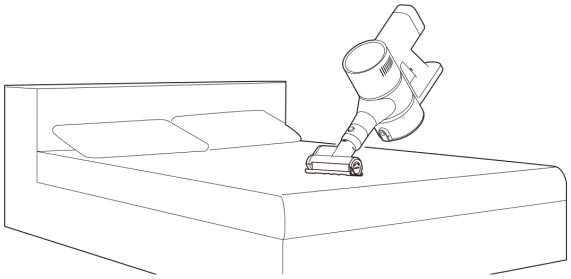

Kisállatkefe

Állatszőr eltávolítására alkalmas.

- Javasoljuk, hogy az állat szőrét óvatosan, a szőr növekedési irányában kefélje és tisztítsa.
- A mozgástér növeléséhez csatlakoztassa a hosszabbító tömlőt a porszívóhoz.
- Ha állatszőr gyűlik fel a kisállatkefe sörtéin, vegye le a kefét az állatról, és nyomja meg a PUSH gombot a szőr eltávolításához a sörtékről.

Óvintézkedések:

- Javasolt az eco vagy az automata üzemmód használata.
- Azonnal hagyja abba a kefélést, ha háziállata kellemetlenség vagy nyugtalanság jeleit mutatja.
- A kefélés során ügyeljen az emberek és a háziállatok biztonságára a veszélyek elkerülése érdekében.

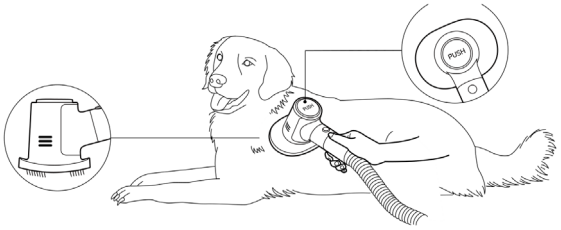

Ápolás és karbantartás

Óvintézkedések:

- Ápolás és karbantartás előtt húzza ki a tápegységet, és győződjön meg róla, hogy a porszívó ki van kapcsolva.
- A megfelelő működés és a jótállás érvényességének megőrzése érdekében mindig eredeti alkatrészeket használjon.
- Ha eltömődés keletkezik a szűrőben, az előszűrőben, az utószűrőben, a hosszabbító rúdban, a hajlítható csőben, a hosszabbító tömlőben, a 2 az 1-ben réskefében, a 2 az 1-ben széles kefében, a kárpitkefében vagy a kisállatkefében, a porszívó leáll. Kapcsolja ki, tisztítsa meg, majd csak ezután használja újra.
- Ha az elektromos kefehenger vagy a mini elektromos kefe eltömődik, az leáll, de maga a porszívó tovább működik. Kapcsolja ki a porszívót az elektromos kefehenger vagy a mini elektromos kefe megtisztításához, majd használja tovább.
- Tisztítás előtt vegye le a kefefejet a porszívóról, hogy elkerülje a porszívó véletlen bekapcsolását, amely sérülést okozhat.
- Ha a porszívót hosszabb ideig nem használja, töltse fel teljesen, húzza ki a tápellátásból, majd tárolja hűvös, alacsony páratartalmú, közvetlen napfénytől védett helyen.
- Az akkumulátor túlzott lemerülésének elkerülése érdekében legalább háromhavonta töltse fel a porszívót.

Porszívó tisztítása

Törölje át a porszívót puha, száraz ruhával.

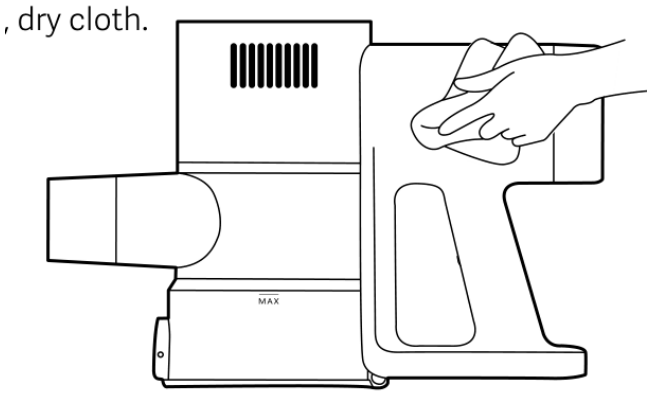

Portartály tisztítása

A porszívó tisztítási teljesítménye csökken, ha a portartály megtelik a „MAX” jelzésig. A teljesítmény visszaállításához ürítse ki a portartályt: tartsa a portartályt egy szemeteskuka fölé, majd nyomja meg a porürítő gombot a tartalom kiürítéséhez.

Figyelem: A portartály tisztítása előtt kapcsolja ki a porszívót, húzza ki a tápellátásból, és vegye le a hosszabbító rudat.

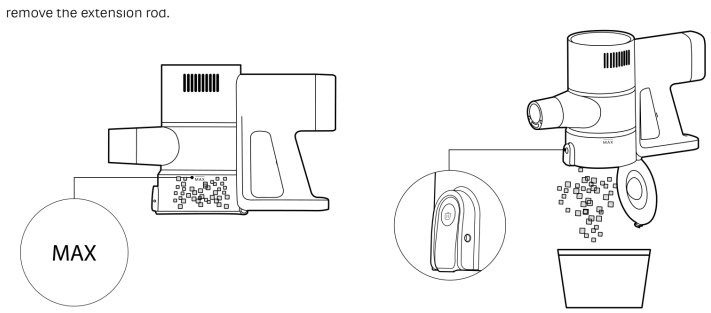

Szűrőegység tisztítása

1. Oldja ki a portartály reteszét, és az ábrán látható módon vegye ki a portartályt kifelé húzva.

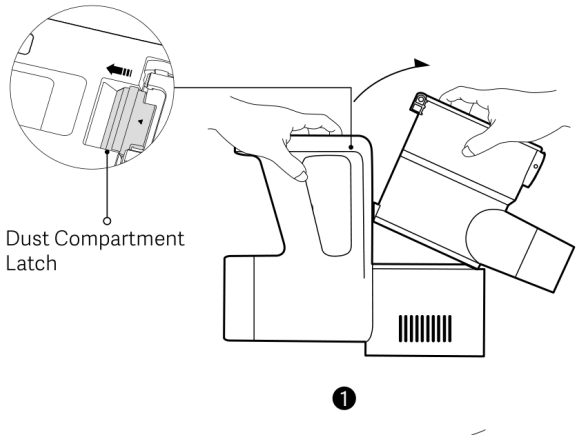

Portartály retesze

2. Vegye ki az előszűrőt, emelje meg a szűrő fogantyúját, és fordítsa el a szűrőt a nyitott lakat jelig az ábrán látható módon, hogy kivegye.

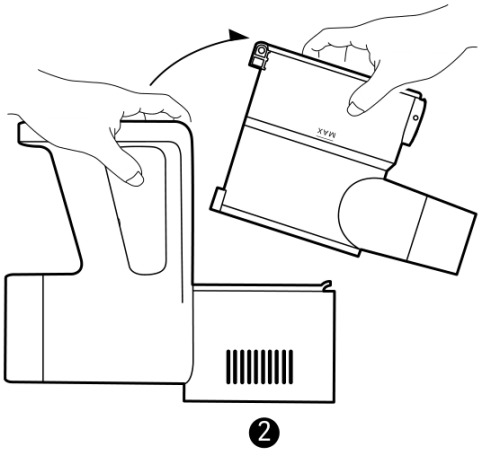

2. Remove the pre-filter, lift the filter handle, and rotate the filter to 🔒 to remove it as illustrated.

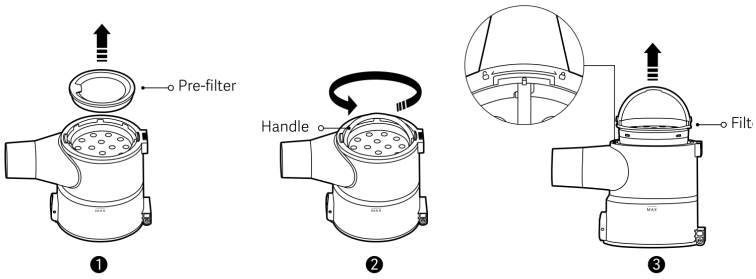

Előszűrő · Fogantyú · Szűrő

3. Fordítsa el az utószűrőt az óramutató járásával ellentétes irányba a nyitott lakat jelig, hogy kivegye.

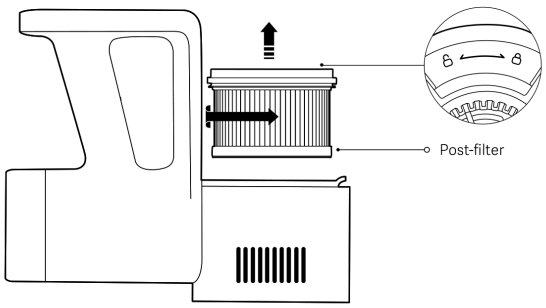

Utószűrő

4. Öblítse le a szűrőt, az előszűrőt és az utószűrőt, majd hagyja őket legalább 24 órán át teljesen megszáradni.

Megjegyzések:

- Soha ne áztassa be az előszűrőt és az utószűrőt.
- Az utószűrő tisztításakor öblítse át többször, és finoman ütögesse meg a szélét, hogy eltávolítsa a port és a szennyeződéseket, amíg tiszta nem lesz.
- Ne tisztítsa az előszűrőt és az utószűrőt kézzel, kefével vagy éles tárggyal, nehogy megsérüljön.
- Ha a szívóerő az előszűrő és az utószűrő megtisztítása után is jelentősen csökkent marad, próbálja meg beszerezni és kicserélni azokat eredeti alkatrészekre.

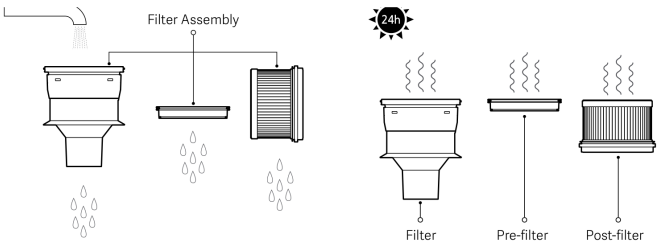

Szűrőegység: szűrő, előszűrő, utószűrő — öblítés folyó víz alatt, majd legalább 24 órás szárítás

Szűrőegység felszerelése

1. Igazítsa a szűrő fogantyúját a nyitott lakat jelhez, és helyezze a szűrőt függőlegesen a portartályba.
2. Tartsa a szűrő fogantyúját, és fordítsa el a szűrőt a zárt lakat jelig.
3. Szerelje be az előszűrőt úgy, hogy az elülső oldala felfelé nézzen.
4. Helyezze be az utószűrőt a porszívóba, és fordítsa el a zárt lakat jelig.
5. Szerelje vissza a portartályt, és győződjön meg róla, hogy megfelelően rögzült.

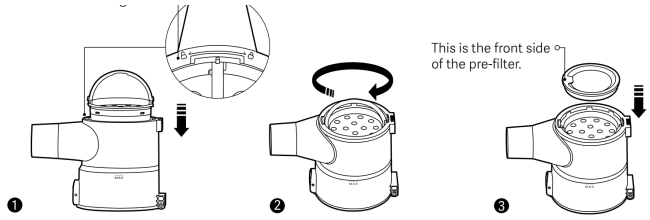

Nyitási jelölés · Ez az előszűrő elülső oldala

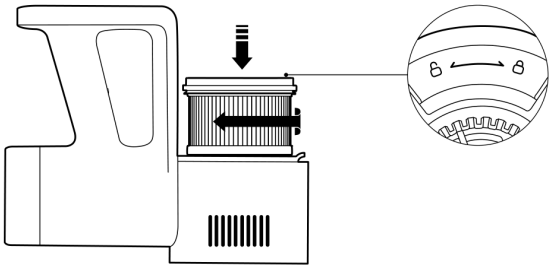

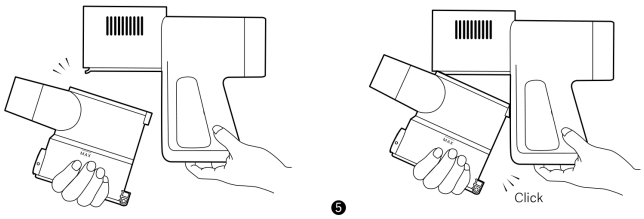

Elektromos kefehenger tisztítása

1. Fordítsa fejjel lefelé az elektromos kefehengert, nyomja meg a kefehenger kioldógombját, és vegye ki a kefehengert.

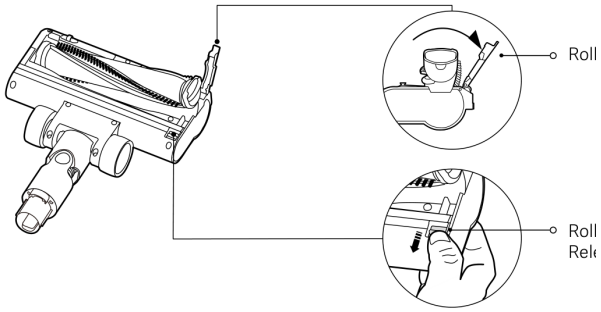

Kefehenger zár · Kefehenger kioldógomb

2. Törölje tisztára a szívónyílást és az átlátszó fedelet száraz ruhával vagy papírtörlővel.
3. Vágja el a kefehenger köré tekeredett hajszálakat, majd tisztítsa meg.

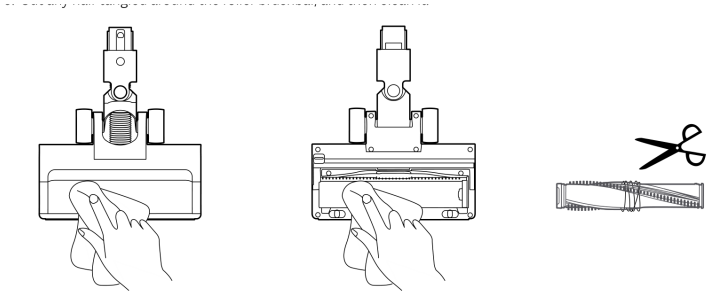

4. Szerelje vissza a kefehengert a megfelelő irányban, az ábrán látható módon, majd nyomja meg a kefehenger zárját a rögzítéshez.

Figyelem: Ne tisztítsa az elektromos kefehengert vízzel, mivel beépített motorral rendelkezik.

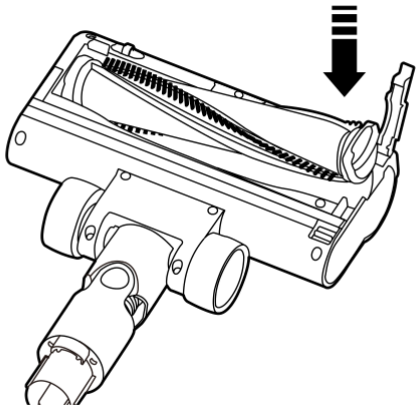

Mini elektromos kefe tisztítása

1. Fordítsa el a kefehengert a nyitott lakat jelig egy megfelelő szerszám segítségével, hogy eltávolítsa.

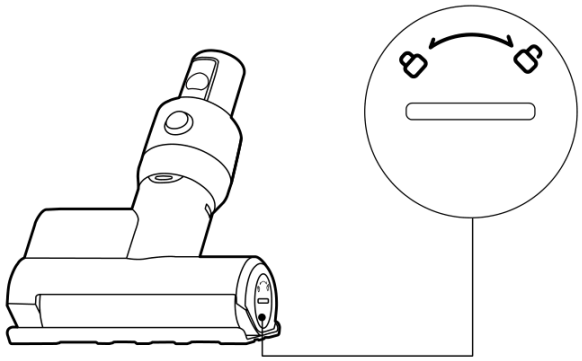

2. Törölje tisztára a szívónyílást és az átlátszó fedelet száraz ruhával vagy papírtörlővel.
3. Vágja el a kefehenger köré tekeredett hajszálakat, majd tisztítsa meg.

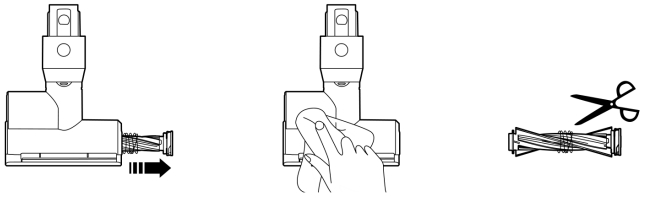

4. Szerelje vissza a kefehengert, és fordítsa el a zárt lakat jelig.

Figyelem: Ne tisztítsa a mini elektromos kefét vízzel, mivel beépített motorral rendelkezik.

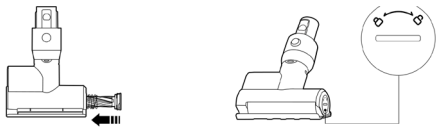

Porérzékelő tisztítása

Törölje tisztára a porérzékelőt száraz ruhával vagy papírzsebkendővel.

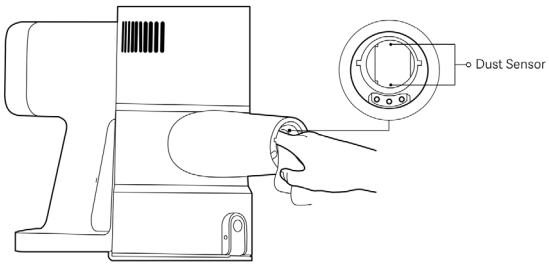

Porérzékelő

Hibaelhárítás

Ha a porszívó meghibásodik, a kijelzőn megjelenik a megfelelő hibajelzés. A megoldásokat lásd az alábbi táblázatban.

Hibajelzés a kijelzőn	Lehetséges ok	Megoldás
Légcsatorna-eltömődés jel	A légcsatorna eltömődött.	Ellenőrizze és tisztítsa meg a portartályt, a szűrőt, az előszűrőt, az utószűrőt, a hosszabbító rudat, a hosszabbító tömlőt vagy a kefefejet.
Kefehenger-eltömődés jel	A kefehenger összegabalyodott.	Ellenőrizze és tisztítsa meg a kefehengert.
Figyelmeztető háromszög	Az akkumulátor túlmelegedés elleni védelme aktiválódott.	Várja meg, amíg az akkumulátor hőmérséklete normalizálódik, majd próbálja újra használni.
Figyelmeztető háromszög	A kijelzőn E0, E1, E2, E3 vagy E4 hibakód jelenik meg.	Forduljon az ügyfélszolgálathoz.
Porérzékelő jel	A porérzékelő szennyezett.	Törölje tisztára a porérzékelőt, és próbálja újra.

Gyakori problémák

Probléma	Lehetséges ok	Megoldás
A porszívó nem működik.	Lemerült az akkumulátor.	Töltse fel a porszívót használat előtt.
	A szívónyílás, a légcsatorna, az előszűrő vagy az utószűrő eltömődött.	Azonnal ellenőrizze és tisztítsa meg.
	A szűrő, az előszűrő vagy az utószűrő nincs megfelelően beszerelve.	Ellenőrizze, és szerelje be megfelelően.
	Az akkumulátor túlmelegedés elleni védelme aktiválódott.	Várja meg, amíg az akkumulátor hőmérséklete normalizálódik, majd próbálja újra használni.
Csökken a szívóerő.	A portartály megtelt, vagy az előszűrő/utószűrő eltömődött.	Azonnal ellenőrizze és tisztítsa meg.
	A kefefej összegabalyodott.	Tisztítsa meg a kefefejet.
Rövid az akkumulátor üzemideje.	Az akkumulátor nincs teljesen feltöltve.	Töltse fel a porszívót használat előtt.
	A portartály megtelt, vagy az előszűrő/utószűrő eltömődött.	Azonnal ellenőrizze és tisztítsa meg.
	A kefefej összegabalyodott.	Tisztítsa meg a kefefejet.

Probléma	Lehetséges ok	Megoldás
A kefehenger nem forog.	A kefehengert idegen tárgy akadályozza.	Távolítsa el az idegen tárgyat, majd próbálja újra.
	A kefefejen vagy a hosszabbító rúdon lévő vezető érintkezők szennyezettek.	Kapcsolja ki a porszívót, és vegye le a kefefejet. Törölje tisztára a vezető érintkezőket puha, száraz ruhával, majd próbálja újra.
A porszívó nem tölthető.	A használt tápegység nem eredeti.	A porszívó töltéséhez kizárólag eredeti tápegységet használjon.
Az akkumulátor lassan töltődik.	Az akkumulátor túlmelegedés elleni védelme aktiválódott.	Várja meg, amíg az akkumulátor hőmérséklete normalizálódik, majd próbálja újra használni.

Megjegyzés: Ha a probléma továbbra is fennáll, forduljon az ügyfélszolgálathoz.

Műszaki adatok

Xiaomi G30 Max porszívó

Jellemző	Érték
Név	Vezeték nélküli porszívó
Típus	E203
Névleges feszültség	28,8 V⎓
Névleges teljesítmény	700 W
Töltési feszültség	35,0 V⎓
Nettó tömeg	5,1 kg
Energiafogyasztás kikapcsolt állapotban	≤0,5 W
A kikapcsolt állapot eléréséhez szükséges idő	≤20 perc

Elektromos kefehenger (beépített világítással)

Jellemző	Érték
Típus	E203-DS
Névleges feszültség	28,8 V⎓
Névleges teljesítmény	30 W

Mini elektromos kefe

Jellemző	Érték
Típus	E203-MN
Névleges feszültség	28,8 V⎓
Névleges teljesítmény	10 W

Tápegység

Jellemző	Érték
Gyártó	Zhongshan Baolijin Electronic Co., Ltd.
Típus	BLJ48WF350130P-V
Névleges bemenet	100–240 V~ 50/60 Hz, 1,2 A
Névleges kimenet	35,0 V⎓ 1,3 A, 45,5 W

Jellemző	Érték
Átlagos aktív hatásfok	87,74%
Hatásfok alacsony (10%) terhelésnél	80,47%
Üresjárati energiafogyasztás	0,09 W

Környezetvédelmi tájékoztató

Ennek a porszívónak az újratölthető lítium-ion akkumulátorcsomagja olyan vegyi anyagokat tartalmaz, amelyek szennyezhetik a környezetet. A porszívó ártalmatlanítása előtt vegye ki az akkumulátort, és egy megfelelő újrahasznosító létesítményben helyezze el.

- Az akkumulátort a készülék selejtezése előtt el kell távolítani.
- Az akkumulátor eltávolításakor a készüléket le kell választani a hálózati tápellátásról.
- Az akkumulátort biztonságosan kell ártalmatlanítani.

Óvintézkedések:

- Az eltávolítás előtt győződjön meg róla, hogy a porszívó le van választva a tápellátásról, és az akkumulátor teljesen lemerült.
- Vigye az eltávolított akkumulátort szakszerű újrahasznosító létesítménybe a megfelelő ártalmatlanítás érdekében.
- Ne hagyja az akkumulátort magas hőmérsékletű környezetben, mert felrobbanhat.
- Akkumulátorszivárgás esetén kerülje az érintkezést a folyadékkal. Ha a folyadék szembe kerül, alaposan öblítse ki, és azonnal forduljon orvoshoz.

Az akkumulátor eltávolításának és beszerelésének lépései

1. Távolítsa el az öt csavart a porszívó alsó részéről, majd válassza le az alsó fedelet és a töltőkábel-köteg csatlakozóját az áramköri lapról.
2. Vegye le a porszívó hátsó fedelét, és húzza ki a töltőkábel-köteg csatlakozóját az áramköri lapból.
3. Vegye le a kijelzőpanel-egységet, és válassza le a kábelköteg csatlakozóját.
4. Távolítsa el az egy csavart a porszívó elülső fedeléről, és csúsztassa lefelé az elülső fedél eltávolításához.
5. Vegye le a külső burkolatot, és húzza ki a kábelköteg csatlakozóját a külső burkolat és az akkumulátorcsomag között.
6. Távolítsa el a két csavart, amely az akkumulátorcsomagot a motorfedél-egységhez rögzíti, majd vegye ki az akkumulátorcsomagot.
7. Csatlakoztassa az új akkumulátorcsomagot a motorfedél-egységhez a patenttal, majd rögzítse két csavarral.
8. Csatlakoztassa az új akkumulátorcsomagot a külső burkolat kábelköteg-csatlakozójához, majd illessze be a külső burkolatba.
9. Csúsztassa felfelé a helyére az elülső fedélpanelt, és rögzítse egy csavarral.
10. Szerelje az áramköri lapra a kijelző kábelköteg-csatlakozóját, majd szerelje fel a hátsó fedélpanelt.
11. Csatlakoztassa a töltőkábel-köteg csatlakozóját a porszívó alsó fedeléhez, és rögzítse öt csavarral.
12. Csatlakoztassa a kijelző kábelköteg-csatlakozóját az új akkumulátorcsomaghoz, majd szerelje fel a kijelzőpanel-egységet.

Jótállási tájékoztató

EZ A JÓTÁLLÁS KONKRÉT JOGOKAT BIZTOSÍT ÖNNEK, ÉS ELŐFORDULHAT, HOGY AZ ÖN ORSZÁGÁNAK, TARTOMÁNYÁNAK VAGY ÁLLAMÁNAK JOGSZABÁLYAI TOVÁBBI JOGOKAT IS BIZTOSÍTANAK. VALÓBAN, EGYES ORSZÁGOKBAN, TARTOMÁNYOKBAN VAGY ÁLLAMOKBAN A FOGYASZTÓVÉDELMI JOG MINIMÁLIS JÓTÁLLÁSI IDŐSZAKOT ÍRHAT ELŐ. A JOGSZABÁLYOK ÁLTAL MEGENGEDETTEKEN TÚL A XIAOMI NEM ZÁRJA KI, KORLÁTOZZA VAGY FÜGGESZTI FEL AZ ÖNT ESETLEG MEGILLETŐ EGYÉB JOGOKAT. JOGAI TELJES KÖRŰ MEGÉRTÉSE ÉRDEKÉBEN JAVASOLJUK, HOGY TÁJÉKOZÓDJON AZ ÖN ORSZÁGÁNAK VAGY ÁLLAMÁNAK JOGSZABÁLYAIBÓL.

1. Korlátozott termékjótállás

A Xiaomi szavatolja, hogy a termékek a jótállási időszak alatt, normál használat és a vonatkozó termék-használati útmutatónak megfelelő használat mellett mentesek az anyag- és megmunkálási hibáktól. A törvényes szavatossághoz kapcsolódó időtartamot és feltételeket a vonatkozó helyi jogszabályok határozzák meg. A fogyasztói jótállási előnyökről bővebb információért kérjük, látogasson el a Xiaomi hivatalos weboldalára: https://www.mi.com/global/support/warranty

A Xiaomi szavatolja az eredeti vásárlónak, hogy Xiaomi terméke a fent említett időszakon belül, normál használat mellett mentes lesz az anyag- és megmunkálási hibáktól.

A Xiaomi nem garantálja, hogy a termék működése megszakítás- vagy hibamentes lesz.

A Xiaomi nem vállal felelősséget a termék használatára vonatkozó utasítások be nem tartásából eredő károkért.

2. Jogorvoslatok

Ha a jótállási időszakon belül hardverhiba merül fel, és a Xiaomi érvényes reklamációt kap, a Xiaomi választása szerint (1) díjmentesen megjavítja a terméket, (2) kicseréli a terméket, vagy (3) visszatéríti a termék árát, az esetleges szállítási költségek kivételével.

3. A jótállási szolgáltatás igénybevétele

A jótállási szolgáltatás igénybevételéhez a terméket eredeti csomagolásában, vagy azzal egyenértékű védelmet nyújtó csomagolásban kell eljuttatnia a Xiaomi által megadott címre. Amennyiben az alkalmazandó jogszabályok ezt nem tiltják, a Xiaomi a jótállási szolgáltatás igénybevétele előtt kérheti a vásárlást igazoló dokumentum bemutatását és/vagy a regisztrációs követelmények teljesítését.

4. Kizárások és korlátozások

Eltérő Xiaomi rendelkezés hiányában ez a korlátozott jótállás kizárólag a Xiaomi által vagy a Xiaomi számára gyártott, a védjegyekről, a kereskedelmi névről vagy a „Xiaomi”, illetve „Mi” logóról azonosítható termékekre vonatkozik.

A korlátozott jótállás nem vonatkozik az alábbiakra: (a) természeti csapás okozta kár, például villámcsapás, tornádó, árvíz, tűz, földrengés vagy más külső ok; (b) gondatlanság; (c) kereskedelmi célú használat; (d) a termék bármely részének átalakítása vagy módosítása; (e) nem Xiaomi termékekkel való együttes használat okozta kár; (f) baleset, helytelen vagy nem rendeltetésszerű használat okozta kár; (g) a Xiaomi által megengedett vagy szándékolt felhasználási módtól eltérő üzemeltetés, illetve nem megfelelő feszültség vagy tápegység használata okozta kár; vagy (h) olyan szervizelés (beleértve a frissítéseket és bővítéseket) okozta kár, amelyet nem a Xiaomi képviselője végzett.

Az Ön felelőssége, hogy biztonsági másolatot készítsen minden olyan adatról, szoftverről vagy egyéb anyagról, amelyet a terméken tárolt vagy megőrzött. Valószínű, hogy a berendezésen lévő adatok, szoftverek vagy egyéb tartalmak a szervizelési folyamat során elvesznek vagy újraformázásra kerülnek. A Xiaomi nem vállal felelősséget semmilyen adat- vagy tartalomvesztésért.

Semmilyen Xiaomi viszonteladó, ügynök vagy alkalmazott nem jogosult e korlátozott jótállás módosítására, kiterjesztésére vagy kiegészítésére. Ha bármely feltétel jogellenesnek vagy érvényesíthetetlennek bizonyul, ez nem érinti a fennmaradó feltételek jogszerűségét vagy érvényesíthetőségét.

Amennyiben a jogszabályok ezt nem tiltják, vagy a Xiaomi másként nem vállalja, ez a korlátozott jótállás kizárólag a Xiaomi által vagy a Xiaomi számára gyártott, azonosítható termékekre vonatkozik; a nem hivatalos Xiaomi-viszonteladótól vásárolt termékekre a jelen jótállás nem terjed ki. Az alkalmazandó jogszabályok szerint Önt megillethetik a terméket értékesítő nem hivatalos viszonteladó által vállalt jótállások. Ezért a Xiaomi javasolja, hogy forduljon ahhoz a kereskedőhöz, akitől a terméket vásárolta.

A jelen jótállás Hongkongban és Tajvanon nem alkalmazandó.

5. Vélelmezett (törvényes) jótállások

Amennyiben az alkalmazandó jogszabályok másként nem rendelkeznek, minden vélelmezett jótállás (beleértve az eladhatóságra és egy adott célra való alkalmasságra vonatkozó jótállásokat is) időtartama legfeljebb a jelen korlátozott jótállás időtartamára korlátozódik. Egyes joghatóságok nem teszik lehetővé a vélelmezett jótállás időtartamának korlátozását, ezért előfordulhat, hogy a fenti korlátozás az Ön esetében nem alkalmazható.

6. Kárfelelősség korlátozása

Amennyiben az alkalmazandó jogszabályok másként nem rendelkeznek, a Xiaomi nem vállal felelősséget a balesetek által okozott, közvetett, különleges vagy következményi károkért, ideértve többek között az elmaradt haszonból, bevételből vagy adatvesztésből eredő károkat, a kifejezett vagy vélelmezett jótállás vagy feltétel megszegéséből eredő károkat, illetve bármely más jogi elméleten alapuló károkat is, még akkor sem, ha a Xiaomit tájékoztatták az ilyen károk lehetőségéről. Egyes joghatóságok nem teszik lehetővé a különleges, közvetett vagy következményi károk kizárását vagy korlátozását, ezért előfordulhat, hogy a fenti korlátozás vagy kizárás az Ön esetében nem alkalmazandó.

7. Xiaomi elérhetőségek

Ügyfeleink a következő weboldalon tájékozódhatnak: https://www.mi.com/global/support/warranty

Az ügyfélszolgálati kapcsolattartó lehet bármely, a Xiaomi hivatalos szervizhálózatához tartozó személy, a Xiaomi hivatalos forgalmazója, vagy az a végső eladó, akitől a terméket vásárolta. Kétség esetén forduljon a Xiaomi által megjelölt illetékes személyhez.

Gyártói és forgalmazói adatok

Gyártó:

Xiaomi Communications Co., Ltd.

Cím: #019, 9. emelet, 6. épület, Xi'erqi Middle Road 33., Haidian kerület, Peking, 100085, Kína

További információért látogasson el a www.mi.com weboldalra.

Használati útmutató verziója: V2.0

EU képviselő:

Xiaomi Technology Netherlands B.V.

Prinses Beatrixlaan 582, 2595BM, Hága, Hollandia

contact@support.mi.com