Compact Hair Dryer H101

hajszárító

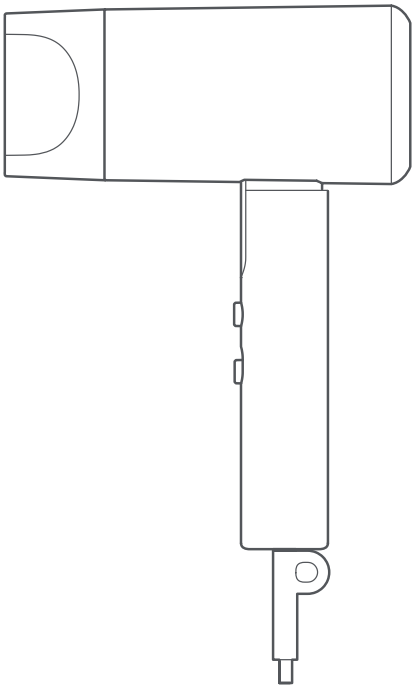

Felhasználói kézikönyv

Óvintézkedések

A meghibásodás, áramütés, sérülés, tűz, halál, valamint a berendezésekben, vagy az ingatlanban bekövetkező károsodások kockázatának csökkentése érdekében, tartsa be az alábbi biztonsági előírásokat!

- A készüléket 8 éves, vagy annál idősebb gyermekek, valamint csökkent fizikai, érzékszervi, szellemi képességekkel rendelkező, vagy tapasztalat és ismeretek hiányában élő személyek csak akkor használhatják, ha felügyeletet, vagy a készülék biztonságos használatáról oktatást kaptak és megértették a veszélyeket!
- A gyermekek nem játszhatnak a készülékkel!
- A gyermekek felügyelet nélkül nem végezhetnek tisztítást és karbantartást!
- Ha a tápkábel sérült, a veszély elkerülése érdekében szakemberrel ki kell kicseréltetni!
- Ne használja a készüléket, ha a csatlakozó meglazult az elektromos aljzatban, mert égési sérüléseket, áramütést, vagy rövidzárlatot okozhat!
- Ne csatlakoztassa, húzza ki a tápkábelt nedves kézzel, mert áramütést okozhat!
- Ügyeljen rá, hogy a tápkábel ne legyen megcsavarodva!
- Ne rongálja, ne alakítsa át, ne törje meg, ne csavarja, ne helyezzen rá nehéz tárgyakat, és ne nyomja össze a tápkábelt!
- Ne rakja le bekapcsolt állapotban a hajszárítót a levegőbeömlő nyílására, mert a túlmelegedhet és tüzet okozhat!
- Ne takarja el és ne helyezzen idegen tárgyakat a levegőnyílásokra!
- Fürdőszobai használat után mindig húzza ki a csatlakozódugót, mivel a víz közelsége, a készülék kikapcsolása esetén is, veszélyt jelent!
- Ne merítse vízbe a hajszárítót!
- Ne a hajszárítót túl nedves környezetben!
- A hajszárítót mindig tartsa szárazon, ne tárolja nedves környezetben!
- Ne használja a hajszárítót nedves kézzel, mert áramütést okozhat!
- Ne használja a hajszárítót ásványolaj, vagy más gyúlékony anyag (illóanyagok, hígítók, spray-k) közelében, mert robbanást, rövidzárlatot okozhat!
- Ne hagyja bekapcsolva a hajszárítót!
- Használat után ne tekerje a tápkábelt a hajszárító teste köré. Ez a hálózati kábel törését okozhatja!
- A hajszárítót gyermekektől elzárva tárolja, a készülék nem játékszer!
- Ne javítsa, szerelje szét, a készüléket! Csak szakember nyúlhat hozzá!
- Ne használja fürdőkád, zuhanyzó, medence, vagy egyéb vizet tartalmazó edények közelében!
- Ne a kábelnél fogva húzza ki a konnektorból a hálózati csatlakozót! Ellenkező esetben a tápkábel megtörhet, elszakadhat, és rövidzárlatot okozhat.
- Ügyeljen rá, hogy a hálózati csatlakozót teljesen, ütközésig dugja be a konnektorba!
- Figyeljen, hogy a hálózati feszültség AC 220-240 V legyen!
- Közvetlenül a fali elektromos konnektorba csatlakoztassa, ne használjon hosszabbítót!
- Meghibásodás esetén (nincs légfúvás, gyakori leállás, túlmelegedés, füst), azonnal állítsa le és húzza ki a tápkábelt!

A hajszárító túlmelegedés elleni védelemmel van ellátva, ami automatikusan kikapcsolja az áramellátást, ha a hőmérséklet túl magas lesz. Ilyenkor azonnal kapcsolja le és húzza ki a hálózati csatlakozóból! Várjon, amíg lehűl, mielőtt újra használná! Az ismételt használat előtt ellenőrizze, hogy a levegő be- és kimeneti nyílások nincsenek-e eltömődve!

- Használat közben a kiáramló levegő és a légszűkítő felforrósodhat, ezért vigyázzon, hogy ne érjen hozzá!
- Kerülje a hajszárító leejtését, illetve az erős ütését!
- Ne használja a hajszárítót, ha a légbeömlő rács sérült, különben a hajat szívhatja, bekaphatja a ventilátor!
- Ne használja a hajszárítót gyermekek esetében!
- Ne tárolja hajszárítót megcsavarodott tápkábellel!
- A készülék csak szárításra, és csak tiszta hajra használható! Ne használja háziállatoknál, ne szárítson vele cipőt, ruházatot!

Áttekintés

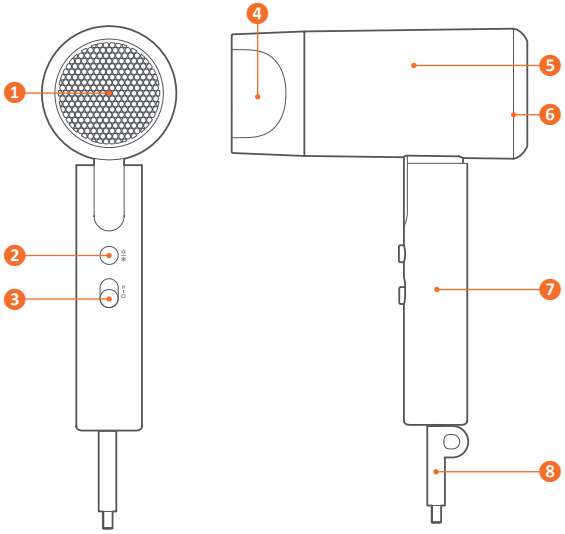

1. Légkiömlő nyílás
2. Hőmérséklet gomb
   - Forró
   - Hideg
3. Be/kikapcsológomb
   - magas fokozat
   - alacsony fokozat
   - KI
4. Szűkítőfúvóka
5. Légcsatorna
6. Légbeömlő nyílás
7. Markolat
8. Tápkábel

Használat

A szűkítőfúvóka felszerelése és eltávolítása

A szűkítőfúvóka 360 fokban körbeforgatható. Az eltávolításához fogja meg erősen, majd vegye le a testről! A felszereléséhez igazítsa az alját a testhez, majd enyhén nyomja a helyére! Egy kattanást hall, ha biztonságosan telepítve van.

Az égési sérülések elkerülése érdekében használat közben ne érintse meg a szűkítőfúvókát!

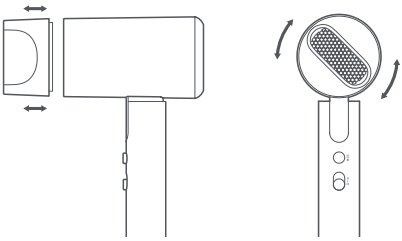

Csatlakoztassa a tápkábelt a konnektorhoz, majd állítsa a bekapcsológombot a kívánt fokozatnak megfelelően! Alacsony fokozatba állítva, a hajszárító kis sebességgel, enyhe légáramlással működik. Magas fokozatba állítva, a hajszárító nagy sebességgel, erős légáramlással működik.



A levegő hőmérsékletének változtatásához nyomja meg a hőmérséklet gombot!

Használat közben tartsa a haját legalább 10 cm távolságra a légbeömlő nyílásától, hogy csökkentse annak a kockázatát, hogy a hajat beszívja! Ügyeljen arra, hogy a haját legalább 3 cm távolságra tartsa a légkivezető nyílástól, hogy elkerülje a túlmelegedés okozta károsodást!



Használat után állítsa a bekapcsológombot kikapcsolt helyzetbe, és húzza ki a tápkábelt!

Tisztítás és karbantartás

Tisztítás előtt mindig ellenőrizze, hogy a hajszárító ki van-e kapcsolva, és a tápkábel legyen kihúzva!
Használjon törölközőt, vattapamacsot, vagy kis kefét a levegőnyílások rendszeres tisztán tartásához!
A készülék károsodása elkerülésének érdekében ne kaparja körömmel, vagy éles tárggyal a levegőnyílásokat!
Ne használjon alkoholt, körömlakklemosót, vagy egyéb tisztítószert a tisztításhoz, mert ezek meghibásodást, repedést, fakulást okozhatnak!

Műszaki paraméterek

- 1600 W fogyasztás
- 1,7 m kábelhossz
- AC 220-240 V, 50/60 Hz
- Méretek: 160×70×212 mm
- Súly: 433 g

A termék jellemzői, technikai paraméterei, a kezelés, irányítás módja, valamint a csomag tartalma előzetes értesítés nélkül megváltozhatnak.