XIAOMI

Smart Camera C300 okoskamera

Használati útmutató

A termék használata előtt olvassa el ezt a használati útmutatót, és őrizze meg későbbi felhasználásra.

A termék áttekintése

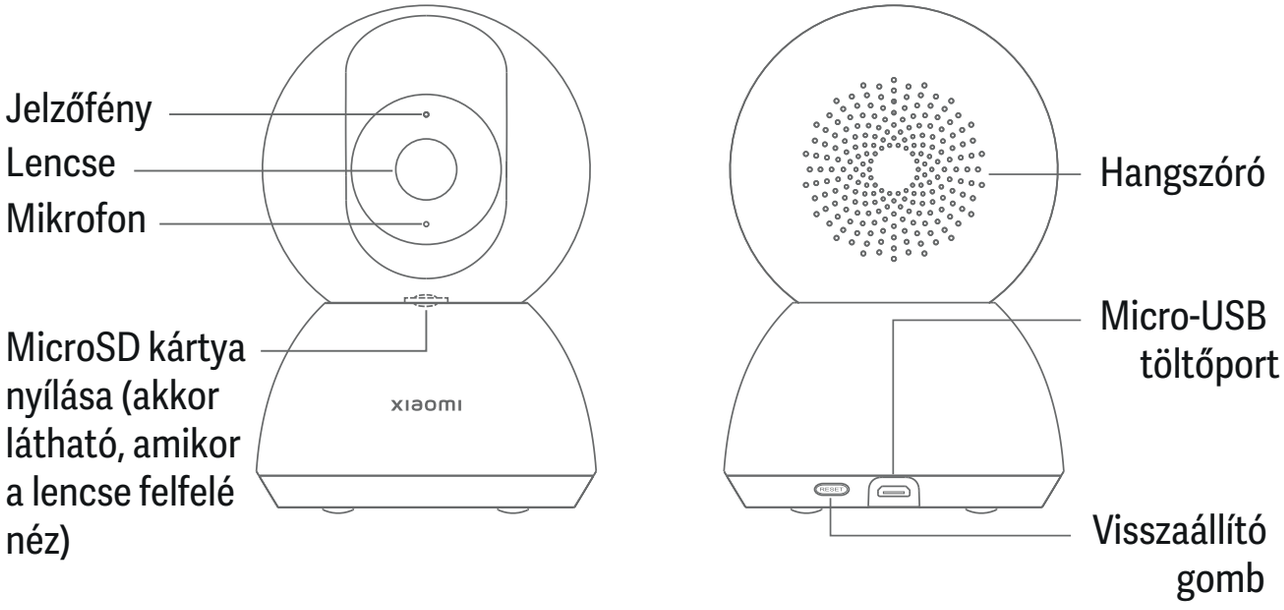

Elölnézet *Hátulnézet*

A csomag tartalma: Xiaomi Smart Camera C300, töltőkábel, falraszerelési készlet, használati útmutató, jótállási lap

Megjegyzés: A használati útmutatóban szereplő ábrák a termékről, tartozékokról és a felhasználói felületről csak tájékoztató jellegűek. A tényleges termék és funkciók a termék fejlesztései következtében eltérhetnek.

A termék áttekintése

A Xiaomi Smart Camera C300 okoskamerát elhelyezheti vízszintes felületeken (például íróasztalon, étkező- vagy dohányzóasztalon), de felszerelheti a falra is.

Kamera falra szerelése:

1. Először egy ceruzával jelölje meg a furatok helyét, amelyeken keresztül a kamera talpát rögzíteni fogja, majd fúrjon a megjelölt helyekre két furatot. A furatok kb. 6 mm átmérőjűek és kb. 30 mm mélyek legyenek.

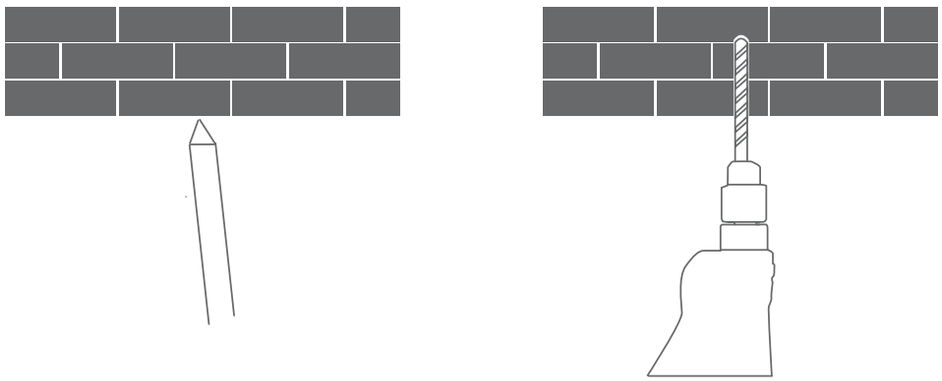

2. Mindkét furatba helyezzen műanyag tiplit.

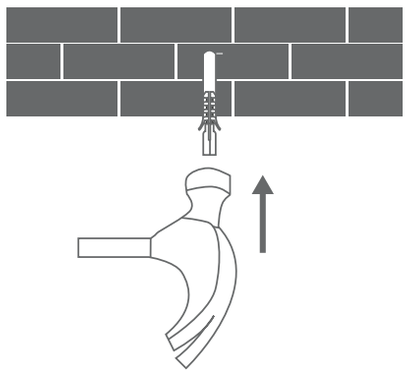

3. Helyezze fel a talpat úgy, hogy a nyíl jelölések előre mutassanak, majd igazítsa a furatokhoz. Helyezze be a csavarokat, majd csavarja be őket a tiplikbe egy Philips fejű csavarhúzóval.

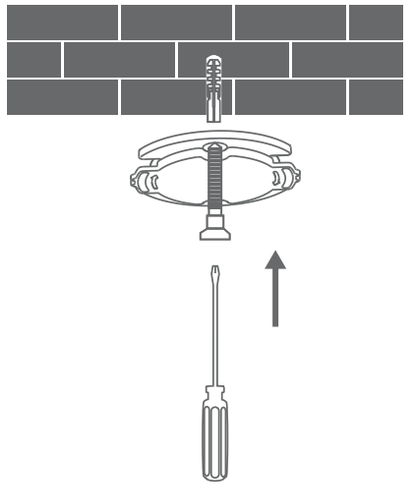

4. Igazítsa a kamera alján lévő mélyedéseket a talp emelt részéhez, majd az óramutató járásával megegyező irányba elfordítva rögzítse rajta

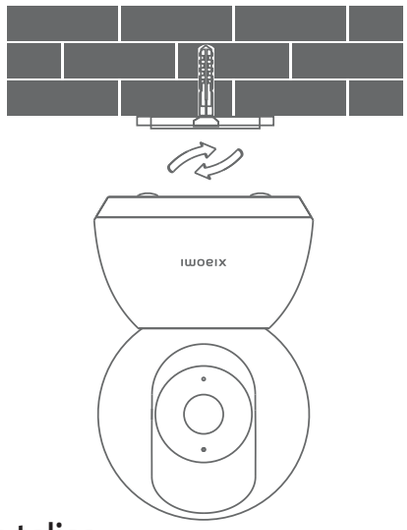

Megjegyzés:

Olyan falfelületet válasszon, amely elbírja a kamera teljes súlyának háromszorosát.

Figyelmeztetés:

Az esetleges sérülés elkerülése érdekében a kamerát a felszerelési útmutató alapján stabilan kell rögzíteni a falra vagy plafonra

A kamera használata

MicroSD kártya behelyezése

Ügyeljen arra, hogy a kamera ki legyen kapcsolva. Tolja a lencsét felfelé, hogy szabaddá tegye a microSD kártya nyílását. Helyezze be a microSD kártyát a nyílásba úgy, hogy a kontaktpontjai felfelé mutassanak.

Megjegyzés: A microSD kártya behelyezése vagy eltávolítása előtt húzza ki a kamerát az áramforrásból. Használjon hiteles, minősített szolgáltatótól származó microSD kártyát. (A microSD kártyát külön kell megvásárolni. A maximális támogatott kapacitás 256 GB.) Javasolt olyan microSD kártyát használni, amelynek olvasási/írási sebessége legalább U1-es/10. sebességi osztályú.

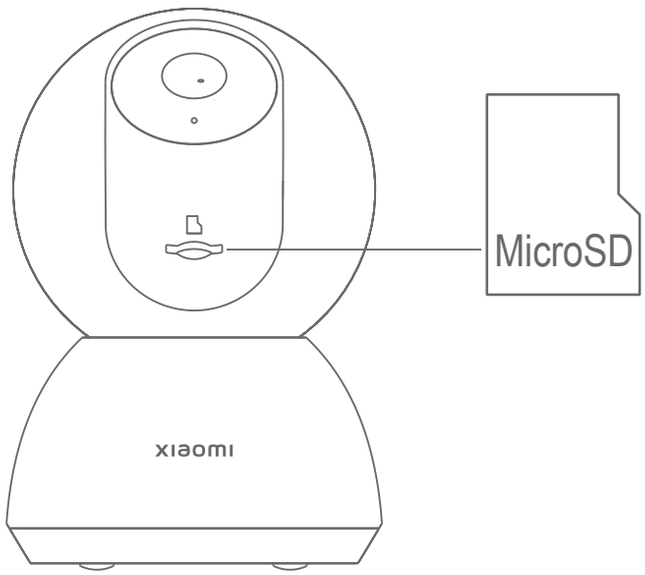

A kamera bekapcsolása

Csatlakoztassa a töltőkábelt a hátsó Micro-USB töltőporthoz.
A kamera automatikusan bekapcsol, és a jelzőfény narancssárgán villog.

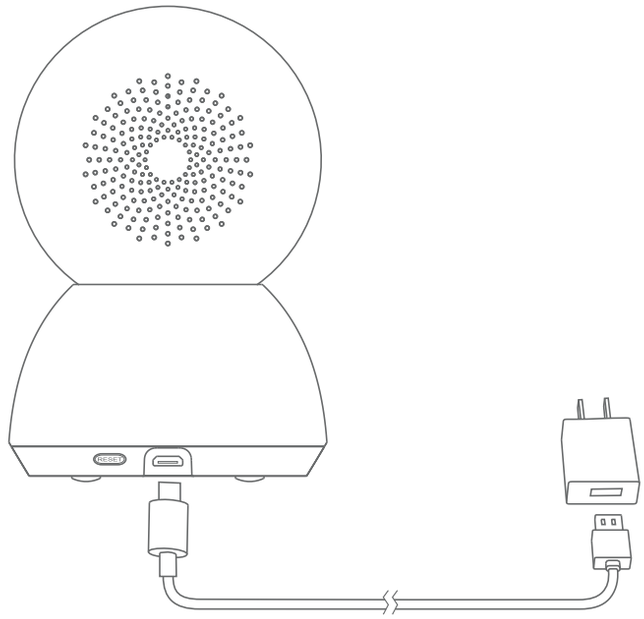

Megjegyzés: Működés közben ne fordítsa el a kamera lencséjét, és ne forgassa el erővel a kamerát. Ha a lencse pozíciója nem megfelelő, állítsa be a Mi Home/Xiaomi Home alkalmazáson keresztül.

Jelzőfény

Kék: sikeresen csatlakozott / rendeltetésszerűen működik
Kéken villog: hálózati hiba
Gyorsan, narancssárgán villog: csatlakozásra vár
Lassan, narancssárgán villog: frissítés folyamatban

Csatlakoztatás a Mi Home / Xiaomi Home alkalmazáshoz

Ez a termék kompatibilis a Mi Home / Xiaomi Home alkalmazással*. Eszközét vezérelheti a Mi Home / Xiaomi Home alkalmazáson keresztül is. A terméket csak úgy használhatja, ha letölti a Mi Home / Xiaomi Home alkalmazást. Az alkalmazás letöltéséhez és telepítéséhez olvassa be a QR-kódot. Ha az alkalmazás már telepítve van, akkor a rendszer átirányítja a csatlakozásbeállító oldalra.

7E1C4FFB

A másik lehetőség, hogy az App Store áruházban rákeres az „Mi Home / Xiaomi Home" alkalmazásra, majd onnan letölti és telepíti ezt.

Ügyeljen arra, hogy telefonja 2,4 GHz-es Wi-Fi-kapcsolattal rendelkezzen.

Nyissa meg a Mi Home / Xiaomi Home alkalmazást, és az eszköze hozzáadásához koppintson a „+" jelre a jobb felső sarokban, majd kövesse a megjelenő utasításokat.

*Az alkalmazás neve Európában (Oroszország kivételével) Xiaomi Home. Az eszközén feltüntetett alkalmazásnevet tekintse az alapértelmezettnek.

Megjegyzés: Előfordulhat, hogy időközben sor került az alkalmazás frissítésre; kérjük, kövesse az utasításokat az alkalmazás jelenlegi verziójának megfelelően.

Csatlakozáskor ügyeljen arra, hogy a kamera legyen bekapcsolva, és a hálózati kapcsolat stabil legyen. A jelzőfény gyorsan és narancssárgán villog, ha csatlakozásra vár, és kékre vált, amint a kamera sikeresen csatlakozott.

Gyári beállítások visszaállítása

Ha a hálózati kapcsolat vagy a kamerával párosított Xiaomi-fiók megváltozik, vissza kell állítania a gyári beállításokat. Tartsa nyomva a visszaállító gombot kb. 3 másodpercig. Amikor a jelzőfény gyorsan és narancssárgán kezd el villogni, sikeresen visszaállította a gyári beállításokat. Ezután ismét csatlakoztathatja a kamerát az alkalmazással. Megjegyzés: A gyári beállítások visszaállítása nem törli a microSD kártya tartalmát.

Valós idejű térfigyelés

Az alkalmazásban elérheti a valós idejű térfigyelést, módosíthatja a kép élességét, igazíthat a vízszintes és függőleges szögeken, képet és videót rögzíthet és hívásokat kezdeményezhet.

Infravörös éjszakai üzemmód

A környező fény csökkenésével a kamera képes automatikusan éjszakai fény üzemmódba kapcsolni. A beépített infravörös izzókkal sötétben is tiszta felvételt készíthet.

Lejátszás

- Kamera lejátszás funkciója csak kompatibilis microSD kártya megléte vagy felhőtárhely vásárlása esetén érhető el. Koppintson a Lejátszás gombra a Mi Home / Xiaomi Home alkalmazás beépülő moduljában, majd ujjával húzza az idősávot arra az időszakra, amelyet le szeretne játszani.
- A lejátszás különféle sebességekkel használható.

Otthoni térfigyelő asszisztens

- Ha engedélyezi az otthoni térfigyelő asszisztenst, a kamera videófelvételt készít, ha emberi mozgást észlel, és valós időre kapcsol a megfigyelt terület esetében. Ekkor push-üzenetet kap az alkalmazásból. (Az emberi mozgás-érzékelést felhőtárhelyi szolgáltatás vásárlása és aktiválása után lehet engedélyezni.)
- Az otthoni térfigyelő asszisztenst a Mi Home/Xiaomi Home alkalmazásban engedélyezheti vagy tilthatja.
- Beállíthat 24 órás, nappali, éjszakai és tetszőleges időszakra vonatkozó térfigyelést, valamint konfigurálhatja a riasztási érzékenységet, a riasztási időintervallumokat stb.



Videómegosztás

Az alkalmazás beállításmenüjéből kiválaszthatja az eszközmegosztási beállítást, amellyel megoszthatja a kamerát másokkal. A felhasználóknak, akikkel megosztja a kamerát, le kell töltenie az alkalmazást, és be kell jelentkezniük a Xiaomi-fiókjukkal.

Megjegyzés:
Ne fedje le a szellőzőnyílást. A készülék nem használható puha felületeken.
A termékjelölések a készülék alján találhatók.
⎓ Ez a szimbólum egyenáramú tápfeszültséget jelöl.

Óvintézkedések

- A kamera üzemi hőmérséklettartománya -10 °C és 40 °C között van. Ne használja a kamerát a megadott tartományon kívül eső hőmérsékletű helyeken.
- A kamera egy precíziós elektronikai eszköz. A normál működés biztosítása érdekében ne szerelje fel a kamerát nagy páratartalmú közegekben, és ne engedje, hogy víz kerüljön bele.
- A kamera teljesítményének javítása érdekében ne helyezze el a kamerát úgy, hogy a lencséje fényvisszaverő felület (pl. üvegablak vagy fehér fal) mellett helyezkedjen el, mert ettől a kép túlságosan világos lehet a kamera közepében, és túl sötét a kamerától távolabb, vagy eredményezheti azt is, hogy a kamera fehér képet produkáljon.
- Ügyeljen arra, hogy olyan helyen szerelje fel a kamerát, ahol erős a Wi-Fi-jel. Ne helyezze el a kamerát olyan tárgyak mellett, amelyek leárnyékolhatják a Wi-Fi-jelet, például fémtárgyak vagy mikrohullámú sütők mellett.
- Normál használati körülmények között a kamerát úgy kell elhelyezni, hogy az antenna és a felhasználó között legalább 20 cm távolság legyen.

Hulladékkezelési információk



Kérjük, kezelje hulladék-szempontból is megfelelően ezt a terméket! Ez az ikon azt mutatja, hogy a terméket a háztartási hulladéktól elkülönítve kell elhelyezni, egy arra kijelölt helyen. Az ellenőrzés nélküli hulladéklerakás környezetben, vagy az emberi egészségben okozott káros hatásának elkerülése érdekében kezelje szelektív (újrahasznosítható) hulladékként a terméket, ezzel segítve elő a fenntartható újrahasznosítást. A termék visszaszolgáltatása során használja az erre kialakított gyűjtő-rendszereket, vagy lépjen kapcsolatba a termék értékesítőjével. A termék forgalmazói, értékesítői környezetvédelmileg biztonságos módon tudják kezelni ezt a terméket hulladék szempontjából is.

EU Megfelelőségi Nyilatkozat

CE

A Xiaomi Communications Co., Ltd. ezennel kijelenti, hogy a jelen Xiaomi Smart Camera C300 modellszámú rádiófrekvenciás berendezés megfelel a 2014/53/EU európai irányelvnek. Az EU megfelelőségi nyilatkozat teljes szövege elérhető a következő weboldalon: http://www.mi.com/global/service/support/declaration.html

Valós idejű térfigyelés

Név: Xiaomi Smart Camera C300
Modell: XMC01
Termék méretei: 115 × 78 × 78 mm
Blendenyílás mérete: F1.4
Üzemi hőmérséklet: -10 °C–40 °C
Tárhely: MicroSD kártya (legfeljebb 256 GB)
Vezeték nélküli kapcsolat: Wi-Fi IEEE 802,11 b/g/n 2,4 GHz
Bluetooth üzemi frekvencia: 2412–2472 MHz
Wi-Fi maximális kimeneti feszültsége: <20 dBm
Nettó súly: 327 g
Bemenet: 5 V 2 A
Felbontás: 2304 × 1296
Videókodek: H.265

Gyártó: Xiaomi Communications Co., Ltd.

Cím: #019, 9th Floor, Building 6, 33 Xi'erqi Middle Road,
Haidian District, Beijing, Kína

A termék jellemzői, technikai paraméterei, a kezelés, irányítás módja, valamint a csomag tartalma előzetes értesítés nélkül megváltozhatnak.

22
PAP