XIAOMI

Xiaomi Smart Camera C301

Használati útmutató

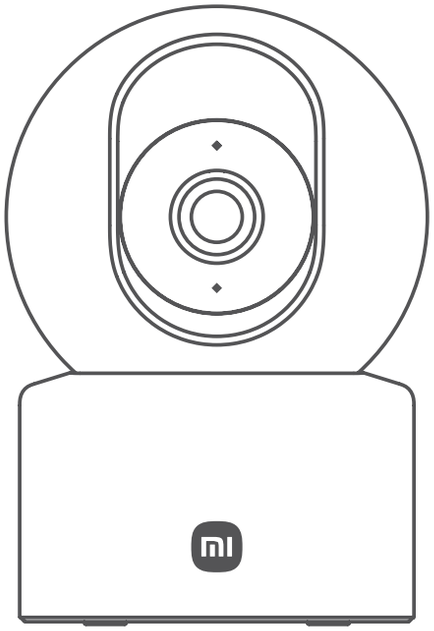

Óvintézkedések

- A kamera működési hőmérsékleti tartománya -10°C és 45°C között van. Ne használja a kamerát olyan környezetben, ahol a hőmérséklet a megadott működési tartomány felett vagy alatt van.
- Ez a kamera egy precíziós elektronikai termék. A normál használat biztosítása érdekében ne használja a kamerát rendkívül párás környezetben vagy olyan helyen, ahol behatolhat a víz.
- A kamera teljesítményének javítása érdekében ne helyezze a kamerát olyan helyre, ahol a lencséje tükröző felületre néz, vagy az mellé, például üvegablakok vagy fehér falak mellé, mert ez azt eredményezi, hogy a kép túlságosan világosnak tűnik a kamerához közeli területeken, és sötétebb lesz a távolabbi területeken, vagy a kamera fehér felvételt készít.
- Ha Wi-Fi-t használ, győződjön meg róla, hogy a kamerát erős Wi-Fi jelű területen helyezte el. Ne helyezze a kamerát mikrohullámú sütők és más olyan tárgyak vagy hely közelébe, amelyek befolyásolhatják a Wi-Fi jelet.
- A kamera éjjellátó funkciójának engedélyezése vagy letiltása esetén az infravörös szűrő átkapcsol, és enyhe kattanó hang hallatszik, ami normális.
- Ha a tápkábel megsérül, csere céljából forduljon a vevőszolgálathoz.
- Töltéskor használja a csomagban található töltőkábelt. Hálózati adapterrel történő töltéskor csak minősített hálózati adaptert használjon (5 V 1 A kimenettel), amely megfelel a biztonsági előírásoknak. A töltést zárt térben, jól szellőző környezetben kell végezni.
- A hálózati adaptert külön kell megvásárolni.

A termék áttekintés

Használat előtt figyelmesen olvassa el ezt a felhasználói kézikönyvet, és őrizze meg későbbi használatra.

A csomag tartalma

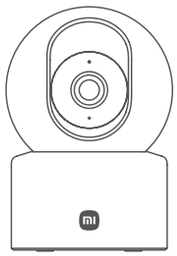

Xiaomi C301 okos kamera

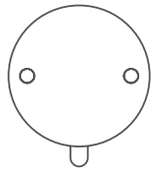

Szerelősablon matrica

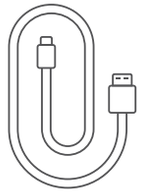

Töltőkábel

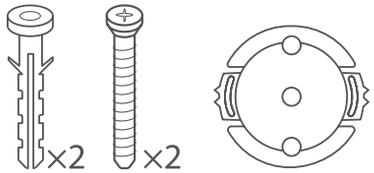

Csavarok és bázis
(2db. csavart, 2 db. tiplit tartalmaz)

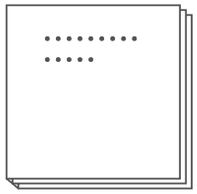

Használati utasítás



Jótállási nyilatkozat

Megjegyzés:
A termék, a tartozékok és a felhasználói felület illusztrációi a felhasználói kézikönyvben csak tájékoztató jellegűek. Az aktuális termék és a funkciók a termék fejlesztései miatt változhatnak.

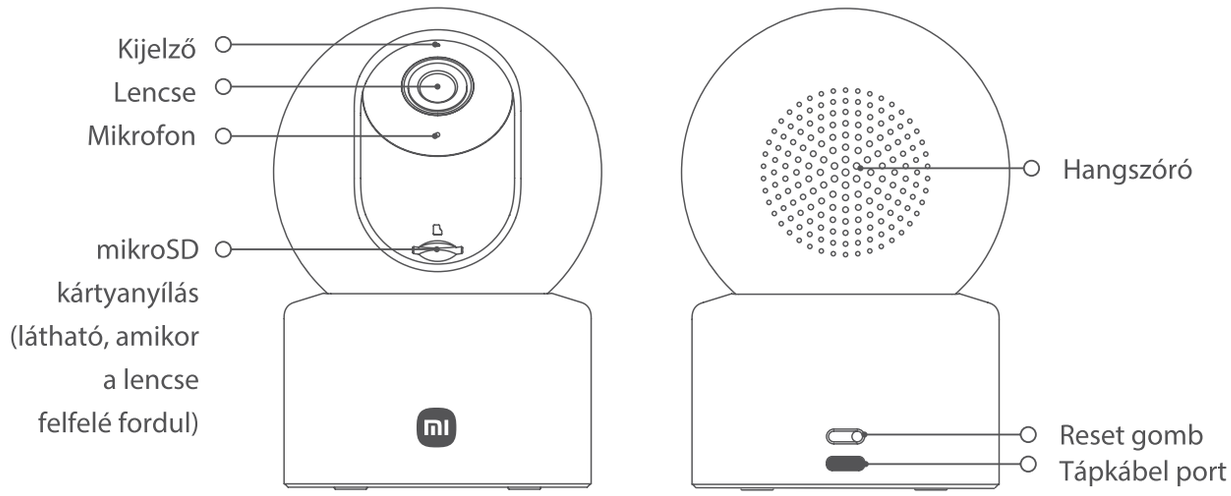

Elülső nézet Hátsó nézet

Megjegyzés:
A kamera támogatja a fizikai objektívblokkoló funkciót a magánélet védelme érdekében.
A termék névtáblája az adatokkal a termék alján és oldalán található.

Hogyan kell használni

- A microSD-kártya behelyezése

Győződjön meg róla, hogy a kamera le van választva az áramellátásról.
Állítsa felfelé a lencséjét, amíg meg nem jelenik a microSD-kártya nyílása, majd helyezze be a microSD-kártyát a nyílásba (az érintkezési pontok oldalának lefelé kell néznie).

FIGYELMEZTETÉS:

Húzza ki a kamerát a microSD-kártya behelyezésekor vagy eltávolításakor. Kérjük, használjon minősített márkától származó microSD-kártyát (a kamera legfeljebb 256 GB-os microSD-kártyát és csak FAT32 formátumot támogat, előfordulhat, hogy a microSD-kártyát FAT32 formátumra kell formatálni a Beállítások > Tárhely kezelése menüpontban a kamera plug-in oldalán a Mi Home/Xiaomi Home alkalmazásban). Javasoljuk, hogy a microSD-kártya olvasási/írási sebessége ne legyen kisebb, mint U1/Class 10.

Bekapcsolás

Csatlakoztassa a hálózati adapter kábelét a kamera tápcsatlakozójához, és a kamera automatikusan bekapcsol.

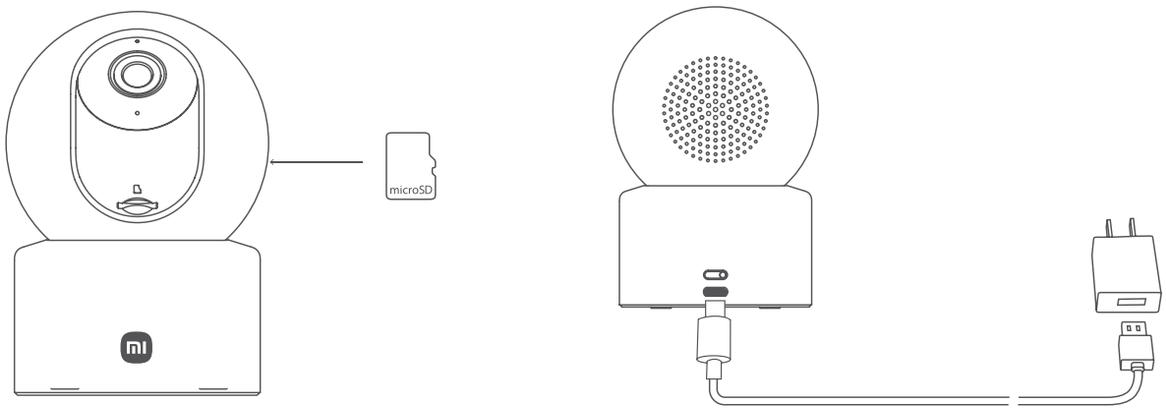

Ha a jelzőfény narancssárga színű marad, és hangjelzés hallható, a kamera sikeresen bekapcsolt.

Megjegyzés:

Amikor a kamera működik, ne fordítsa el a lencséjét, és ne kényszerítse forgatásra.
Ha a lencse pozicionálása nem pontos, kérjük, kalibrálja azt a Mi Home/Xiaomi Home alkalmazásban. (Kérjük, olyan adaptert használjon, amely támogatja az 5V = 1A feszültséget a tápegységhez való csatlakoztatáshoz.)

Kijelző státusz

Világító narancssárga: Várakozás a csatlakozásra/Sikeres reset
Villogó narancssárga: Csatlakozás a hálózathoz...
Villogó kék: Csatlakozás a szerverhez/OTA frissítés folyamatban...
Világító kék: Sikeres csatlakozás/Normális működés

Csatlakozás a Mi Home/Xiaomi Home alkalmazáshoz

Ez a termék a Mi Home/Xiaomi Home alkalmazással működik*.
Használja a Mi Home/Xiaomi Home alkalmazást eszköze vezérléséhez és más intelligens otthoni eszközökkel való interakcióhoz.

1288E585

Az alkalmazás letöltéséhez és telepítéséhez olvassa be a QR-kódot. Ha az alkalmazás már telepítve van, a rendszer átirányítja a csatlakozás beállítási oldalára. Vagy keresse meg a „Mi Home/Xiaomi Home” elnevezést az alkalmazásboltban a letöltéshez és telepítéshez.
Nyissa meg a Mi Home/Xiaomi Home alkalmazást, kattintson a jobb felső sarokban található „+” jelre, majd kövesse az utasításokat az eszköz hozzáadásához.

* Az alkalmazás Xiaomi Home néven szerepel Európában (kivéve Oroszországot).
Az eszközön megjelenő alkalmazás neve legyen alapértelmezett.
Megjegyzés:
Lehetséges, hogy az alkalmazás verziója frissült, kérjük, kövesse az alkalmazás aktuális verziójának megfelelő utasításokat.
Csatlakozáskor győződjön meg róla, hogy a hálózati kapcsolat stabil, a kamera be van kapcsolva, és a kijelző narancssárga színű marad. A csatlakoztatás után a kijelző kékre vált.

- Resetelés

Nyomja meg és tartsa lenyomva a reset gombot körülbelül 7 másodpercig, ha módosítja a hálózatot vagy a kamerához Xiaomi-fiókot csatlakoztatott. A resetelés befejeztével hangértesítés hallható.

Megjegyzés: A kamera resetelése nem törli a microSD-kártyán lévő adatokat.

Telepítés

A kamerát elhelyezheti vízszintes felületre, például íróasztalra, étkezőasztalra vagy dohányzóasztalra, vagy felszerelheti a falra.

A camera falra rögzítése:

1. Ragassza fel a rögzítősablon matricát a megfelelő helyre a falon. Fúrjon lyukakat a falba, amelyek legyenek egy vonalban a matricán lévő lyukakkal, amelyek legyenek körülbelül 6 mm átmérőjűek és körülbelül 30 mm mélyek.
2. Helyezze a műanyag tipliket a fúrt lyukakba.

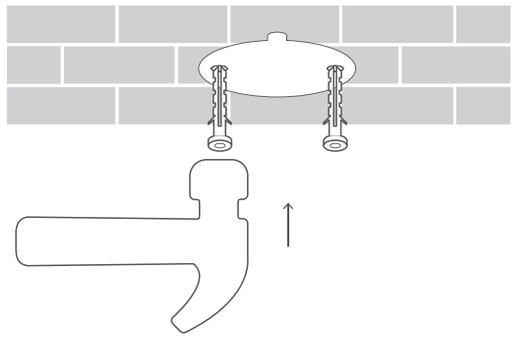

3. Helyezze a bázis oldalát a nyilakkal úgy, hogy előre nézzen, majd igazítsa a lyukakat. Helyezze be a csavarokat, majd egy csillagfejű csavarhúzóval húzza meg őket a fali tiplikben.

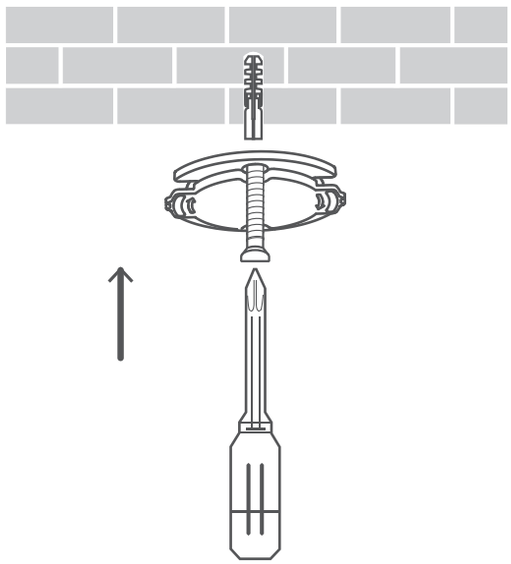

4. Igazítsa a kamera alján lévő hornyokat a bázis megemelt részéhez, majd forgassa el a kamerát az óramutató járásával megegyező irányba, amíg a helyére nem kattan.

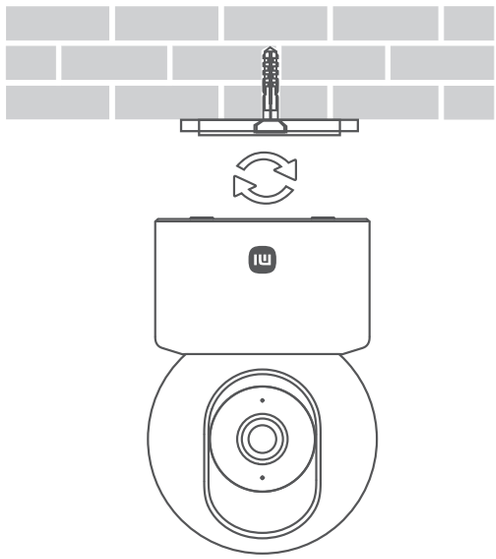

⚠ Óvintézkedés:

A falnak képesnek kell lennie a kamera teljes tömegének legalább háromszorosát tartani.

⚠ FIGYELMEZTETÉS:

A kamerát biztonságosan kell rögzíteni a mennyezethez vagy a falhoz a telepítési utasításoknak megfelelően, hogy elkerülje az esetleges sérüléseket.

WEEE tájékoztató



Minden termék, amelyen ez a szimbólum látható, elektromos és elektronikus berendezésekből származó hulladék (WEEE mint az 2012/19/EU irányelvben), amelyet nem szabad összekeverni nem szelektív háztartási hulladékkal. Helyette,védenie kell az emberi egészséget és a környezetet, átadva a berendezésekből álló hulladékot az elektromos és elektronikus hulladék újrahasznosítására szolgáló gyűjtőpontba, amelyet a kormány vagy a helyi hatóságok jogosítottak fel. A helyes ártalmatlanítás és újrahasznosítás segít megelőzni a környezetre és az emberi egészségre gyakorolt lehetséges negatív következményeket. Kérjük, forduljon a telepítőhöz, vagy a helyi hatóságokhoz több információért az ilyen gyűjtőpontok hollétéről és feltételeik ismertetésével kapcsolatban.

EU-megfelelőségi nyilatkozat

CE

Ezennel, a Shanghai Moshon Technology Co., Ltd. kijelenti, hogy a Xiaomi C301 okos kamera (termék neve) MBC23 (modell) típusú rádióberendezés megfelel a 2014/53/EU irányelvnek. Az EU-megfelelőségi nyilatkozat teljes szövege az alábbi internetcímen érhető el:
http://www.mi.com/global/service/support/declaration.html.

Normális használat mellett ennél a berendezésnél legalább 20 cm távolság kell hogy legyen az antenna és a felhasználó teste között.



VIGYÁZAT:

Lehetséges, hogy ez a termék veszélyes optikai sugárzást bocsát ki. Ne nézzen a üzemi lámpába. Ártalmas lehet a szemre.

A termék megfelel az Egyesült Királyság PSTI előírásainak, a megfelelőségi nyilatkozat teljes szövege a következő internet címen érhető el: https://www.mi.com/global/service/support/declaration.html

Complies with
IMDA Standards
DB106135



Műszaki adatok

Név: Okos kamera
Modell: MBC23
Méret: 78 ×76 ×115 mm
Névleges bemenet: 5V 2A
Éjszakai látás: 940 nm infravörös fény ×6
Nettó tömeg: 222 g
Üzemi hőmérséklet: -10°C és 45°C között
Felbontás: 2304 × 1296
Vezeték nélküli kapcsolat: Wi-Fi IEEE 802.11b/g/n 2,4 GHz
Videó kódoló: H.265
Wi-Fi működési frekvencia: 2412–2472 MHz
Wi-Fi maximális kimeneti teljesítmény: <20 dBm
Kompatibilis: Android 8.0 és iOS 12.0 vagy újabb
Tárhely: MicroSD kártya (8 GB–256 GB támogatott)/Felhőtárhely

A termék jellemzői, technikai paraméterei, a kezelés, irányítás módja,
és a csomag tartalma előzetes értesítés nélkül megváltozhatnak.
Az alkalmazás kezelése és a használható funkciók változhatnak
a frissítéseket követően!