xiaomi

Toaster
Kenyérpirító
Használati útmutató

Használat előtt olvassa el figyelmesen ezt a használati útmutatót, és őrizze meg későbbi használatra.

Biztonsági óvintézkedések

- A fokozott biztonság jegyében, valamint a személyi sérülés és a vagyoni kár kockázatának minimalizálása érdekében tartsa szem előtt a következő biztonsági óvintézkedéseket.
- A biztonsági figyelmeztetések be nem tartása balesetet okozhat.

⃠ **Tilos! jelzés**	Az ezzel a jelzéssel jelölt pontok tilosak, ugyanis kárt okozhatnak a kenyérpirítóban, illetve veszélyeztethetik a felhasználó személyes biztonságát.
⚠ **Vigyázat! jelzés**	Az ezzel a jelzéssel jelölt utasítások szigorúan követendők, az elmulasztásuk ugyanis kárt okozhat a kenyérpirítóban, illetve veszélyeztetheti a felhasználó személyes biztonságát.
ⓘ **Figyelem! jelzés**	Az ezzel a jelzéssel jelölt pontokat be kell tartani, az elmulasztásuk ugyanis kisebb sérülést vagy anyagi kárt okozhat.

⃠ TILOS!

- Használat közben ne érjen a kenyérpirító forró fémburkolatához!
- Ne helyezze a kenyérpirítót hőforrások közelébe, és ne tegye ki esőnek vagy közvetlen napfénynek!
- Ne használjon a gyártó által jóvá nem hagyott tartozékokat, ellenkező esetben meghibásodás esetén a kenyérpirítóra vonatkozó jótállás érvényét veszti!
- Ne tegye a kezét, tányérokat, késeket, villákat stb. a pirítónyílásokba, ellenkező esetben a belső részek megsérülhetnek!
- Ne merítse a kenyérpirítót, a hálózati csatlakozót és a tápkábelt vízbe vagy más folyadékba! A tisztításhoz használjon megnedvesített puha ruhát.
- Ne hagyja, hogy gyermekek játsszanak a kenyérpirítóval! A terméket és a tápkábelét tartsa távol a gyermekektől a lehetséges kockázatok megelőzése érdekében!
- Ne használjon nem eredeti, illetve a gyártó által jóvá nem hagyott alkatrészeket! A kenyérpirító nem vezérelhető külső időzítővel vagy távirányítóval.
- A sérülés és a tűzesetek elkerülése érdekében ne helyezzen semmilyen más tárgyat a kenyérpirító tetejére, amikor az a hálózathoz van csatlakoztatva, vagy forró!

⚠ VIGYÁZAT!

- Ezt a készüléket gyermekek kizárólag 8 éves kor felett használhatják! A készüléket 8 év feletti gyermekek, illetve csökkent fizikai, érzékelési vagy értelmi képességű személyek, vagy akik nem rendelkeznek kellő tapasztalattal és tudással, kizárólag felügyelet mellett használhatják, vagy abban az esetben, ha útmutatást kaptak a készülék biztonságos használatáról, és megértették az ezzel járó veszélyeket! Ne játsszanak gyermekek a készülékkel! A tisztítást és a felhasználói karbantartást gyermekek felügyelet nélkül nem végezhetik!
- A kenyérpirítót olyan hálózati aljzathoz csatlakoztassa, amely megfelel a feszültségre vonatkozó követelményeknek!

- Mozgatás vagy tisztítás előtt feltétlenül húzza ki a kenyérpirítót a hálózati aljzatból!
- Ha nem használja, húzza ki a kenyérpirítót!
- A kenyérpirítót mindig teljesen száraz kézzel működtesse!
- A kenyérpirítót mindig a hálózati csatlakozónál fogva húzza ki, ne a tápkábelnél!
- A biztonsági kockázatok elkerülése érdekében a sérült tápkábelt kizárólag a gyártó, hivatalos szerviz vagy hasonló feladatokat ellátó részlegek szakembereinek szabad kicserélniük!
- Ha a kenyérpirító, a tápkábel vagy a csatlakozó megsérült, azonnal hagyja abba a kenyérpirító használatát, és forduljon a hivatalos szervizhez! Minden javítást (beleértve a tápkábel cseréjét is) a Xiaomi szerződött szakembereinek kell elvégezniük.
- A kenyérpirító nem használható fizikai, érzékszervi vagy értelmi fogyatékossággal élő, illetve a megfelelő tapasztalattal és tudással nem rendelkező személyek által (beleértve a gyermekeket is), kivéve, ha a biztonságukért felelős személy felügyeli őket, vagy útmutatást adott a kenyérpirító használatára vonatkozóan!
- Ez a készülék háztartási és hasonló alkalmazási helyzetekben használható, mint például:
  - személyzeti konyhai területek üzletekben, irodákban és egyéb munkakörnyezetekben;
  - tanyaházak;
  - vendégek által szállodákban, motelekben és más lakókörnyezetekben;
  - panzió típusú környezetekben.

(!) FIGYELEM!

- Ne használja a kenyérpirítót morzsatálca nélkül!
- A tápkábelt tartsa távol bármilyen fűtőberendezés felületétől!
- Minden használat után hagyja teljesen lehűlni a kenyérpirítót, mielőtt elrakná!
- A tűzesetek elkerülése érdekében rendszeresen tisztítsa meg a morzsatálcát!
- A kenyérpirítót sík felületre helyezze, és minden pirítónyílásba csak egy szelet kenyeret csúsztasson.
- Kicsomagolás után ellenőrizze a kenyérpirítót, hogy nem sérült-e, és nem hiányoznak-e belőle tartozékok.
- Tisztítás előtt feltétlenül húzza ki a kenyérpirítót a hálózati aljzatból, és miután teljesen lehűlt, törölje át egy megnedvesített puha ruhával!
- Ha a kenyérpirító meghibásodik, azonnal húzza ki, és ne használja tovább!
- Ügyeljen a morzsatálca megfelelő behelyezésére. Ha láng vagy füst észlelhető, azonnal húzza ki a kenyérpirítót!
- Működés közben ne hagyja felügyelet nélkül a kenyérpirítót! Mivel pirításkor a kenyér meggyulladhat, tartsa távol a kenyérpirítót éghető anyagoktól, például gyúlékony folyadékoktól, függönyöktől és műanyag tárgyaktól! Az égési sérülések elkerülése érdekében a kenyérpirító használata közben és közvetlenül utána ne érintse meg a felhevülő alkatrészeket, a pirítóállványt és a burkolatot!
- Ha a kenyér beszorul a pirítónyílásba, húzza ki a kenyérpirítót, és miután a kenyérpirító teljesen lehűlt, vegye ki a kenyeret. Ne próbálja meg éles eszközzel, például késsel kivenni a kenyeret, ez ugyanis károsíthatja a fűtőelemeket, és áramütést okozhat!

A termék áttekintése

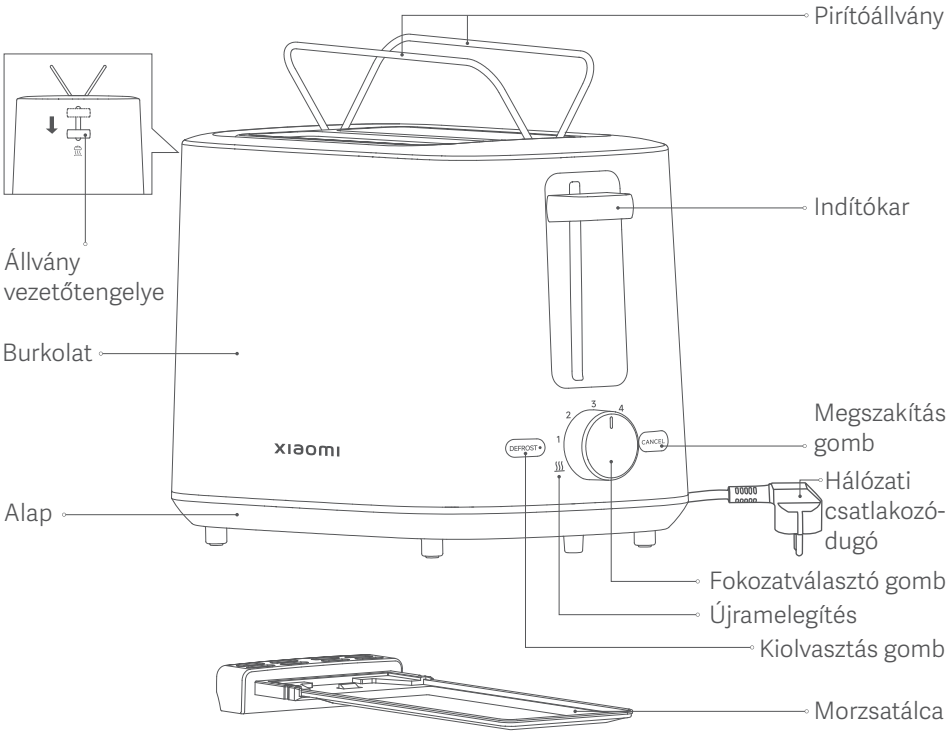

Megjegyzés:
A használati útmutatóban a terméket és a tartozékokat ábrázoló képek csak illusztrációk. A tényleges termék és funkciók a termékfejlesztések miatt eltérőek lehetnek.

Használat

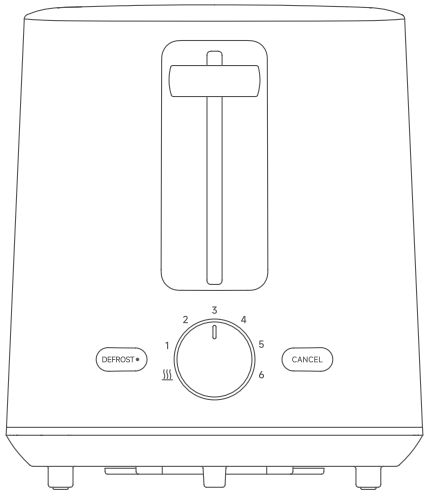

Kezelőpanel

Indítókar
Nyomja le az indítókart, és a kenyérpirító működésbe lép a beállított fokozaton. A pirítás befejezése után az indítókar automatikusan visszaáll.

Kiolvasztás gomb
Nyomja le az indítókart a kenyérpirító működtetéséhez a beállított fokozaton. Ezután nyomja meg ezt a gombot a fagyasztott kenyér megpirításához. A pirítás befejezése után az indítókar automatikusan visszaáll.

Megszakítás gomb
A gomb megnyomásakor a kenyérpirító működése leáll, és automatikusan feldobja a kenyeret.

Fokozatválasztó gomb

1. A fokozatválasztó gomb elfordításával választhat a fokozatok közül, 1-től 6-ig. Magasabb fokozat esetén hosszabb a pirítási idő, és a kenyér ropogósabb lesz.
2. A fokozatválasztó gombbal újra is melegítheti a kenyeret.

Újramelegítés
Forgassa a fokozatválasztó gombot az újramelegítés jelzéséhez, és nyomja le az indítókart a pirított kenyér újramelegítéséhez.

A pirítóállvány használata

Nyomja le az állvány vezetőtengelyét a pirítóállvány kihajtásához. A pirítóállványt általában a megpirított, fel nem szeletelt kenyér felmelegítésére használják. A pirítóállványt a 2. vagy 3. fokozaton ajánlott használni.

Megjegyzés:

A pirítóállvány szeletelt kenyér helyett 1 croissant vagy 2 fánk melegítésére használható. A pirítóállványt a 3. vagy annál alacsonyabb fokozaton ajánlott használni.

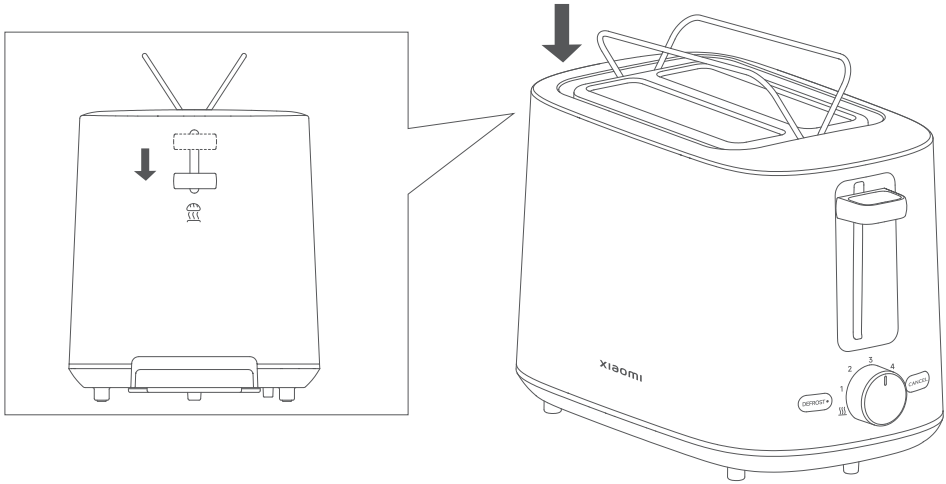

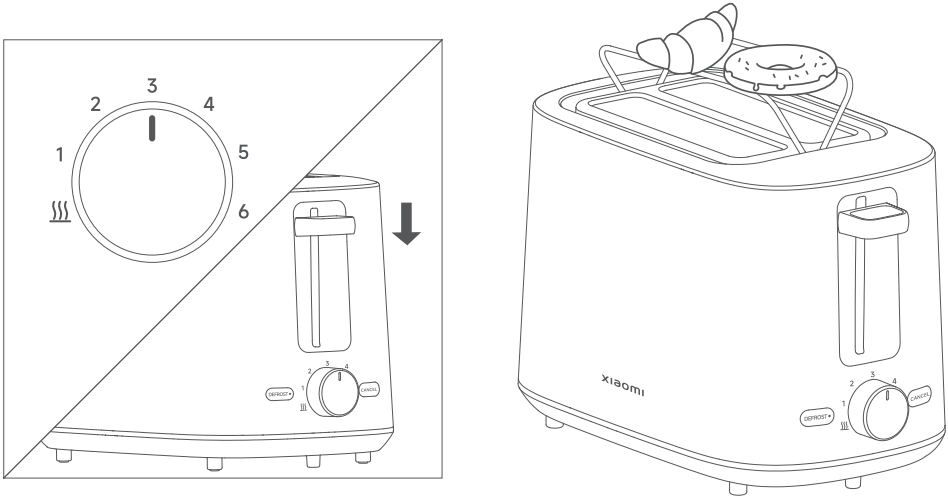

A morzsatálca eltávolítása

Miután a kenyérpirító teljesen lehűlt, az alábbi ábrán látható módon húzza ki a morzsatálcát a tisztításához.

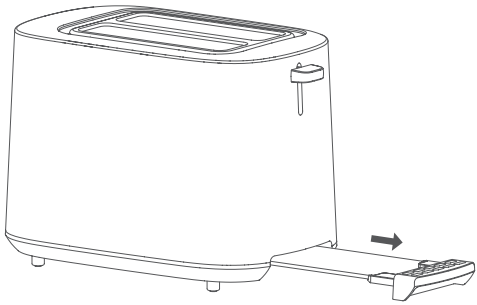

Első használat

Tegye a kenyérpirítót jól szellőző helyre. Ne tegyen bele kenyeret, fordítsa a fokozatválasztó gombot a 6. fokozatra, nyomja le az indítókart, majd működtesse a kenyérpirítót kenyér nélkül 2-3 ciklus erejéig a szag megszüntetéséhez. A kenyérpirító az első használat során kis mennyiségű füstöt vagy szagot bocsáthat ki – ez normális.

Mindennapos használat

1. Helyezze a kenyérpirítót stabil, vízszintes felületre, és dugja be a konnektorba.
2. Csúsztassa a kenyeret a pirítónyílásokba.
3. Forgassa a fokozatválasztó gombot a kívánt fokozatra.
4. A melegítés elindításához nyomja le az indítókart. Melegítés közben is módosíthatja a fokozatot.
5. A melegítés befejezése után az indítókar visszaáll, és a kenyérpirító automatikusan feldobja a kenyeret.
6. Rendszeresen tisztítsa meg a morzsatálcát.

Megjegyzés:

1. A pirított kenyér eltávolításakor ne érintse meg a fémrészeket, mert megégetheti magát!
2. Ha a kenyér beszorul a pirítónyílásba, húzza ki a kenyérpirítót. Miután a kenyérpirító teljesen lehűlt, vegye ki a kenyeret egy nem fém eszközzel. Ne használjon éles eszközt, például kést vagy villát!
3. A pirítóállvány croissant stb. melegítésére szolgál, míg a pirítónyílások csak szeletelt kenyér melegítésére szolgálnak.

Tisztítás és karbantartás

1. Tisztítás előtt feltétlenül húzza ki a kenyérpirító tápkábelét, és hagyja lehűlni!
2. A kenyérpirító burkolatának tisztításához használjon semleges tisztítószerrel megnedvesített puha ruhát.
3. Ne öblítse le és ne áztassa a kenyérpirítót, mert ezzel kárt tehet benne!
4. Tisztításhoz húzza ki a morzsatálcát.
5. A pirítónyílások tisztításához megfordíthatja és enyhén megrázhatja a kenyérpirítót. Ne tegyen semmilyen kemény vagy éles tárgyat a pirítónyílásokba tisztítás céljából, ez ugyanis károsíthatja a belső részeket, illetve biztonsági kockázatokat okozhat!
6. Tisztítás után tárolja hűvös, száraz helyen a kenyérpirítót.

Műszaki adatok

Megnevezés	Kenyérpirító	Névleges teljesítmény	780–930 W
Típus	XMTSJ01FD	Nettó tömeg	1,2 kg
Névleges feszültség	220–240 V~	Méretek	280×160×186 mm
Névleges frekvencia	50–60 Hz		

A csomag tartalma: Kenyérpirító, használati útmutató

Hibaelhárítás

Probléma	Lehetséges okok	Megoldás
A kenyérpirító nem működik megfelelően.	A kenyérpirító ki van húzva. Az indítókar nincs megfelelően lenyomva.	Csatlakoztassa a kenyérpirítót egy konnektorhoz. Nyomja le az indítókart megfelelően.
A pirítós világos színű.	Alacsony pirítási fokozat van kiválasztva.	Növelje a pirítási fokozatot.
A pirítós sötét színű.	Elképzelhető, hogy a kiolvasztás gomb be van nyomva.	Nem hűtött kenyér melegítésekor ne nyomja meg a kiolvasztás gombot.
Füst és égett szag észlelhető.	Túl sok morzsa gyűlik össze.	Tisztítsa meg a morzsatálcát, és rendszeresen tartsa karban a kenyérpirítót.
A kenyér beszorul a pirítónyílásba.	A szeletelt kenyér vastag vagy nem négyzet alakú.	Húzza ki a kenyérpirítót. Miután a kenyérpirító teljesen lehűlt, vegye ki a kenyeret egy nem fém eszközzel. Ne használjon éles eszközt, például kést vagy villát.

Áramköri rajz

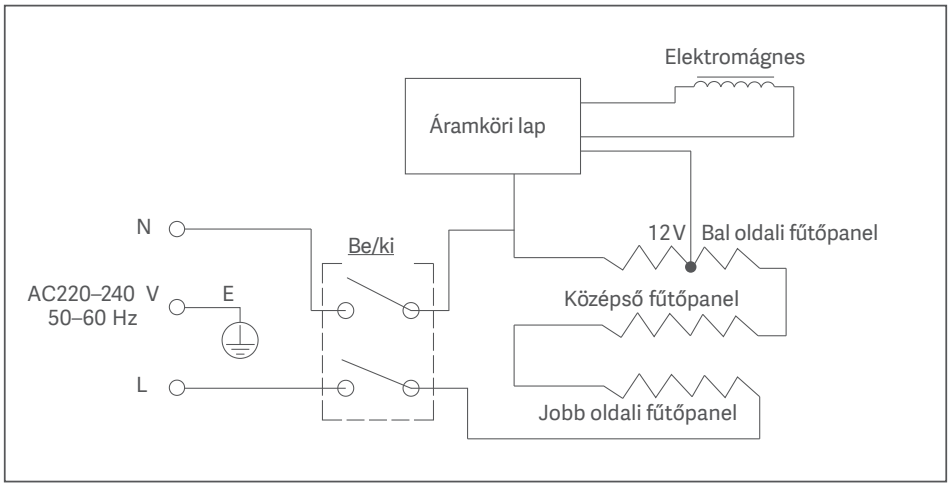

CE EAC

EU-megfelelőségi nyilatkozat

Mi, a Yuyao City Fuda Electronic Co., Ltd., ezennel kijelentjük, hogy ez a berendezés megfelel a vonatkozó irányelveknek és európai normáknak, illetve azok módosításainak. Az EU-megfelelőségi nyilatkozat teljes szövege a következő címen érhető el: http://www.mi.com/global/service/support/declaration.html

A WEEE irányelvvel kapcsolatos tájékoztatás

Az ezzel a szimbólummal ellátott termékek elektromos és elektronikus berendezések hulladékai (a 2012/19/EU irányelv szerint), amelyeket nem szabad a kommunális háztartási hulladékkal összekeverni. Ehelyett az emberi egészség és a környezet védelme érdekében a berendezések hulladékait adja le a kormány vagy a helyi hatóságok által elektromos és elektronikus berendezések hulladékainak újrahasznosítására kijelölt gyűjtőhelyen. A megfelelő ártalmatlanítás és újrahasznosítás segít megelőzni a környezetre és az emberi egészségre gyakorolt potenciális negatív következményeket. Az ilyen gyűjtőpontok helyéről és igénybevételük feltételeiről további információért forduljon a gyártóhoz vagy a helyi hatóságokhoz.

Megbízó gyártó: Xiaomi Communications Co., Ltd.
Gyártó: Yuyao City Fuda Electronic Co., Ltd. (a Mi Ecosystem vállalata)
Cím: No. 78 Fengyi Road, Yuyao, 315400, Zhejiang, Kínai Népköztársaság
További információért látogasson el a www.mi.com webhelyre.

Az importőr adatait lásd a dobozon.
Gyártás dátuma: Lásd a dobozon
Származási hely: Kína

Használati útmutató verziószáma: V1.0

