

Yeelight Motion Sensor Closet Light

HASZNÁLATI ÚTMUTATÓ

BEVEZETÉS

Köszönjük, hogy Yeelight terméket választott!
Kérjük, használatba vétel előtt olvassa el figyelmesen ezt a használati utasítást, hogy a készüléket könnyen és egyszerűen tudja használni.
A jobb szolgáltatás elérése érdekében a használati utasítás tartalma megváltozhat!
A készülék funkciói és tulajdonságai előzetes figyelmeztetés nélkül megváltozhatnak!
Amennyiben eltérést tapasztal, keresse fel weboldalunkat a legfrissebb információkért!

BIZTONSÁGI FIGYELMEZTETÉSEK

FIGYELMEZTETÉS

- Ne kísérelje meg felnyitni a készüléket és kicserélni az akkumulátort.
- Kérjük, ne húzza a hálózati kábelt közvetlenül, amikor csatlakoztatja/lecsatlakoztatja a töltő adaptert.
- Kérjük, ne hagyja a töltőn a készüléket több mint 24 órára.
- Kérjük, ne helyezzen idegen tárgyat a készülékbe.
- Ne használja a terméket a használati utasítástól eltérő módon.
- A készüléket csak a rendeltetése szerinti célra használja.

BIZTONSÁGI FIGYELMEZTETÉSEK

Mindig tartsa be az alábbi előírásokat a készülék használata során. Ezzel csökkentheti tűz, áramütés és egyéb balesetveszély kockázatát.

- Tisztítás után ellenőrizze, hogy a töltőaljzat csatlakozója teljesen száraz-e, és ezután dugja be a tápegységbe (nem tartozék).
- Ez a termék beépített újratölthető akkumulátort tartalmaz. Ne dobja a terméket tűzbe.
- Ne helyezze a készüléket tűz vagy magas hőforrás közelébe.
- Na töltse a készüléket forró vagy párás környezetben pl fürdőszoba, mosdó stb.
- A készülék csak beltéri használatra alkalmas, az optimális hőmérséklet kb. 20-25°C
- A készülék csak otthoni használatra alkalmas.
- A készülék érzékeny műszaki eszköz, kérjük, óvja a leejtéstől és ütődésektől.
- Ne tegye ki a készüléket szélsőségesen magas vagy alacsony hőmérsékletnek, valamint tűző napsugárzásnak vagy közvetlen, nagy hőhatásnak.
- Amennyiben a készülék töltése közben azt tapasztalja, hogy az eszköz túlmelegszik, esetleg füstöt vagy kellemetlen szagot bocsát ki, azonnal válassza le az elektromos hálózatról a tűzesetek megelőzése érdekében!
- Amennyiben a töltő vagy a kábele sérült, ne használja tovább a terméket.
- Amennyiben a készülék megsérült, ne használja tovább a terméket.
- Ne használja a készüléket tusolás vagy fürdés közben.
- Ne hagyja a készüléket kisgyermekek számára elérhető helyen
- A készülék nem játék, gyermekek kezébe nem kerülhet! A készüléket és tartozékait, valamint a csomagolás részeit kisgyermekek elől elzárva tartsa, mert a kis alkatrészek fulladást vagy egyéb sérülést okozhatnak!
- Javasoljuk, hogy azon személyek, akik fizikailag, érzékszervileg, vagy mentálisan korlátozottak, csak felügyelet alatt, vagy akkor használják a készüléket, ha a termék használatának módját és az esetleges veszélyeket, kockázatokat teljesen megismerték és megértették, és részesültek a megfelelő oktatásban.
- A készüléket hűvös, száraz és pormentes helyen tárolja.
- A készüléket csak arra felhatalmazott személy (márkaszerviz) szerelheti szét.
- Karbantartás előtt húzza ki a készülékből a hálózati adaptert.
- Védje az adapter kábelét. Vezesse úgy a kábelt, hogy ne lehessen rálépni, illetve ne sértse meg rá vagy mellé helyezett más eszköz. Különösen figyeljen a kábelre a készülék csatlakozójánál.

- Csak a készülékkel kompatibilis hálózati adaptert használja. Más adapter használata érvényteleníti a garanciát. Húzza ki az adaptert a fali aljzatból, amikor nem használja azt.
- Ellenőrizze a terméken lévő töltési paramétereket (V) és ennek megfelelő hálózati tápegységet használjon.
- Beázás esetén azonnal kapcsolja ki a készüléket. Ne szedje szét a szárításhoz ne használjon melegítő / szárító eszközt, pl. hajszárító, mikrohullámú sütő, stb.
- Ha a készülék vízbe esik töltés közben, húzza ki a töltőt a fali aljzatból, mielőtt kiveszi a vízből a készüléket.
- Ne csatlakoztassa vagy húzza ki a töltőt a fali aljzatból vizes kézzel.
- Bármilyen kérdés felmerülése esetén forduljon a szervizhez.
- Ne használja a készüléket a megadott hőmérsékleti körülményeken kívül (-10°C alatt és +25°C felett), mivel ez megrövidítheti a készülék élettartamát és károsíthatja az akkumulátort.
- Ne dobálja, kopogtassa vagy zárogassa a készüléket, mivel ez sérülést okozhat a készülék alaplapjában.
- Huzamosabb használat esetén a készülék felmelegedhet. Ez normális jelenség.
- Amennyiben huzamosabb ideig nem használja a készüléket, rendszeresen töltse fel az akkumulátor (legalább egyszer minden 6 hónapban.
- Az érzékelőt ne takarja el semmilyen tárggyal. A lámpát puha, száraz ruhával törölje meg. Ne használjon korrozív anyagot.

Használati tippek

- Ne tekerje a kábelt a töltő köré, mikor az tápegységhez van csatlakoztatva.
- Ne helyezzen fém tárgyat a töltőre töltés közben, miközben az tápegységhez van csatlakoztatva.

JELLEMZŐK

Megnevezés:	Yeelight Motion Sensor Closet Light A20 / A40 / A60
Modell:	YLCG002 / YLCG004 / YLCG006
Méretek:	20 x 4.0 x 0.9cm / 40 x 4.0 x 0.9cm / 60 x 4.0 x 0.9cm
Névleges teljesítmény:	1.8W / 2.3W / 2.4W
Akkumulátor:	1100mAh / 1500mAh / 2200mAh
Akkumulátor üzemidő:	> 5 óra
Színhőmérséklet:	2700 K
Bemenet:	5V / 0.5A
CRI:	> 80
Fényerő:	45lm(YLCG002) / 90lm(YLCG004) / 135lm(YLCG006)
Töltési idő:	kb. 3-6 óra
Érzékelési idő:	4-6 hónap (ha az érzékelő működik és a lámpa naponta 3 alkalommal kapcsol be)
Működési hőmérséklet:	-10°C ~ 25°C
Működési páratartalom:	0-85%
A lámpatest anyaga:	Aluminium ötvözet + ABS

** Minden adat belső laboratóriumi körülmények között mért eredmény, és a különböző használati szokások és a környezet változása miatt a valóságban eltérhetnek.*

A DOBOZ TARTALMA

- Yeelight Motion Sensor Closet Light A20 / A40 / A60
- USB-C töltőkábel
- Használati útmutató
- Jótállási jegy

Hulladékkezelés
A hulladékkezelésre a 2012/19/EU európai irányelv vonatkozik.
Az elektronikus hulladékot a háztartási hulladéktól elkülönítve kell elhelyezni az arra kijelölt helyen. További információt a helyi önkormányzattól vagy környezetvédelmi szervektől kérhet.

Gyártó:
Qingdao Yeelink Information Technology Co., Ltd. (an Mi Ecosystem Company)
Cím: F10-B4, Bldg. B, International Innovation Park, 1# Keyuanweiyi Rd., Laoshan District, Qingdao, 266101, Shandong, China

Megfelelőségi nyilatkozat (Kivonat)
A forgalomba hozó kijelenti, hogy a készülék megfelel a rendeltetésszerű használatnak és az előírásoknak megfelelően termékmatricával, jótállási jeggyel és magyar nyelvű használati útmutatóval kerül forgalomba.
A gyártó által közzétett nyilatkozat alapján a termék CE megfelelőségi jellel kerül a forgalomba a 79/1997.(XXII.31.) IKIM rendelet 5.§ (1) bekezdésének megfelelően.

Minőségtanúsítás
A forgalomba hozó tanúsítja, hogy a készülék a 2/1984. (III.10.) IpM-BkM. Sz. rendeletben előírtak szerint megfelel a leírásban szereplő műszaki jellemzőknek.

KEZELŐSZERVEK

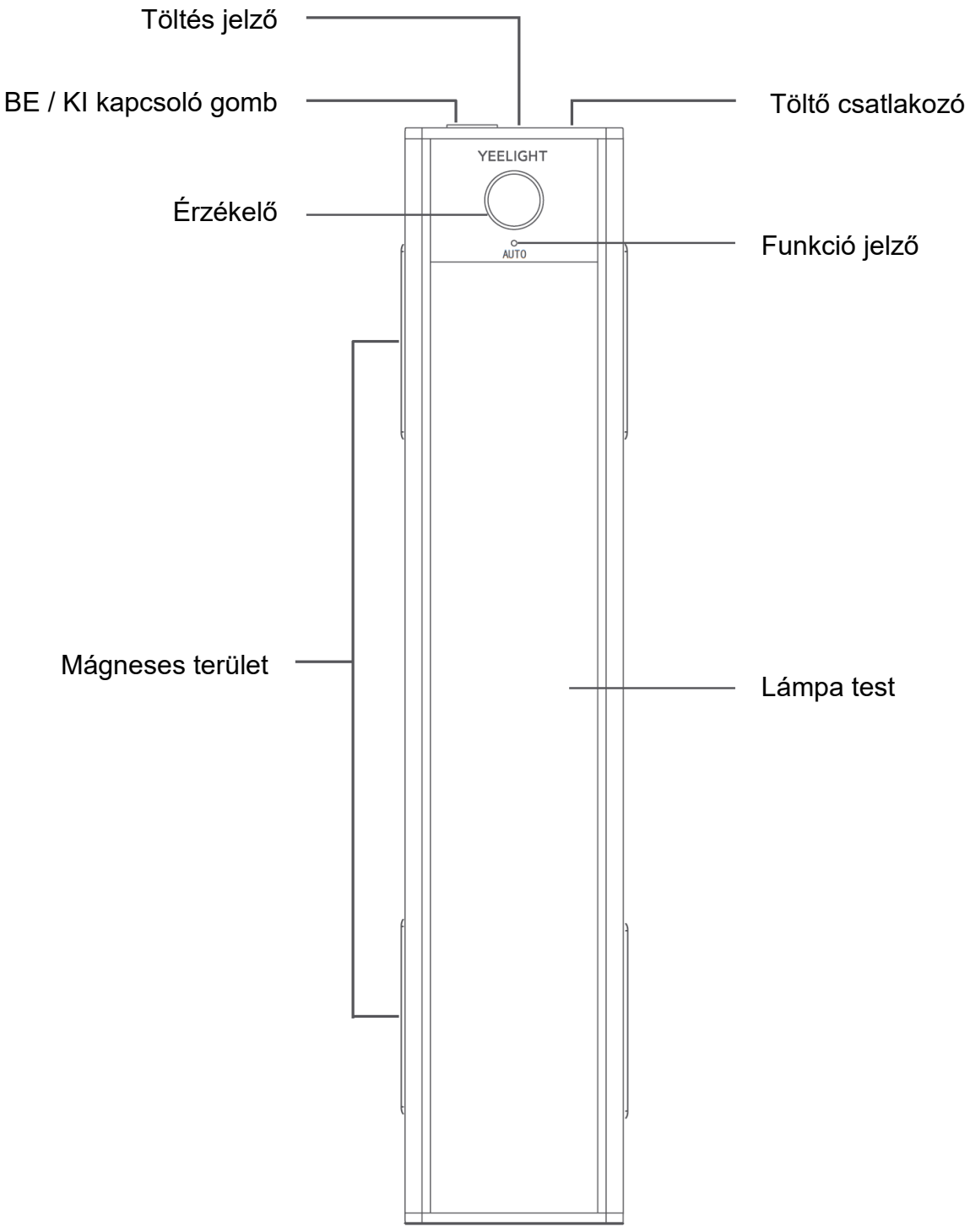

A KÉSZÜLÉK HASZNÁLATA

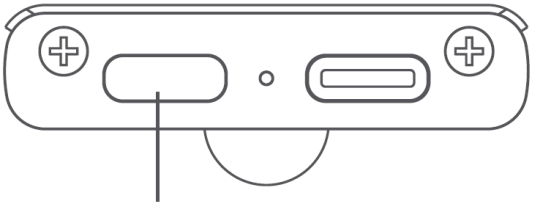

BE / KI gomb

Nyomja meg a BE/KI gombot a lámpa oldalán az üzemmódok közötti váltáshoz.

Nyomja meg a gombot a BE, KI vagy AUTO üzemmód közötti váltáshoz.

AUTO üzemmódban a funkció jelző kéken villog, majd 15 másodperc után kikapcsol. Nyomja meg a gombot több, mint 3 másodpercig a fényerő beállításhoz.

A funkció jelzések jelentései:

AUTO módban a lámpa automatikusan bekapcsol, ha mozgást érzékel a sötétben. A lámpa a mozgás érzékelés megszűnése után 20 másodperccel automatikusan kikapcsol.

Töltés jelző funkciói

1. Töltés közben a jelzés vörösen világít.
2. A töltésjelzés kikapcsol, ha a töltés befejeződött.

Megjegyzés: ha a lámpa nem világít vagy a jelzés nem világít az első használatkor, töltse a lámpát egy 5 V-os töltővel.

Az érzékelő bemutatása

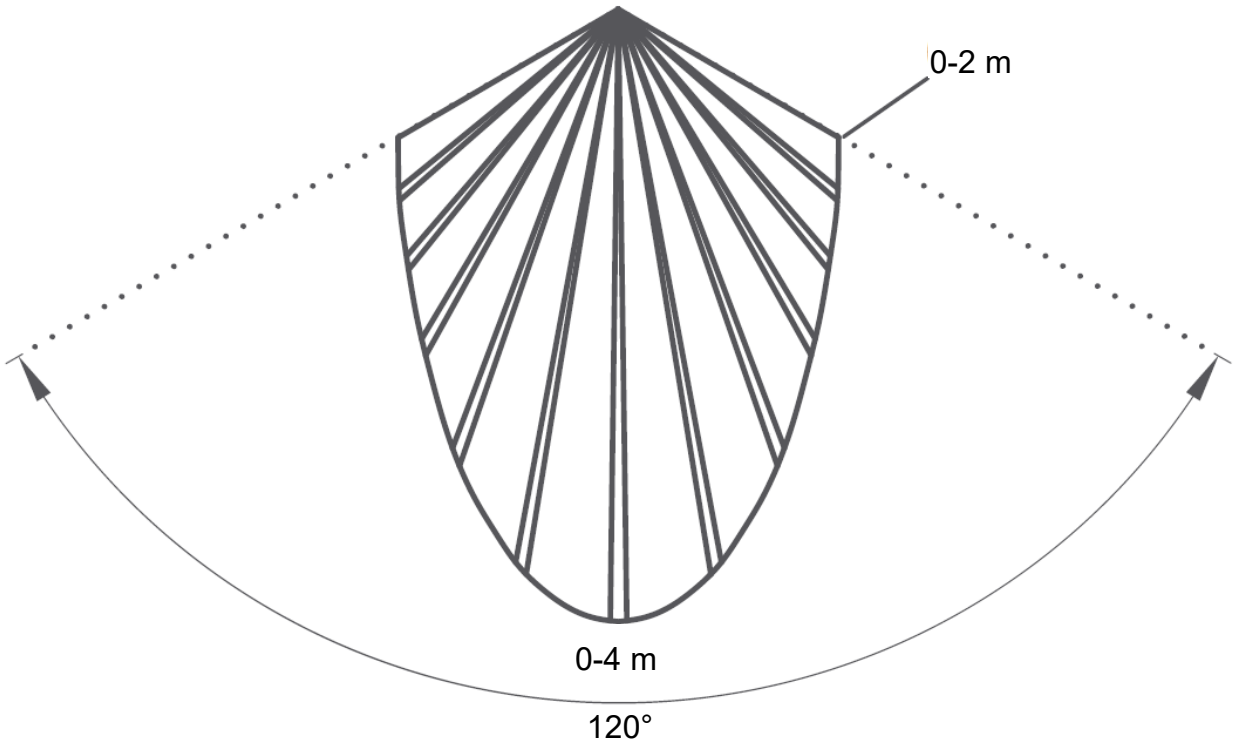

Az érzékelőt középpontként véve, az érzékelő 120° szögben lefedett területen belül tud érzékelni, az érzékelő elejétől számított 4 méter, oldalától 2 méter távolságban. Az érzékelő teljesítménye a felszerelés helyétől, környezeti hőmérséklettől, az emberi test formájától és a mozgási sebességtől függően változhat.

FELSZERELÉS

1. Helyezze a fém lemezeket a lámpa mágneses felületére.
2. Távolítsa el a fém lemezeken lévő öntapadó ragasztóról a védőfóliát, majd helyezze a lámpát egy egyenes felületre, ahol el szeretné helyezni.

Megjegyzések:
1. Felszereléskor ellenőrizze, hogy az érzékelő iránya a mozgási terület felé esik.
2. Az érzékelő előtti akadályok nem megfelelő működést okoznak.

